工 事 名	広島高速５号線温品ＪＣＴ鎖上部工事（２工区）		
図面番号	244 / 339	縮　尺	図 示
図 面 名	Dランプ第2橋 縦リブ配置要領図(その8)	番号	
路線名	広島高速５号線		
広島高速道路公社			

Dランプ第2橋　縦リブ配置要領図(その8)

S=1:30

D21

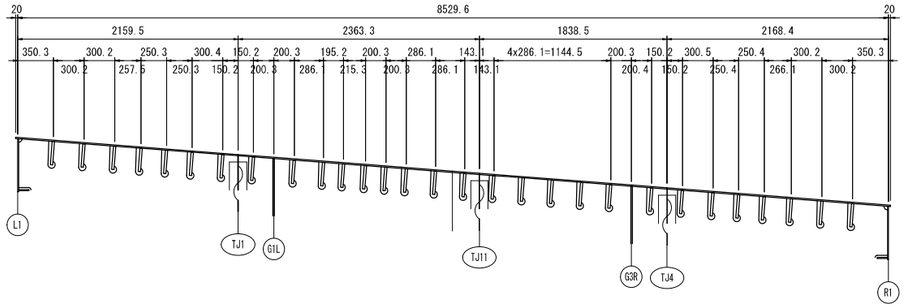

D22

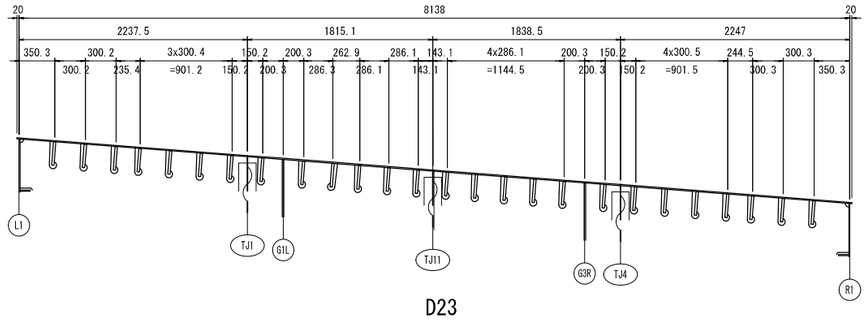

D23

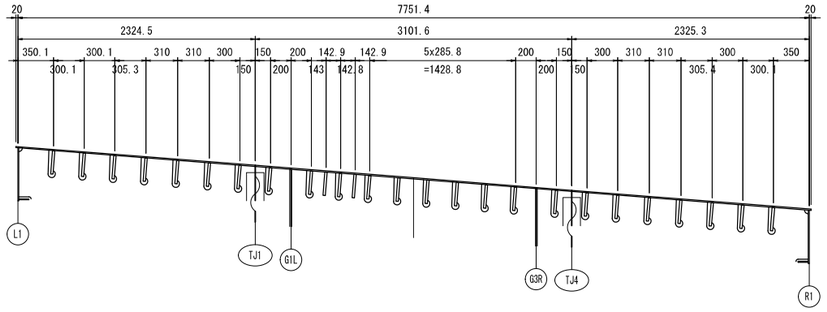

D24～D28

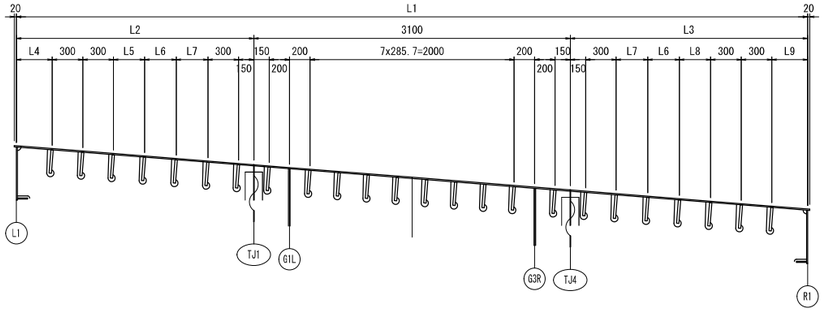

	L1	L2	L3	L4	L5	L6	L7	L8	L9
D24	7750.0	2325.0	2325.0	350.0	305.0	310.0	310.0	305.0	350.0
D25	7648.6	2274.8	2273.9	350.1	254.7	310.0	310.0	253.8	350.1
D26	7536.2	2218.6	2217.7	350.0	288.6	220.0	310.0	287.6	350.0
D27	7279.5	2090.2	2089.4	350.0	250.1	220.0	220.0	249.3	350.1
D28	7161.5	2031.1	2030.3	350.1	191.1	220.0	220.0	190.3	350.0

D29～D33

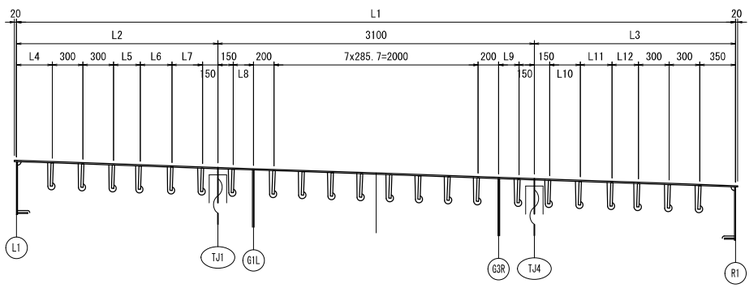

	L1	L2	L3	L4	L5	L6	L7	L8	L9	L10	L11	L12
D29	7043.4	1972.1	1971.3	350.1	262.0	310.0	300.0	199.9	200.0	300.0	310.0	261.2
D30	6925.3	1913.1	1912.3	350.0	203.1	310.0	300.0	200.0	200.1	300.0	310.0	202.2
D31	6807.2	1854.0	1853.2	350.0	233.9	220.0	300.0	200.0	200.0	300.0	220.0	233.1
D32	6689.1	1794.9	1794.2	350.0	254.9	220.0	220.0	200.0	200.0	220.0	220.0	254.1
D33	6570.9	1735.8	1735.1	350.0	195.8	220.0	220.0	200.0	200.0	220.0	220.0	195.0

D34～D53

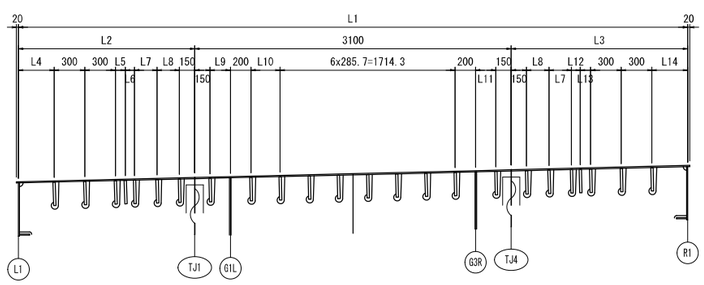

	L1	L2	L3	L4	L5	L6	L7	L8	L9	L10	L11	L12	L13	L14
D34	6543.2	1721.3	1721.9	350.0	181.2	－	220.0	220.0	200.0	285.7	200.0	181.8	－	350.0
D35	6652.7	1776.0	1776.7	350.0	236.0	－	220.0	220.0	200.0	285.7	200.0	236.6	－	350.0
D36	6762.3	1830.8	1831.5	350.1	210.7	－	220.0	300.0	200.0	285.7	199.9	211.4	－	350.1
D37	6872.0	1885.6	1886.3	350.0	265.6	－	220.0	300.0	199.9	285.8	200.0	266.2	－	350.0
D38	6981.8	1940.5	1941.2	350.0	230.5	－	310.0	300.0	199.9	285.7	200.0	231.2	－	349.9
D39	7091.7	1995.5	1996.2	349.9	285.5	－	310.0	300.0	199.9	285.6	200.0	286.2	－	350.0
D40	7201.7	2050.5	2051.2	350.1	210.3	220.0	220.0	300.0	200.0	285.7	200.0	211.1	220.0	350.1
D41	7312.0	2105.6	2106.3	350.1	265.5	220.0	220.0	300.0	200.0	285.7	200.0	266.2	220.0	350.0
D42	7375.0	2137.5	2137.5	349.9	297.5	220.0	220.0	300.0	200.1	285.7	200.0	297.5	220.0	350.0
D43	7375.0	2137.5	2137.5	349.9	297.5	220.0	220.0	300.0	200.1	285.7	200.0	297.5	220.0	350.0
D44	7375.0	2137.5	2137.5	349.9	297.5	220.0	220.0	300.0	200.1	285.7	200.0	297.5	220.0	350.0
D45	7375.0	2137.5	2137.5	349.9	297.5	220.0	220.0	300.0	200.1	285.7	200.0	297.5	220.0	350.0
D46	7309.2	2104.3	2105.0	350.0	264.2	220.0	220.0	300.0	200.0	285.7	200.1	265.0	220.0	350.0
D47	7201.1	2050.2	2050.9	350.0	210.1	220.0	220.0	300.0	200.1	285.7	200.0	210.8	220.0	350.0
D48	7093.2	1996.2	1996.9	350.0	286.1	－	310.0	300.0	200.0	285.7	200.0	286.9	－	350.0
D49	6985.3	1942.3	1943.0	350.0	232.3	－	310.0	300.0	199.9	285.8	199.9	233.0	－	350.0
D50	6877.6	1888.5	1889.2	350.0	268.4	－	220.0	300.0	200.0	285.7	200.0	269.1	－	350.0
D51	6770.0	1834.7	1835.3	350.0	214.6	－	220.0	300.0	200.0	285.7	200.0	215.3	－	350.0
D52	6662.5	1780.9	1781.6	350.1	240.9	－	220.0	220.0	200.0	285.7	200.0	241.5	－	350.0
D53	6555.1	1727.2	1727.9	350.0	187.2	－	220.0	220.0	200.0	285.7	200.0	187.8	－	350.0

工 事 名	広島高速５号線温品ＪＣＴ鋼上部工事（２工区）		
図面番号	245 / 339	縮　尺	図 示
図 面 名	Dランプ第2橋 縦リブ配置要領図(その9)	番号	
路線名	広島高速５号線		
広島高速道路公社			

Dランプ第2橋　縦リブ配置要領図(その9)　S=1:30

R1

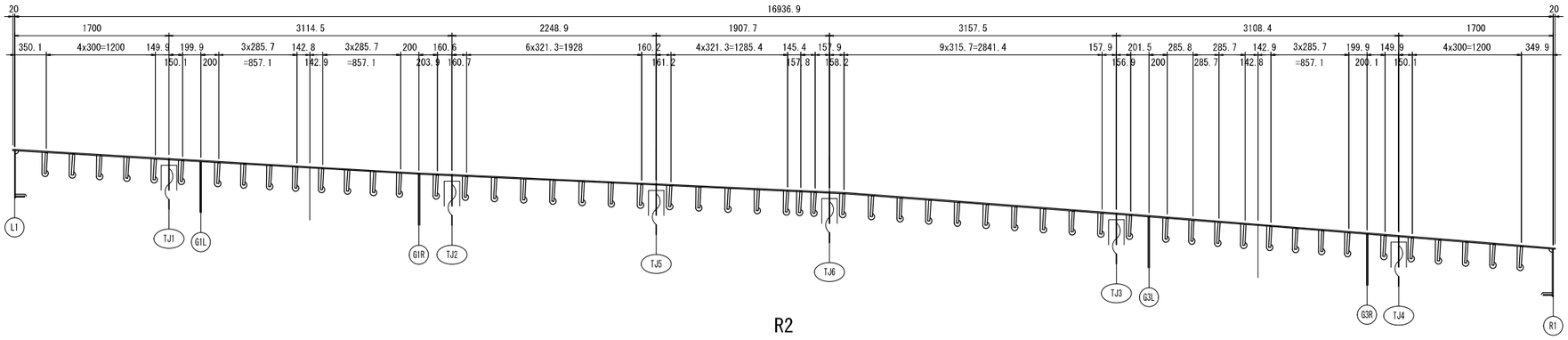

R2

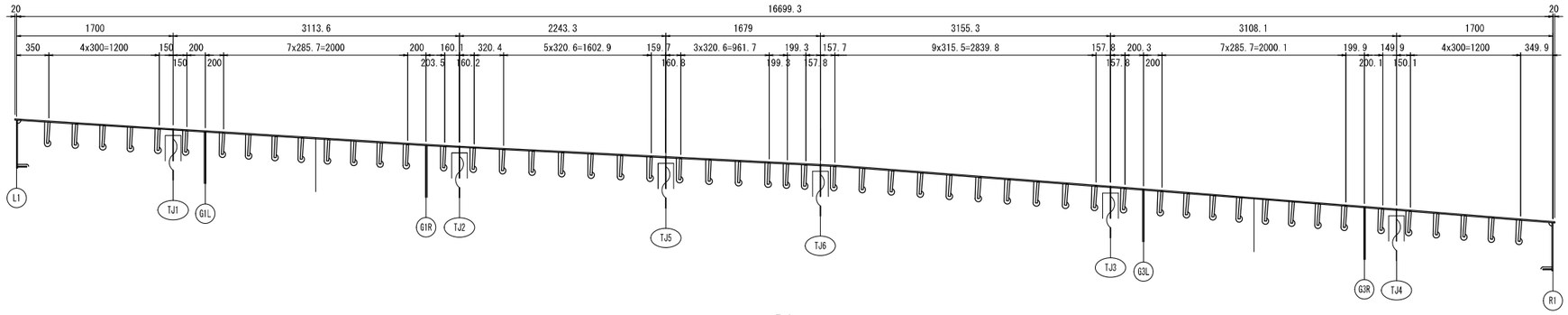

R3

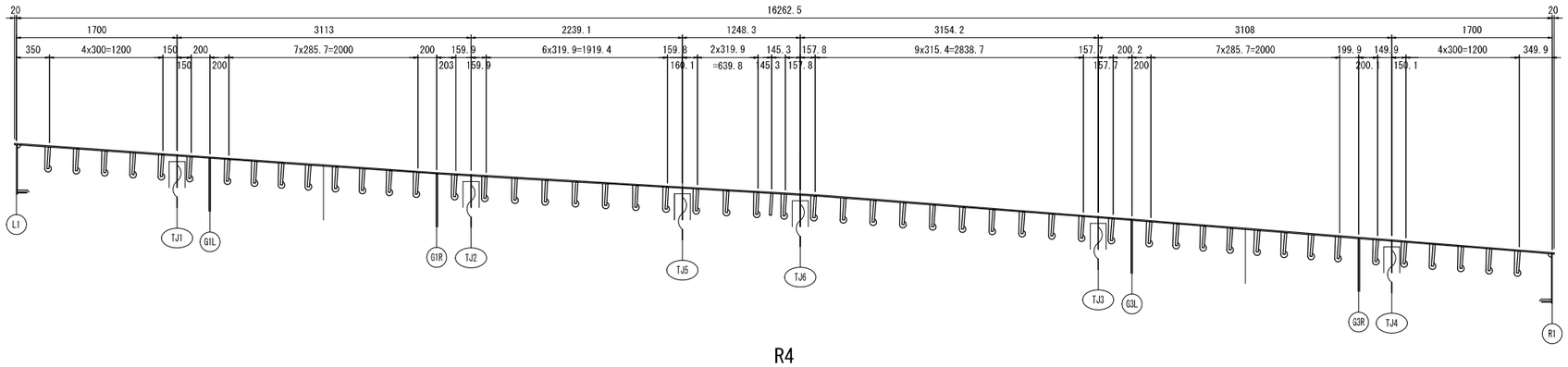

R4

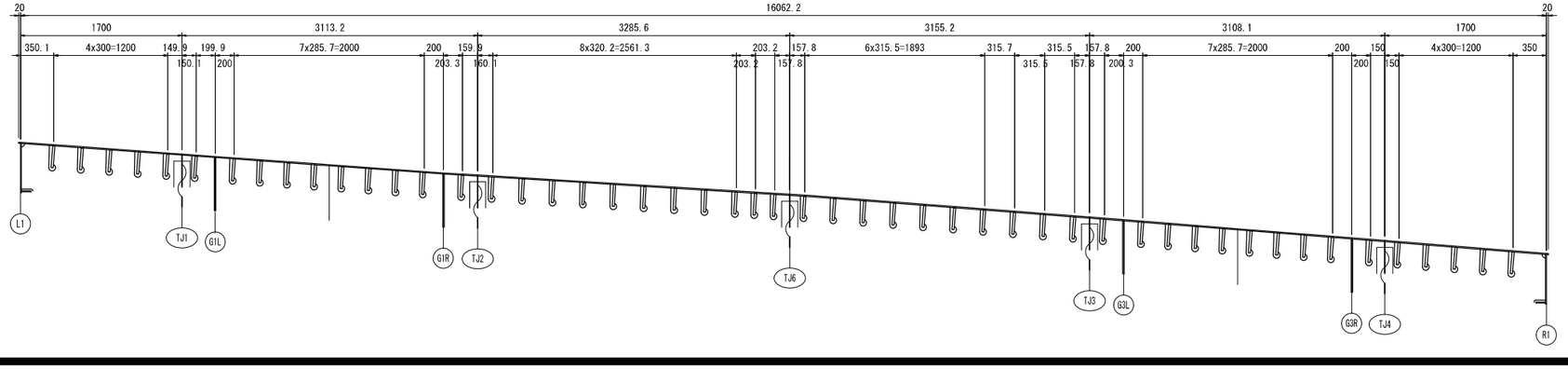

工 事 名	広島高速５号線温品ＪＣＴ鋼上部工事（２工区）		
図面番号	246 / 339	縮　尺	図 示
図 面 名	Dランプ第2橋 縦リブ配置要領図(その10)	番号	
路線名	広島高速５号線		

広島高速道路公社

Dランプ第2橋　縦リブ配置要領図(その10)　S=1:30

R5

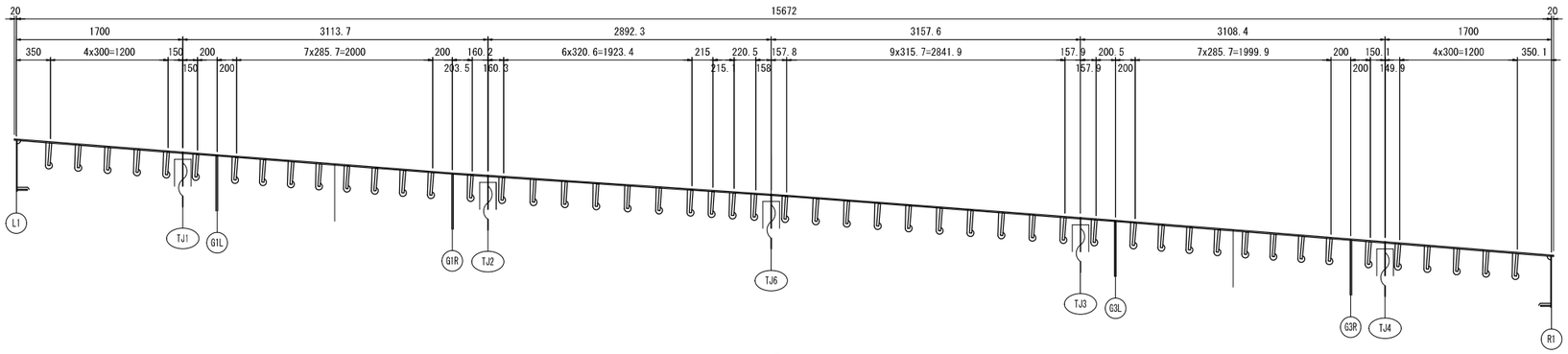

R6

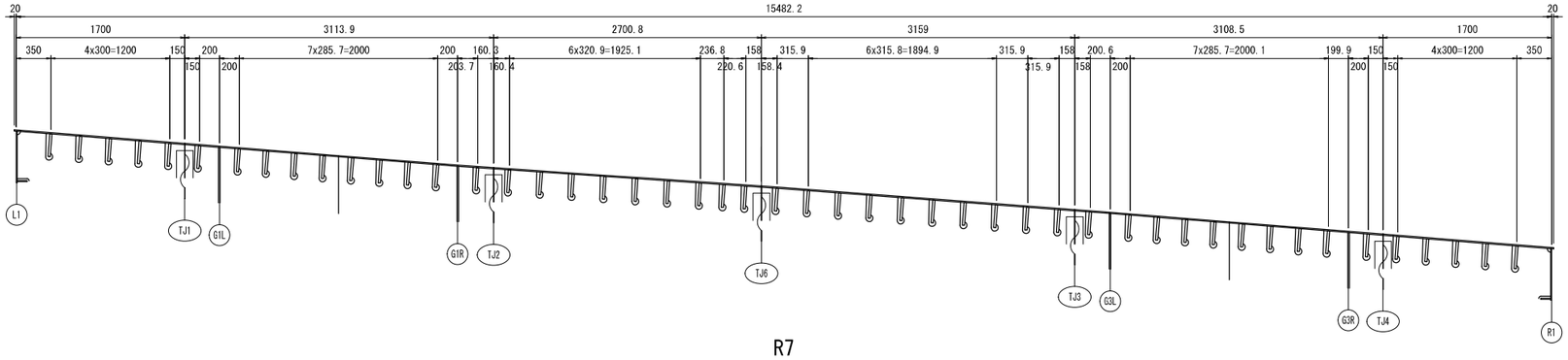

R7

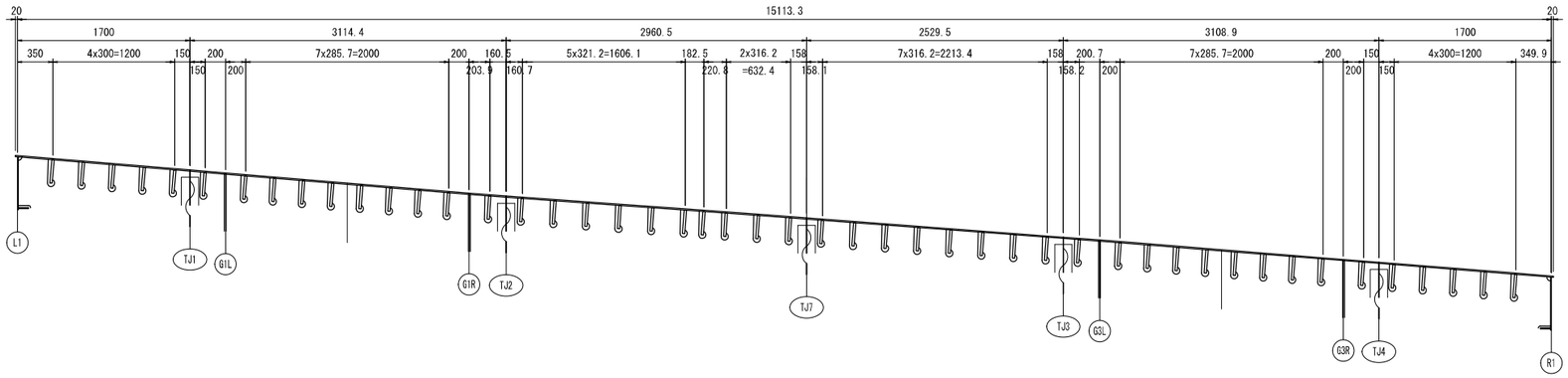

R8

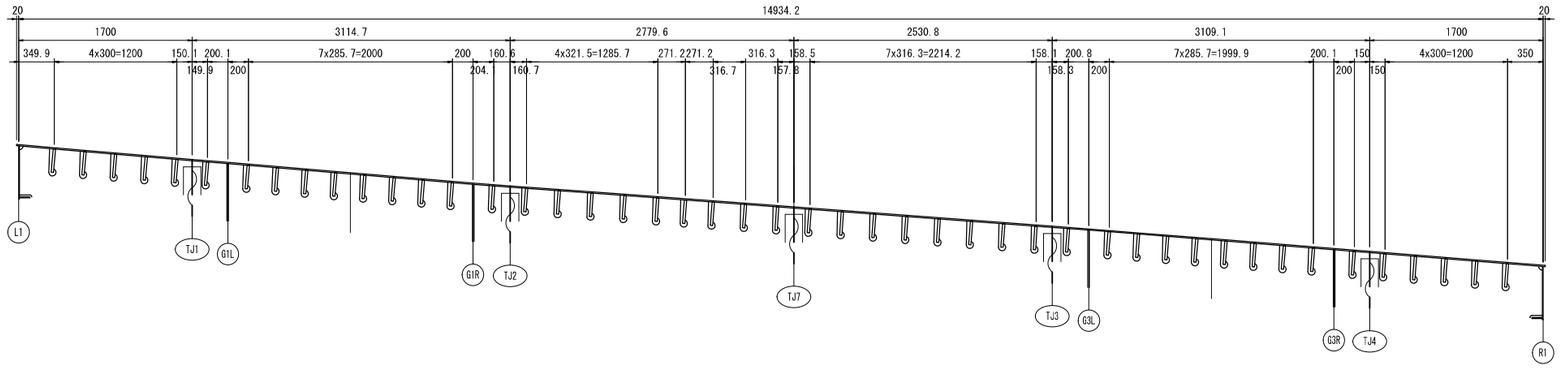

工事名	広島高速５号線温品ＪＣＴ鋼上部工事（２工区）		
図面番号	247 / 339	縮尺	図示
図面名	Dランプ第2橋 縦リブ配置要領図(その11)	番号	
路線名	広島高速５号線		

広島高速道路公社

Dランプ第2橋　縦リブ配置要領図(その11)　S=1:30

R9

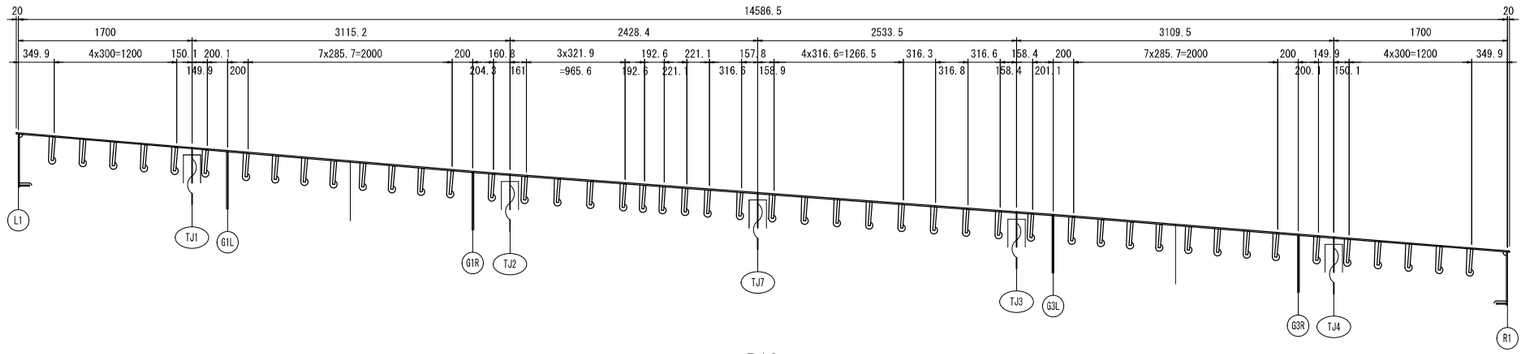

R10

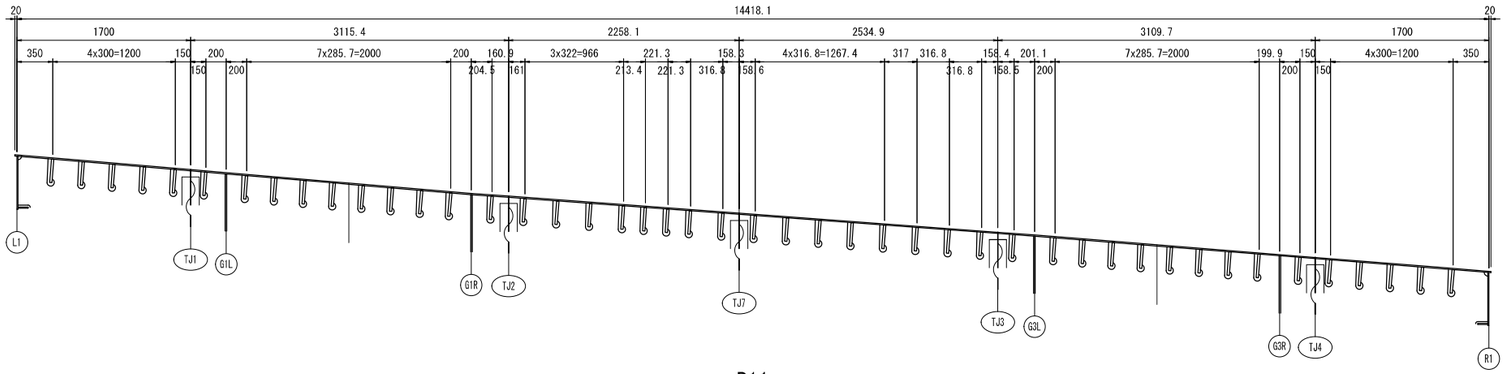

R11

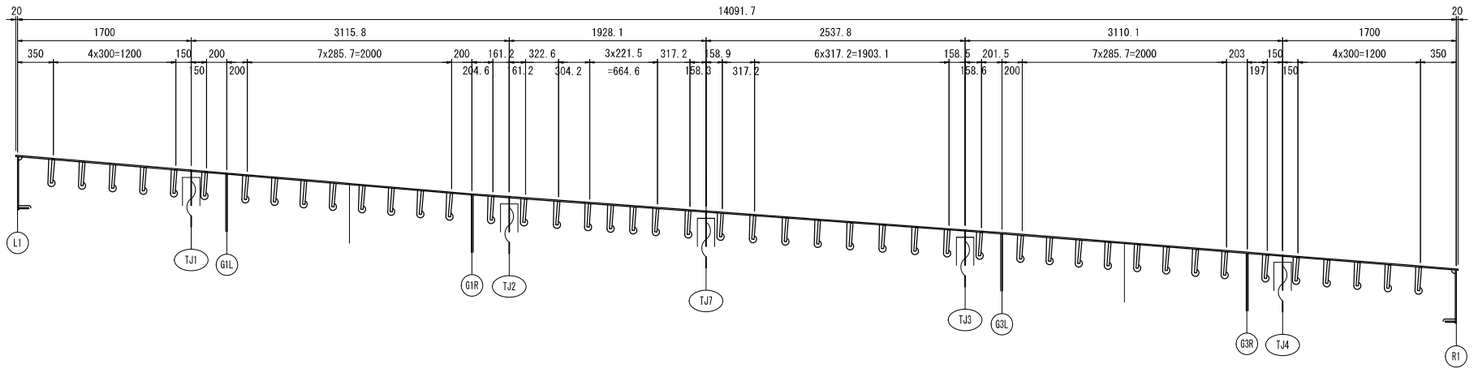

R12

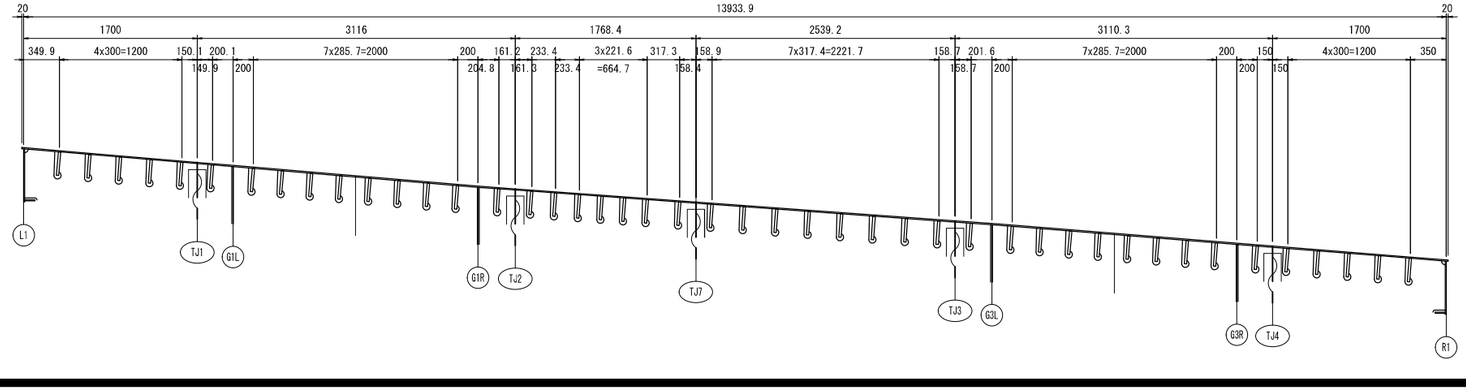

工 事 名	広島高速５号線温品ＪＣＴ鋼上部工事（２工区）		
図面番号	248 / 339	縮 尺	図 示
図 面 名	Dランプ第2橋 縦リブ配置要領図(その12)	番号	
路線名	広島高速５号線		

広島高速道路公社

Dランプ第2橋　縦リブ配置要領図(その12)　S=1:30

R13

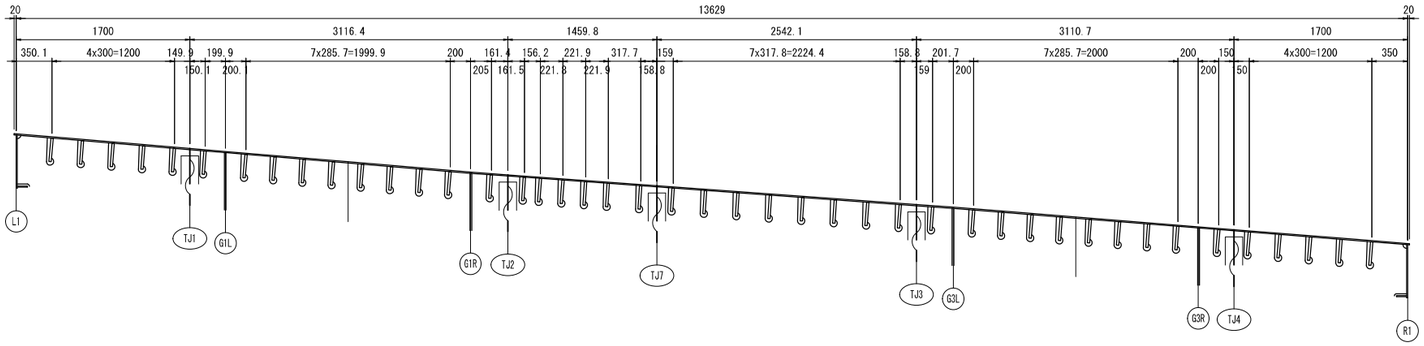

R14

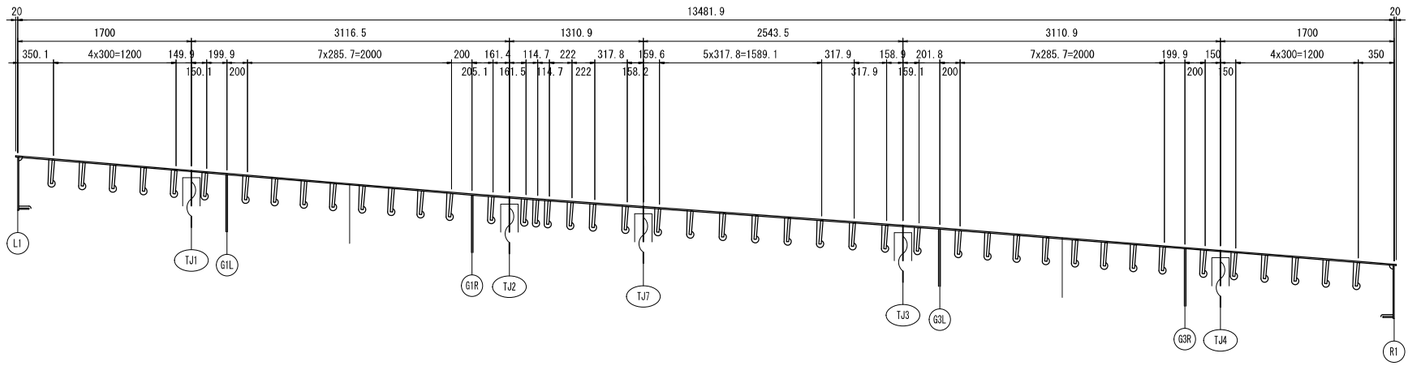

R15

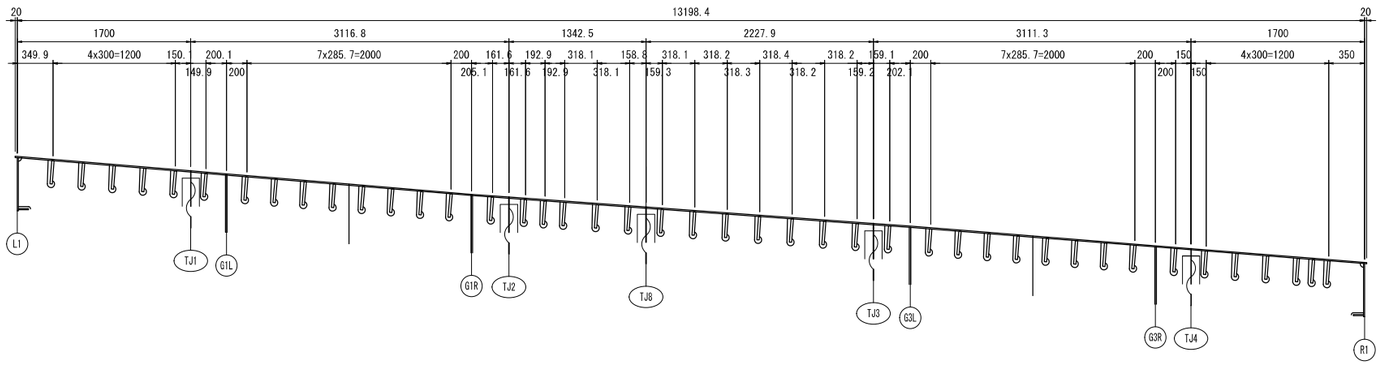

R16

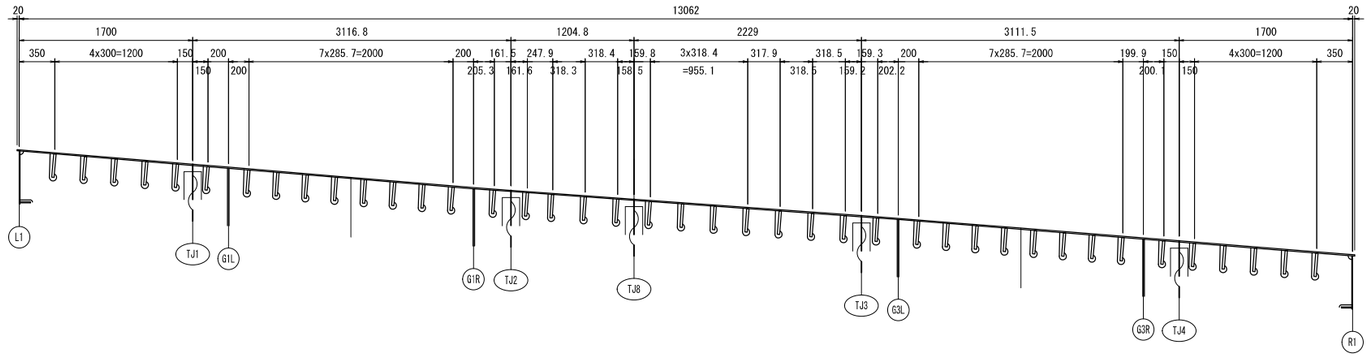

工 事 名	広島高速５号線温品ＪＣＴ鋼上部工事（２工区）		
図面番号	249 / 339	縮　尺	図 示
図 面 名	Dランプ第2橋 縦リブ配置要領図(その13)	番号	
路線名	広島高速５号線		

広島高速道路公社

Dランプ第2橋　縦リブ配置要領図(その13)　S=1:30

R17

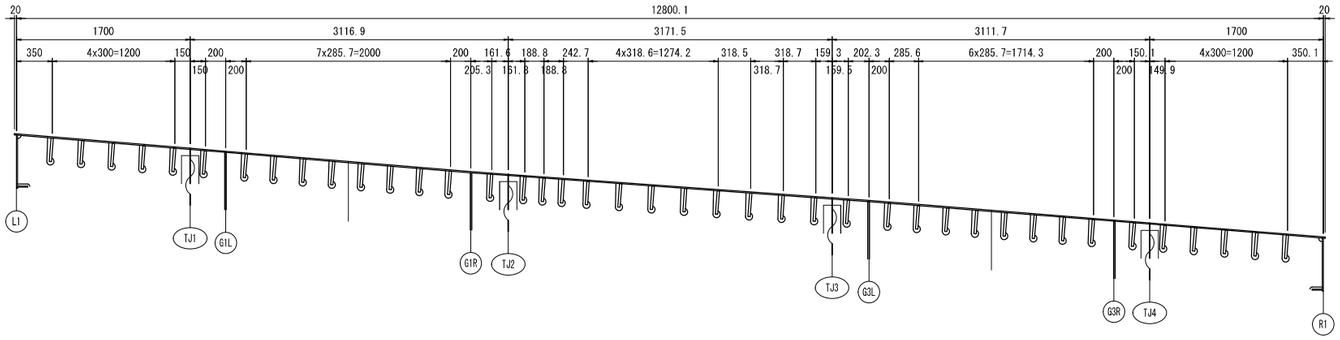

R18

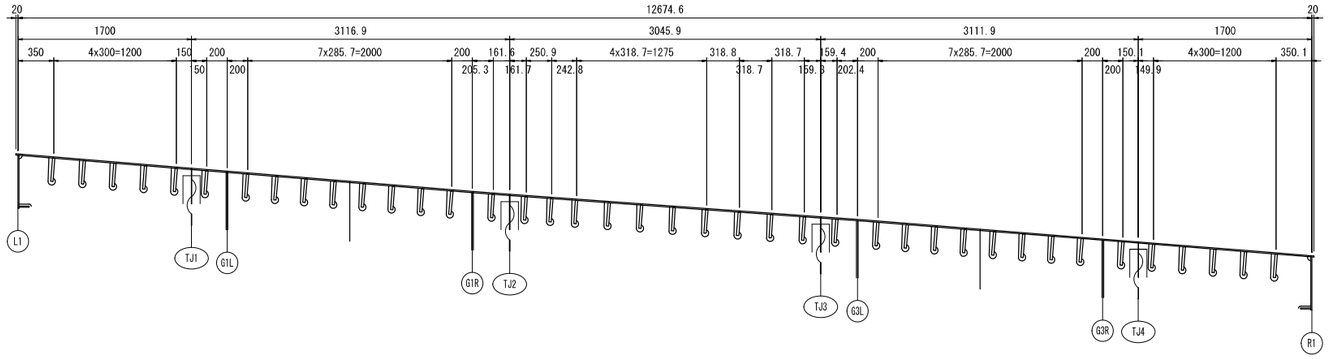

R19

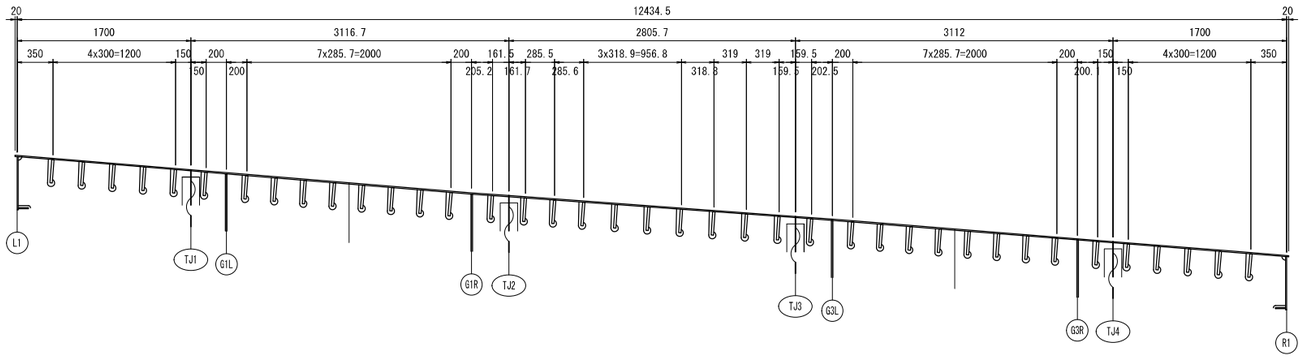

R20

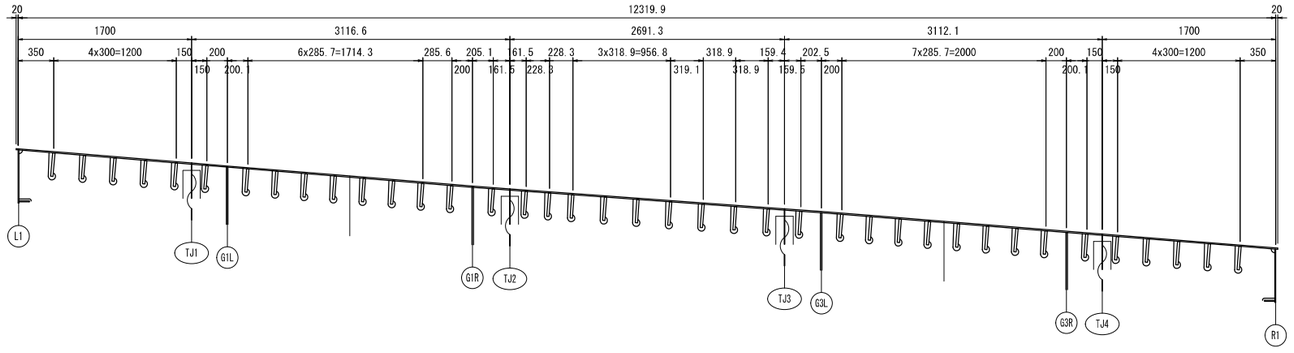

工 事 名	広島高速５号線温品ＪＣＴ鋼上部工事（２工区）		
図面番号	250 / 339	縮　尺	図 示
図 面 名	Dランプ第2橋 縦リブ配置要領図(その14)	番号	
路線名	広島高速５号線		

広島高速道路公社

Dランプ第2橋　縦リブ配置要領図(その14)　S=1:30

R21～R23

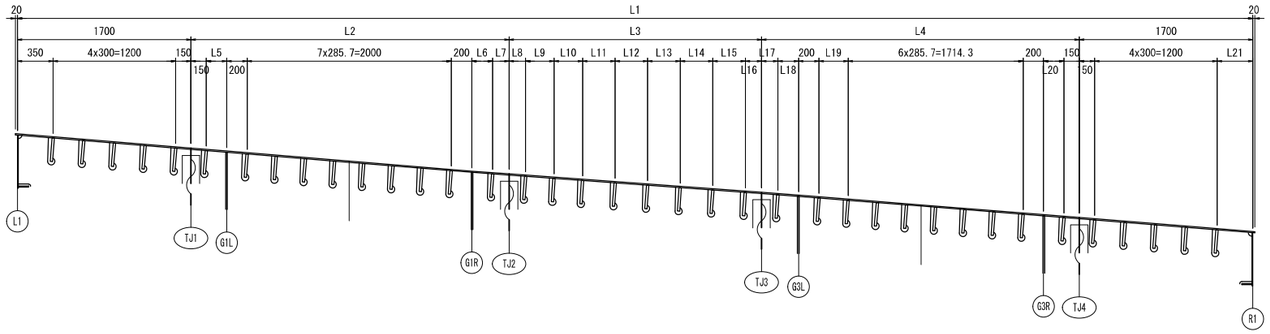

	L1	L2	L3	L4	L5	L6	L7	L8	L9	L10
R21	12101.8	3116.2	2473.6	3112.0	200.0	204.9	161.3	161.4	279.2	279.3
R22	11998.4	3115.9	2370.6	3112.0	200.0	204.8	161.1	161.2	288.7	242.8
R23	11802.8	3115.2	2176.0	3111.7	199.9	204.3	160.8	160.9	169.3	169.3

	L11	L12	L13	L14	L15	L16	L17	L18	L19	L20	L21
R21	318.9	318.9	318.9	318.8	318.8	159.4	159.5	202.5	285.8	200.0	350.0
R22	242.8	318.9	319.0	318.8	318.8	159.4	159.5	202.5	285.7	200.1	349.9
R23	242.8	318.6	318.7	318.6	318.6	159.3	159.4	202.4	285.7	200.1	350.0

R24～R26

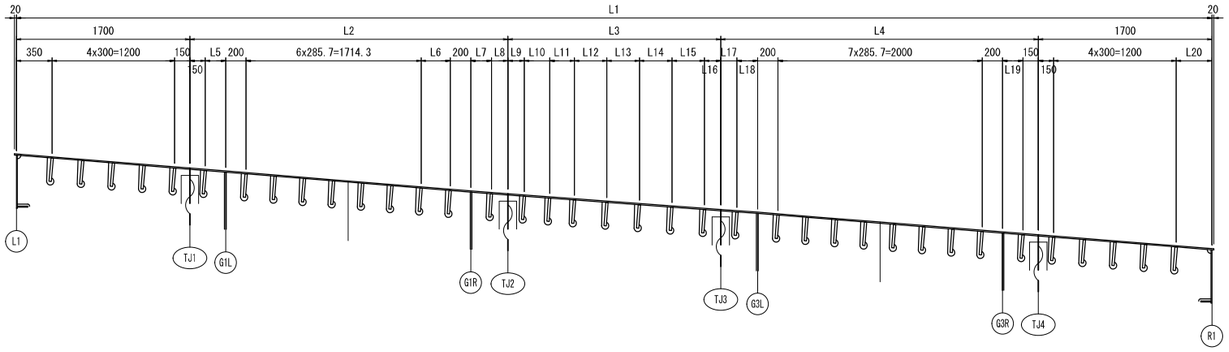

	L1	L2	L3	L4	L5	L6	L7	L8	L9	L10
R24	11710.8	3114.7	2084.6	3111.5	200.1	285.6	204.2	160.6	160.7	248.6
R25	11538.4	3113.7	1913.7	3111.0	200.1	285.7	203.5	160.2	160.3	196.2
R26	11458.2	3113.1	1834.3	3110.7	200.0	285.7	203.2	159.9	160.0	170.4

	L11	L12	L13	L14	L15	L16	L17	L18	L19	L20
R24	242.5	318.3	318.2	318.5	318.5	159.2	159.3	202.2	200.0	350.0
R25	222.1	222.1	318.1	318.0	318.0	159.0	159.1	201.9	200.0	349.9
R26	170.4	221.9	317.3	317.8	317.8	158.9	159.0	201.7	199.9	350.0

R27～R30

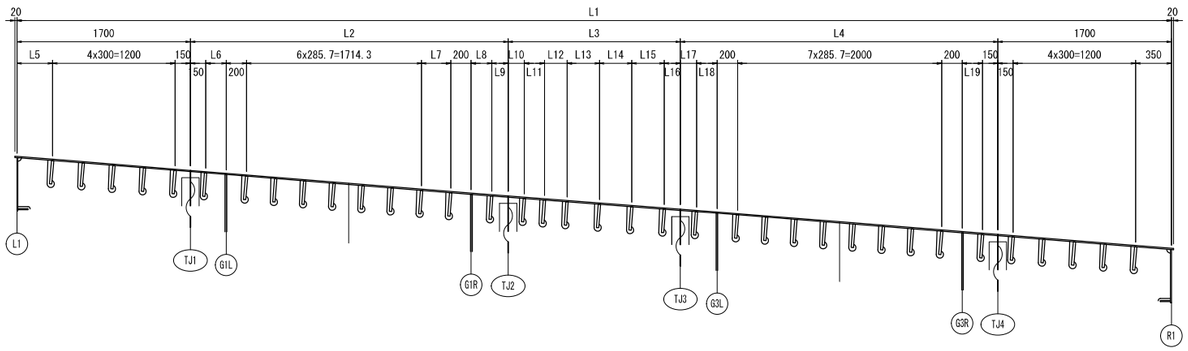

	L1	L2	L3	L4	L5	L6	L7	L8	L9	L10
R27	11309.8	3111.9	1687.9	3110.0	350.0	199.9	285.8	202.5	159.4	159.4
R28	11241.9	3111.3	1621.0	3109.6	350.0	200.0	285.7	202.2	159.1	159.2
R29	11118.7	3110.0	1499.9	3108.8	350.1	199.9	285.7	201.4	158.6	158.6
R30	11063.6	3109.4	1445.8	3108.5	350.1	200.0	285.7	201.1	158.3	158.4

	L11	L12	L13	L14	L15	L16	L17	L18	L19
R27	197.2	221.4	317.0	317.1	317.1	158.6	158.6	201.3	200.0
R28	323.0	221.2	221.2	221.2	316.7	158.5	158.5	201.1	200.0
R29	204.7	220.8	220.8	220.8	316.2	158.1	158.1	200.7	199.9
R30	152.1	220.5	220.5	220.5	315.8	157.9	157.9	200.5	200.0

R31～R33

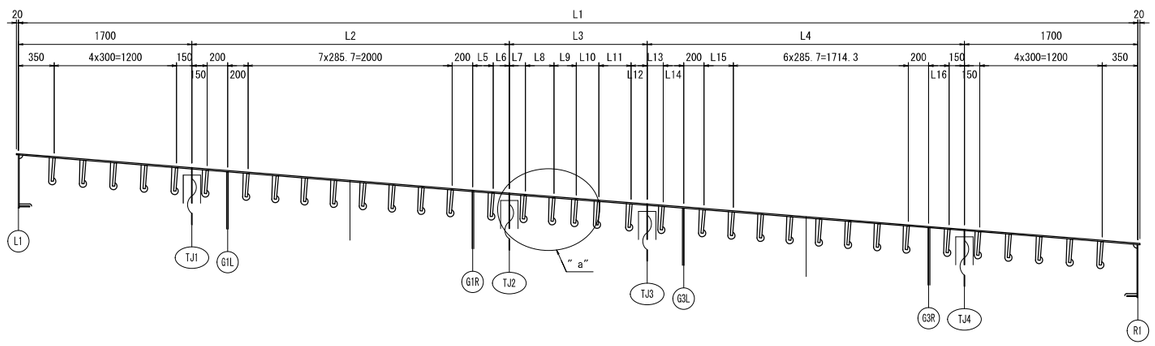

	L1	L2	L3	L4	L5	L6	L7	L8
R31	10967.0	3108.4	1350.7	3107.9	200.5	157.9	157.9	279.5
R32	10925.5	3108.0	1309.9	3107.7	200.3	157.7	157.7	239.4
R33	10875.0	3107.5	1260.0	3107.5	200.0	157.5	157.5	157.5

	L9	L10	L11	L12	L13	L14	L15	L16
R31	220.2	220.2	315.3	157.6	157.7	200.2	285.8	199.9
R32	220.1	220.1	315.1	157.6	157.6	200.1	285.7	199.9
R33	157.5	315.0	315.0	157.5	157.5	200.0	285.7	200.0

"a"部詳細　S=1:10

R33のみ

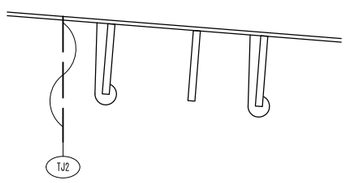

工事名	広島高速５号線温品ＪＣＴ鋼上部工事（２工区）		
図面番号	251 / 339	縮尺	図示
図面名	Dランプ第2橋 縦リブ配置要領図(その16)	番号	
路線名	広島高速５号線		

広島高速道路公社

Dランプ第2橋　縦リブ配置要領図(その16)　S=1:30

R70, R71

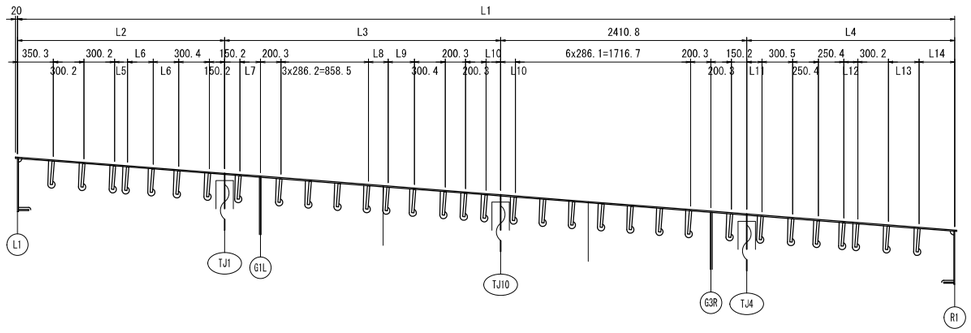

	L1	L2	L3	L4	L5	L6	L7
R70	9181.2	2029.7	2703.2	2037.6	127.7	250.3	200.3
R71	9051.0	2055.6	2520.9	2063.7	153.6	250.4	200.2

	L8	L9	L10	L11	L12	L13	L14
R70	191.7	258.4	143.1	150.2	135.3	300.3	350.3
R71	-	267.7	143.0	150.3	161.4	300.2	350.2

R73～R76

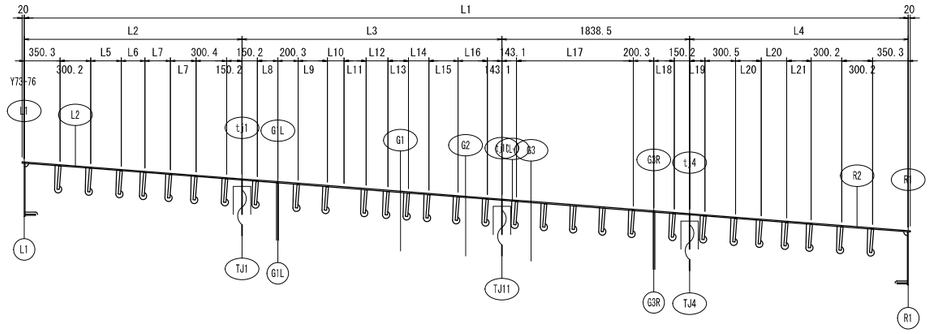

	L1	L2	L3	L4	L5	L6	L7	L8	L9	L10	L11
R73	8660.1	2133.5	2545.9	2142.2	300.2	231.5	250.3	200.2	286.2	162.5	215.3
R74	8399.1	2185.5	2180.6	2194.6	300.3	283.4	250.3	200.3	286.2	-	-
R75	8268.6	2211.5	1997.9	2220.8	300.2	209.2	300.4	200.3	286.2	-	-
R76	8006.5	2263.7	1631.0	2273.4	300.2	261.5	300.4	200.2	238.9	-	-

	L12	L13	L14	L15	L16	L17	L18	L19	L20	L21
R73	215.3	200.3	200.3	286.1	286.2	4x286.2=1144.6	200.3	150.2	250.4	239.9
R74	228.0	200.3	200.3	286.1	286.1	4x286.1=1144.4	200.2	150.2	250.4	292.4
R75	-	245.4	200.1	286.1	286.1	4x286.1=1144.6	200.3	150.3	300.5	218.3
R76	-	-	228.6	235.8	233.9	4x286.1=1144.5	200.3	150.2	300.5	271

″a″部詳細　S=1:10

R90のみ

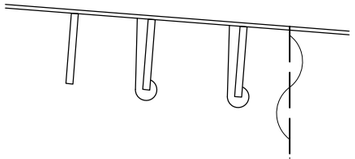

″b″部詳細　S=1:10

R90のみ

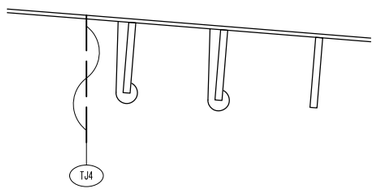

R77～R90

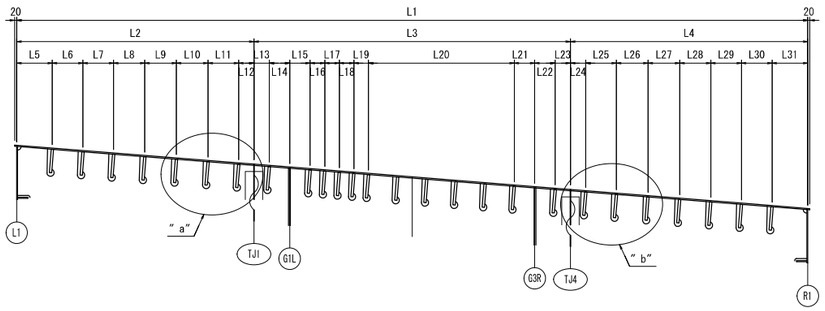

	L1	L2	L3	L4	L5	L6	L7	L8	L9	L10	L11	L12	L13	L14	L15	L16
R77	7874.9	2289.9	3285.3	2299.8	350.3	300.3	300.3	287.5	300.4	300.4	300.4	150.2	150.2	200.3	200.3	172.4
R78	7750.0	2325.0	3100.0	2325.0	350.0	300.0	300.0	305.0	310.0	310.0	300.0	150.0	150.0	200.0	200.0	-
R79	7750.0	2325.0	3100.0	2325.0	350.0	300.0	300.0	305.0	310.0	310.0	300.0	150.0	150.0	200.0	200.0	-
R80	7723.6	2312.2	3100.0	2311.3	350.0	300.0	300.0	292.1	310.0	310.0	300.0	150.0	150.0	200.0	200.0	-
R81	7686.1	2293.5	3100.0	2292.6	350.1	300.0	300.0	273.4	310.0	310.0	300.0	150.0	150.0	200.0	200.0	-
R82	7611.2	2256.0	3100.0	2255.1	350.1	300.0	300.0	236.0	310.0	310.0	300.0	150.0	150.0	199.9	200.0	-
R83	7573.7	2237.3	3100.0	2236.4	350.0	300.0	300.0	307.2	220.0	310.0	300.0	150.0	150.0	199.9	200.0	-
R84	7499.2	2200.1	3100.0	2199.2	350.0	300.0	300.0	270.0	220.0	310.0	300.0	150.0	150.0	200.0	200.0	-
R85	7462.2	2181.5	3100.0	2180.7	350.1	300.0	300.0	251.4	220.0	310.0	300.0	150.0	150.0	200.0	200.0	-
R86	7358.2	2129.5	3100.0	2128.7	350.0	300.0	300.0	199.4	220.0	310.0	300.0	150.0	150.0	200.0	200.0	-
R87	7318.9	2109.9	3100.0	2109.0	350.0	300.0	300.0	179.8	220.0	310.0	300.0	150.0	150.0	200.0	200.0	-
R88	7240.2	2070.5	3100.0	2069.7	350.0	300.0	300.0	230.5	220.0	220.0	300.0	150.0	150.0	200.0	200.0	-
R89	7200.8	2050.8	3100.0	2050.0	350.0	300.0	300.0	210.8	220.0	220.0	300.0	150.0	150.0	200.0	200.0	-
R90	7122.1	2011.5	3100.0	2010.6	350.0	300.0	300.0	301.4	155.0	155.0	300.0	150.0	150.0	200.0	200.0	-

	L17	L18	L19	L20	L21	L22	L23	L24	L25	L26	L27	L28	L29	L30	L31
R77	194.3	193.2	193.1	5x286.1=1430.7	200.3	200.3	150.2	150.3	300.5	300.5	300.5	297.3	300.2	300.2	350.3
R78	285.7	-	285.7	5x285.7=1428.6	200.0	200.0	150.0	150.0	300.0	310.0	310.0	305.0	300.0	300.0	349.9
R79	285.7	-	285.7	5x285.7=1428.6	200.0	200.0	150.0	150.0	300.0	310.0	310.0	305.0	300.0	300.0	349.9
R80	285.7	-	285.7	5x285.7=1428.6	200.0	200.0	150.0	150.0	300.0	310.0	310.0	291.2	300.0	300.0	350.0
R81	285.7	-	285.7	5x285.7=1428.6	200.0	200.1	150.0	150.0	300.0	310.0	310.0	272.5	300.0	300.0	350.0
R82	285.7	-	285.7	5x285.7=1428.6	200.0	200.0	150.0	150.0	300.0	310.0	310.0	235.1	300.0	300.0	349.9
R83	285.8	-	285.7	5x285.7=1428.6	200.0	199.9	150.0	150.0	300.0	310.0	220.0	306.4	300.0	300.0	350.0
R84	285.7		285.7	5x285.7=1428.6	200.0	200.0	150.0	150.0	300.0	310.0	220.0	269.1	300.0	300.0	350.0
R85	285.7	-	285.7	5x285.7=1428.6	200.0	200.1	150.0	150.0	300.0	310.0	220.0	250.6	300.0	300.0	350.0
R86	285.7	-	285.7	5x285.7=1428.6	200.0	200.0	150.0	150.0	300.0	310.0	220.0	198.7	300.0	300.0	349.9
R87	285.7	-	285.7	5x285.7=1428.6	200.0	200.0	150.0	150.0	300.0	310.0	220.0	179.0	300.0	300.0	350.1
R88	285.6	-	285.7	5x285.7=1428.6	200.0	200.1	150.0	150.0	300.0	220.0	220.0	229.6	300.0	300.0	350.0
R89	285.7	-	285.7	5x285.7=1428.6	200.0	200.0	150.0	150.0	300.0	220.0	220.0	209.9	300.0	300.0	350.1
R90	285.8	-	285.7	5x285.7=1428.6	200.0	200.0	150.0	150.0	300.0	155.0	155.0	300.6	300.0	300.0	350.0

R72

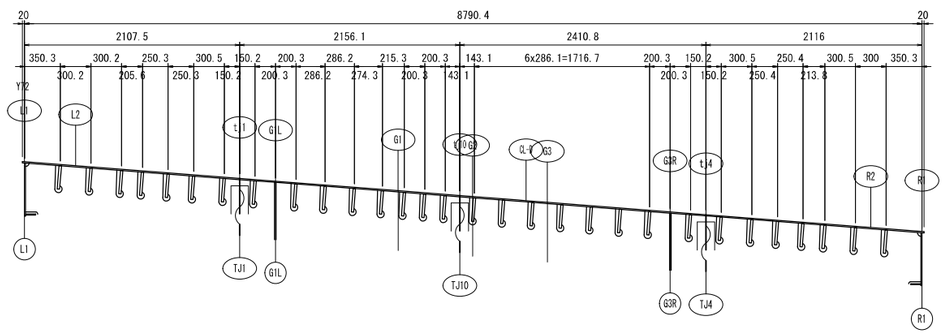

工事名	広島高速５号線温品ＪＣＴ鋼上部工事（２工区）		
図面番号	252 / 339	縮尺	図示
図面名	Dランプ第2橋 縦リブ配置要領図(その17)	番号	
路線名	広島高速５号線		

広島高速道路公社

Dランプ第2橋　縦リブ配置要領図(その17)　S=1:30

R91～R100

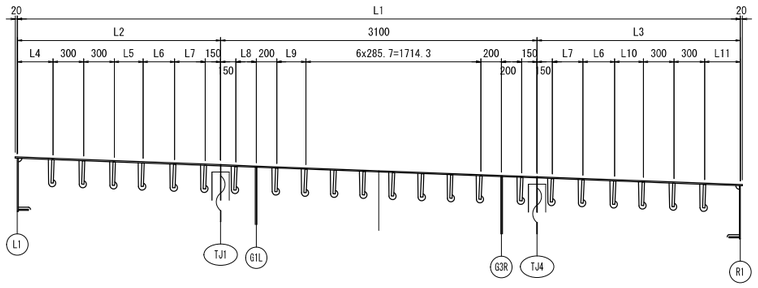

	L1	L2	L3	L4	L5	L6	L7	L8	L9	L10	L11
R91	7082.8	1991.8	1991.0	350.0	281.7	310.0	300.0	200.0	285.7	281.0	350.0
R92	7004.0	1952.4	1951.6	350.0	242.4	310.0	300.0	199.9	285.7	241.6	350.0
R93	6964.7	1932.7	1931.9	350.0	222.7	310.0	300.0	200.0	285.7	221.8	350.0
R94	6885.9	1893.4	1892.6	350.0	183.3	310.0	300.0	200.1	285.7	182.5	350.0
R95	6846.6	1873.7	1872.9	350.0	235.7	220.0	300.0	199.9	285.8	252.8	350.0
R96	6767.8	1834.3	1833.5	350.1	214.3	220.0	300.0	200.0	285.7	213.5	350.0
R97	6728.5	1814.6	1813.9	349.9	194.6	220.0	300.0	200.0	285.7	193.7	350.0
R98	6649.7	1775.2	1774.5	350.0	235.2	220.0	220.0	200.0	285.7	234.4	350.1
R99	6610.3	1755.5	1754.8	350.1	215.4	220.0	220.0	200.0	285.7	214.8	350.0
R100	6531.5	1716.1	1715.4	350.0	176.1	220.0	220.0	199.9	285.7	175.4	350.0

″a″ 部詳細　S=1:10

R142のみ

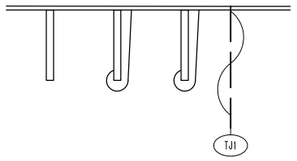

″b″ 部詳細　S=1:10

R142のみ

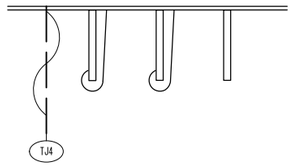

R101～R111,R132～R142

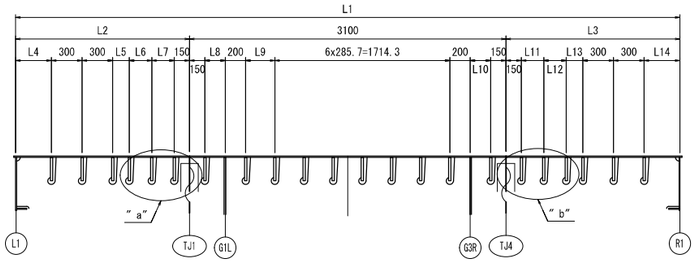

	L1	L2	L3	L4	L5	L6	L7	L8	L9	L10	L11	L12	L13	L14
R101	6506.7	1703.1	1703.7	350.0	162.9	220.0	220.0	200.1	285.7	200.0	220.0	220.0	163.6	350.0
R102	6579.7	1739.5	1740.2	350.0	199.4	220.0	220.0	200.1	285.6	200.1	220.0	220.0	200.2	350.0
R103	6616.2	1757.8	1758.4	350.0	217.7	220.0	220.0	200.0	285.7	200.0	220.0	220.0	218.4	350.0
R104	6689.2	1794.3	1794.9	350.0	254.2	220.0	220.0	200.0	285.7	200.0	220.0	220.0	254.9	350.0
R105	6725.7	1812.5	1813.2	350.0	272.5	220.0	220.0	200.0	285.7	200.0	220.0	220.0	273.1	350.0
R106	6798.8	1849.1	1849.7	350.0	229.0	220.0	300.0	200.1	285.6	200.1	300.0	220.0	229.7	350.1
R107	6835.4	1867.4	1868.0	350.0	247.3	220.0	300.0	200.0	285.7	200.0	300.0	220.0	247.9	350.0
R108	6908.5	1903.9	1904.6	350.0	283.8	220.0	300.0	200.0	285.6	200.1	300.0	220.0	284.5	350.0
R109	6945.1	1922.2	1922.9	350.0	212.2	310.0	300.0	200.0	285.7	200.0	300.0	212.9	300.0	350.0
R110	7018.4	1958.8	1959.5	350.0	248.9	310.0	300.0	199.9	285.8	199.9	300.0	310.0	249.4	350.0
R111	7055.0	1977.2	1977.9	350.0	267.1	310.0	300.0	200.0	285.9	200.0	300.0	310.0	267.7	350.0
R132	7057.2	1978.2	1979.0	350.0	268.1	310.0	300.0	200.0	285.7	200.0	300.0	310.0	268.8	350.0
R133	7021.3	1960.3	1961.0	350.1	250.2	310.0	300.0	200.0	285.7	200.1	300.0	310.0	250.9	350.1
R134	6949.4	1924.4	1925.1	350.0	304.3	220.0	300.0	200.0	285.8	199.9	300.0	220.0	305.0	350.0
R135	6913.5	1906.4	1907.1	350.0	286.4	220.0	300.0	200.0	285.7	199.9	300.0	220.0	287.1	350.0
R136	6841.7	1870.5	1871.2	350.1	250.5	220.0	300.0	200.0	285.8	200.0	300.0	220.0	251.2	350.1
R137	6805.9	1852.6	1853.3	350.0	232.6	220.0	300.0	200.0	285.7	200.0	300.0	220.0	233.2	350.0
R138	6734.2	1816.8	1817.4	350.0	276.8	220.0	220.0	200.0	285.6	200.0	220.0	220.0	277.4	350.1
R139	6698.4	1798.8	1799.5	350.0	258.8	220.0	220.0	200.0	285.7	200.0	220.0	220.0	259.5	350.0
R140	6626.7	1763.0	1763.7	350.0	223.0	220.0	220.0	200.0	285.8	200.0	220.0	220.0	223.6	350.0
R141	6590.9	1745.1	1745.8	350.0	205.1	220.0	220.0	200.0	285.7	200.0	220.0	220.0	205.7	350.0
R142	6519.4	1709.4	1710.0	350.0	154.7	154.7	300.0	200.0	285.7	200.0	300.0	155.0	154.9	350.0

″c″ 部詳細　S=1:10

R112のみ

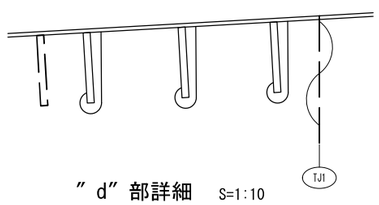

″d″ 部詳細　S=1:10

R112のみ

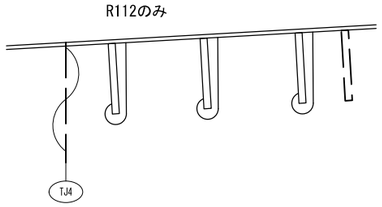

R112～R131

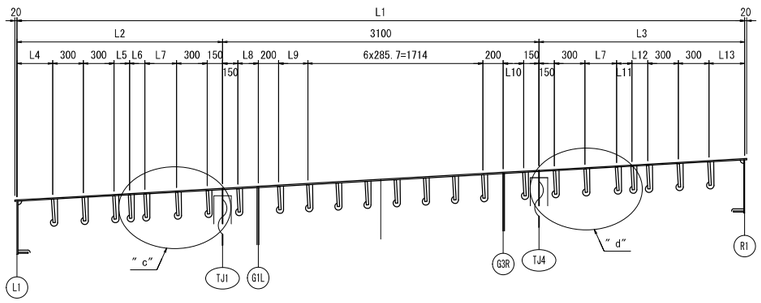

	L1	L2	L3	L4	L5	L6	L7	L8	L9	L10	L11	L12	L13
R112	7128.3	2013.8	2014.5	350.1	151.9	151.9	310.0	199.9	285.7	200.0	150.9	153.6	350.0
R113	7165.0	2032.2	2032.9	350.0	192.1	220.0	220.0	200.0	285.6	200.0	220.0	192.8	350.0
R114	7238.5	2068.9	2069.6	350.0	228.7	220.0	220.0	200.1	285.7	199.9	220.0	229.5	350.0
R115	7275.2	2087.2	2088.0	350.0	247.1	220.0	220.0	200.1	285.7	199.9	220.0	247.9	350.1
R116	7348.7	2124.0	2124.7	350.0	284.0	220.0	220.0	199.9	285.7	200.0	220.0	284.6	350.0
R117	7375.0	2137.5	2137.5	350.0	297.4	220.0	220.0	200.0	285.7	200.0	220.0	297.5	350.0
R118	7375.0	2137.5	2137.5	350.0	297.4	220.0	220.0	200.0	285.7	200.0	220.0	297.5	350.0
R119	7375.0	2137.5	2137.5	350.0	297.4	220.0	220.0	200.0	285.7	200.0	220.0	297.5	350.0
R120	7375.0	2137.5	2137.5	350.0	297.4	220.0	220.0	200.0	285.7	200.0	220.0	297.5	350.0
R121	7375.0	2137.5	2137.5	350.0	297.4	220.0	220.0	200.0	285.7	200.0	220.0	297.5	350.0
R122	7375.0	2137.5	2137.5	350.0	297.4	220.0	220.0	200.0	285.7	200.0	220.0	297.5	350.0
R123	7375.0	2137.5	2137.5	350.0	297.4	220.0	220.0	200.0	285.7	200.0	220.0	297.5	350.0
R124	7375.0	2137.5	2137.5	350.0	297.4	220.0	220.0	200.0	285.7	200.0	220.0	297.5	350.0
R125	7375.0	2137.5	2137.5	350.0	297.4	220.0	220.0	200.0	285.7	200.0	220.0	297.5	350.0
R126	7375.0	2137.5	2137.5	350.0	297.4	220.0	220.0	200.0	285.7	200.0	220.0	297.5	350.0
R127	7345.3	2122.3	2123.0	350.0	282.3	220.0	220.0	200.0	285.6	200.0	220.0	283.0	350.0
R128	7273.2	2086.2	2087.0	350.0	246.3	220.0	220.0	200.0	285.6	200.1	220.0	246.9	350.0
R129	7237.1	2068.2	2068.9	350.0	228.1	220.0	220.0	200.1	285.6	200.1	220.0	228.9	350.0
R130	7165.1	2032.2	2032.9	350.0	192.2	220.0	220.0	200.0	285.7	200.0	220.0	192.8	350.1
R131	7129.1	2014.2	2014.9	350.0	174.1	220.0	220.0	200.0	285.7	200.0	220.0	174.9	350.1

R143

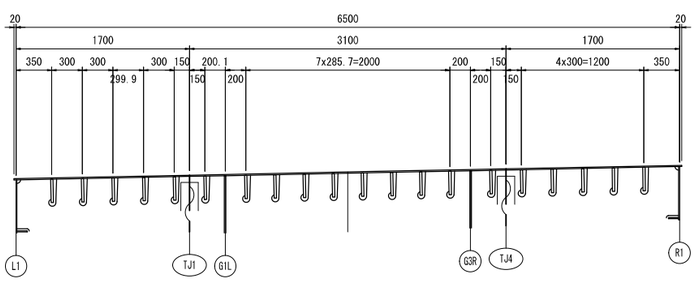

工事名	広島高速５号線温品ＪＣＴ鎖上部工事（２工区）		
図面番号	253 / 339	縮尺	図示
図面名	Dランプ第2橋 壁高欄配筋図(その1)	番号	
路線名	広島高速５号線		

広島高速道路公社

Dランプ第2橋 壁高欄配筋図(その1)　S=1:500

配置図

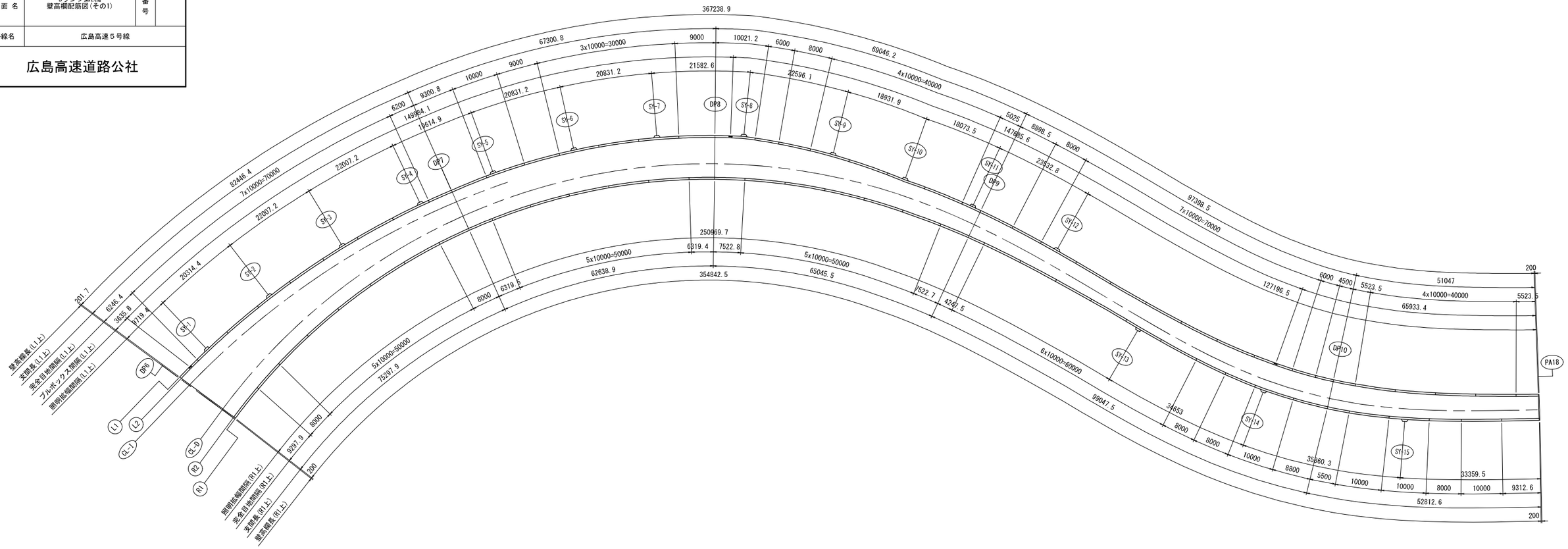

完全目地詳細　S=1:20

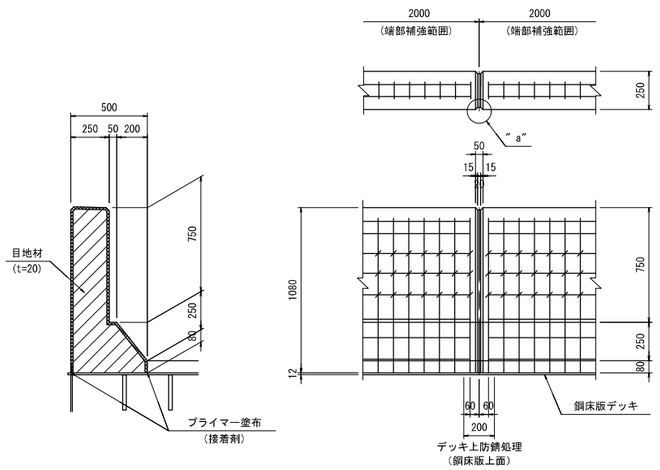

"a"部詳細　S=1:5

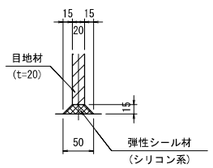

通信管位置　S=1:20

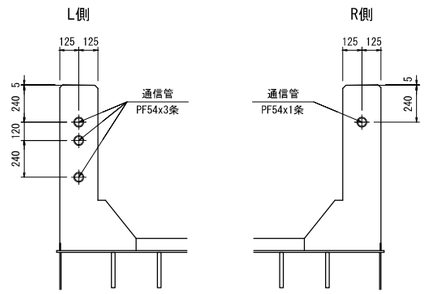

壁高欄天端詳細　S=1:10

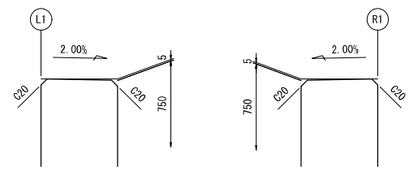

工 事 名	広島高速５号線温品ＪＣＴ鋼上部工事（２工区）		
図面番号	254 / 339	縮　尺	図 示
図 面 名	Dランプ第2橋 壁高欄配筋図(その2)	番号	
路線名	広島高速５号線		
広島高速道路公社			

Dランプ第2橋 壁高欄配筋図(その2)　S=1:30

L側 側面図(1/7)

注 記

1. 特記なき鉄筋は、全て SD345とする。
   異形スタッドは、全て SD345相当とする。
2. ※印は異径スタッドを示す。
3. コンクリートには膨張剤(35kg/1m3当り)を入れるものとし、
   コンクリート強度は30N/mm2とする。
4. 鋼床版横継手付近のスタッド溶接は、
   適宜、鉄筋位置の組み変えを行うこと。
5. ブルボックス部詳細は、壁高欄配筋図(その10)
   を参照のこと。
6. 照明拡幅部詳細は、壁高欄配筋図(その12)
   を参照のこと。

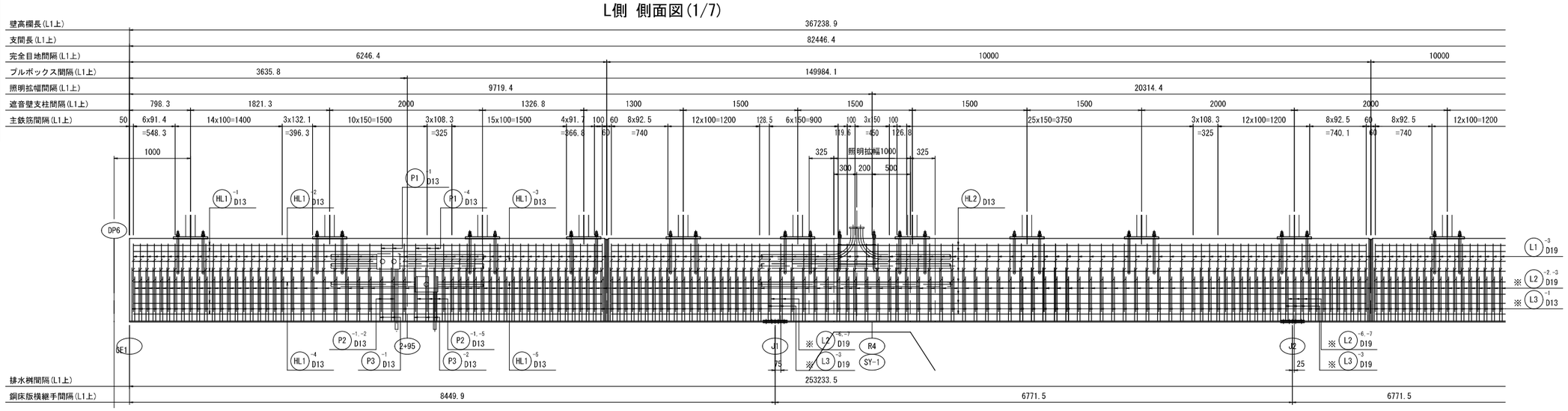

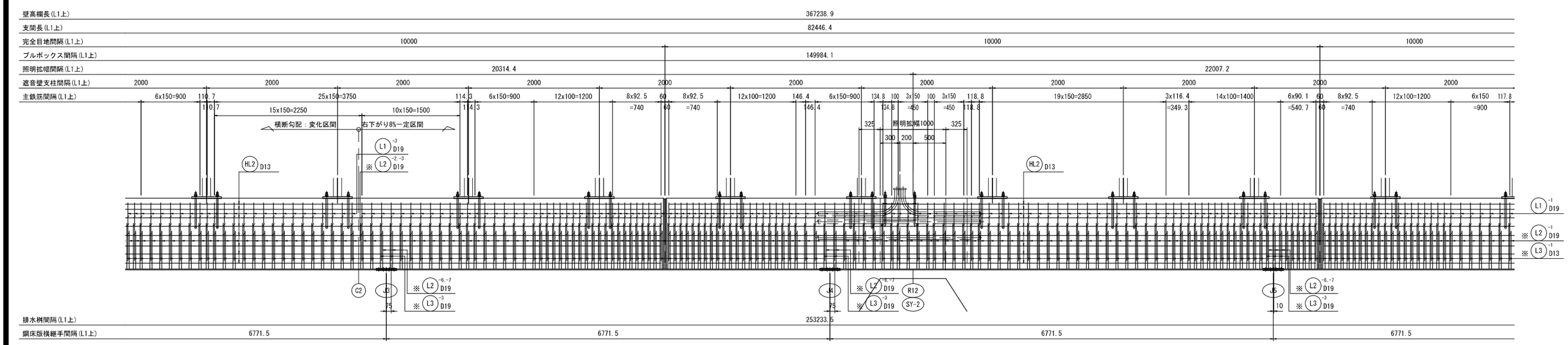

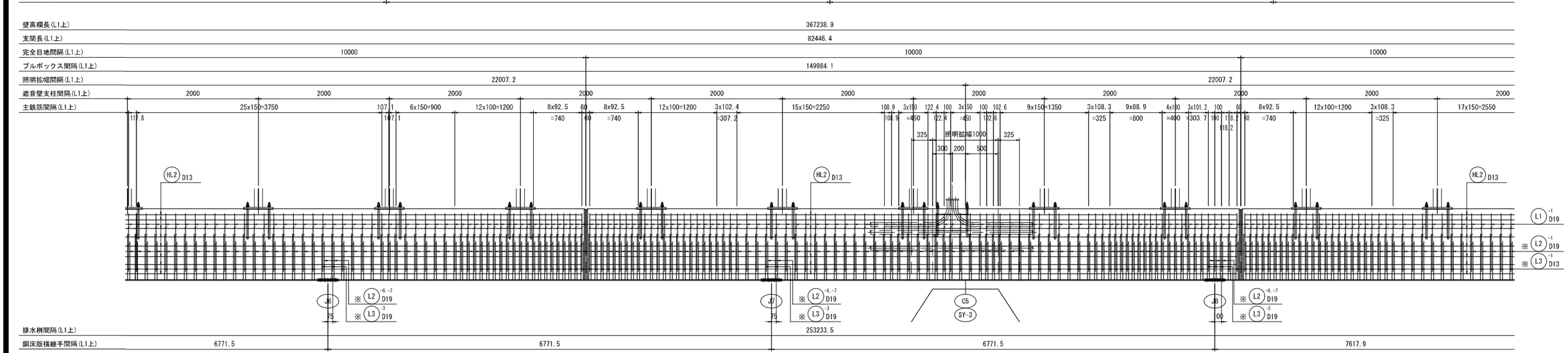

工 事 名	広島高速５号線温品ＪＣＴ鋼上部工事（２工区）		
図面番号	255 / 339	縮 尺	図 示
図 面 名	Dランプ第2橋 壁高欄配筋図(その3)	番号	
路線名	広島高速５号線		
広島高速道路公社			

Dランプ第2橋 壁高欄配筋図(その3)

S=1:30

L側 側面図(2/7)

注 記

1. 特記なき鉄筋は、全て SD345とする。
   異形スタッドは、全て SD345相当とする。
2. ※印は異径スタッドを示す。
3. コンクリートには膨張剤(35kg/1m3当り)を入れるものとし、
   コンクリート強度は30N/mm2とする。
4. 鋼床版横継手付近のスタッド溶接は、
   適宜、鉄筋位置の組み変えを行うこと。
5. 照明拡幅部詳細は、壁高欄配筋図(その12)
   を参照のこと。

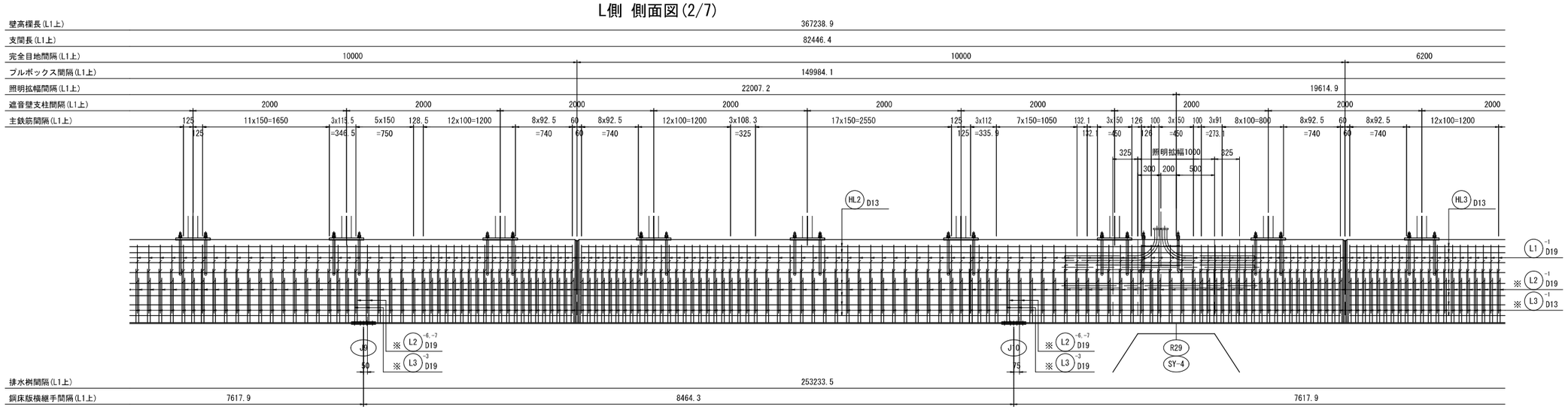

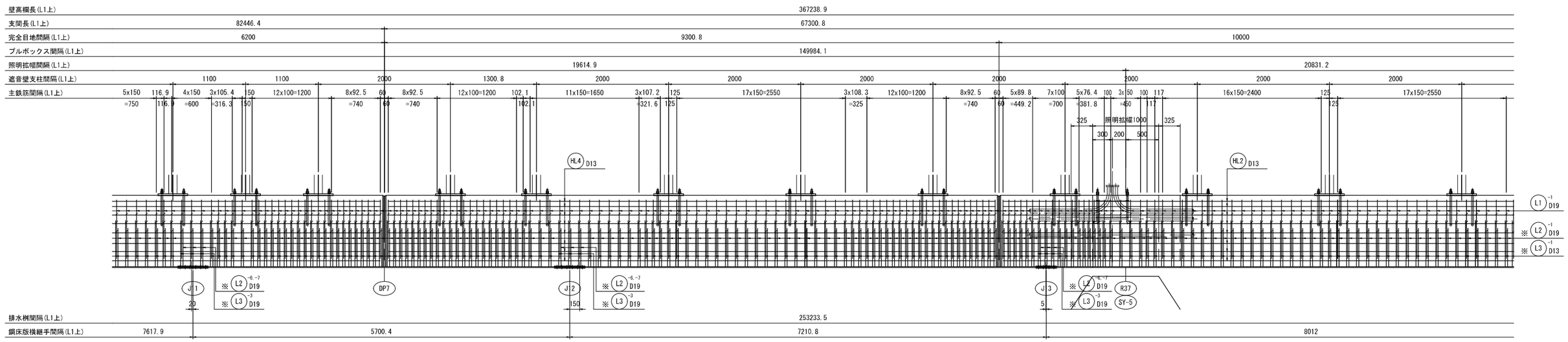

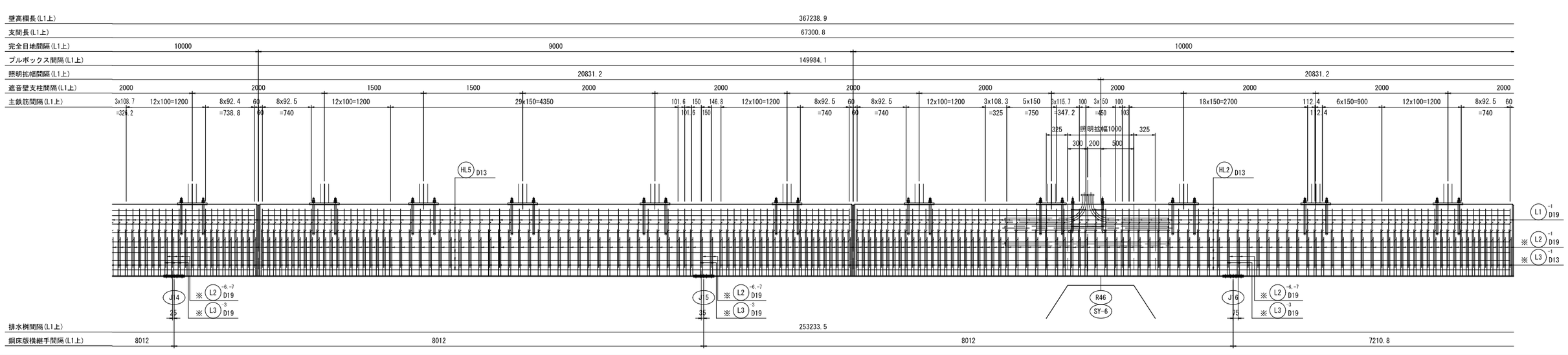

工事名	広島高速５号線温品ＪＣＴ鋼上部工事（２工区）		
図面番号	256 / 339	縮尺	図示
図面名	Dランプ第2橋 壁高欄配筋図(その4)	番号	
路線名	広島高速５号線		

広島高速道路公社

Dランプ第2橋 壁高欄配筋図(その4)

S=1:30

L側 側面図(3/7)

注 記

1. 特記なき鉄筋は、全て SD345とする。
   異形スタッドは、全て SD345相当とする。
2. ※印は異径スタッドを示す。
3. コンクリートには膨張剤(35kg/1m3当り)を入れるものとし、
   コンクリート強度は30N/mm2とする。
4. 鋼床版横継手付近のスタッド溶接は、
   適宜、鉄筋位置の組み変えを行うこと。
5. ブルボックス部詳細は、壁高欄配筋図(その10)
   を参照のこと。
6. 照明拡幅部詳細は、壁高欄配筋図(その12)
   を参照のこと。

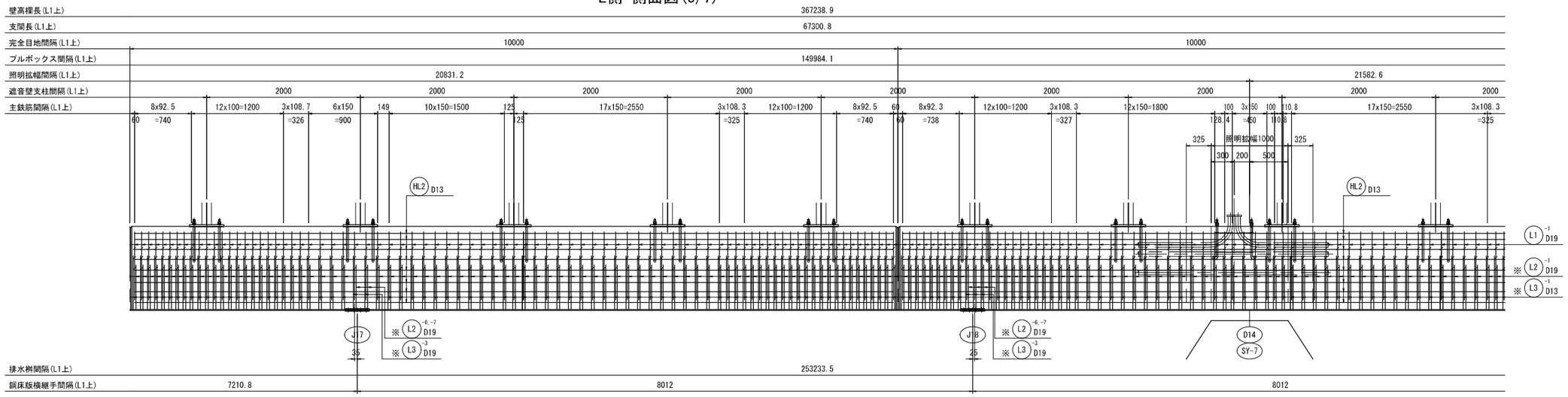

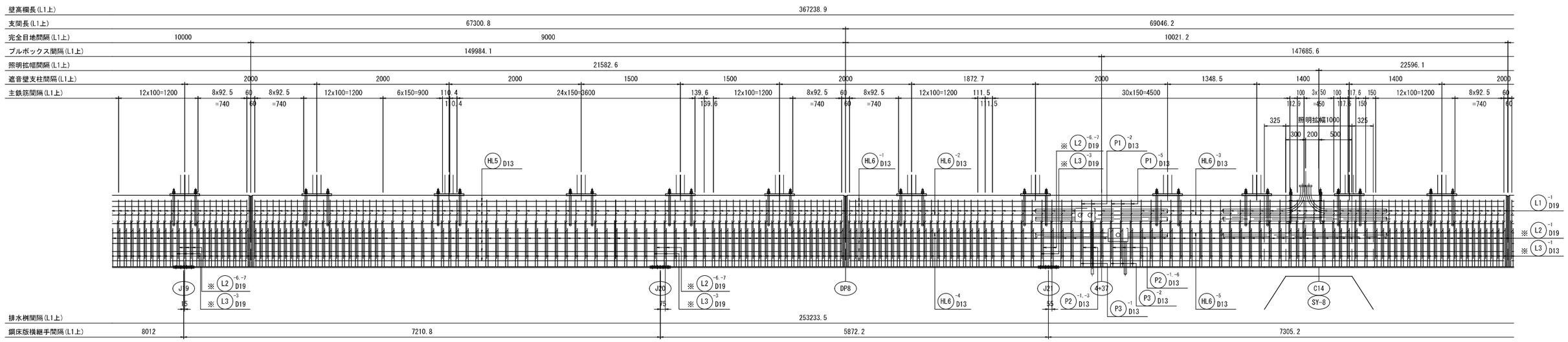

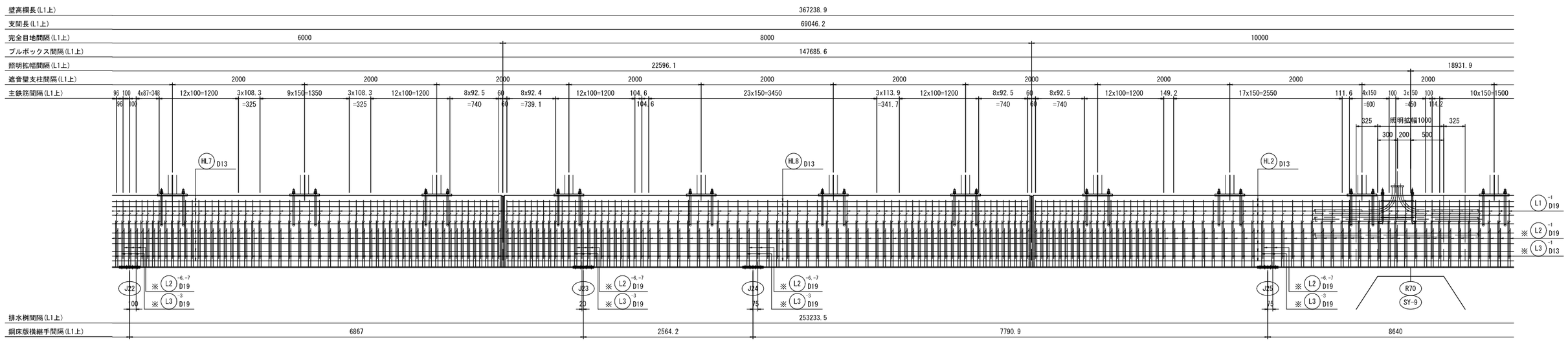

工事名	広島高速５号線温品ＪＣＴ鋼上部工事（２工区）		
図面番号	257 / 339	縮尺	図示
図面名	Dランプ第2橋 壁高欄配筋図(その5)	番号	
路線名	広島高速５号線		
広島高速道路公社			

Dランプ第2橋 壁高欄配筋図(その5)

S=1:30

L側 側面図(4/7)

注 記

1. 特記なき鉄筋は、全て SD345とする。
   異形スタッドは、全て SD345相当とする。
2. ※印は異径スタッドを示す。
3. コンクリートには膨張剤(35kg/1m3当り)を入れるものとし、
   コンクリート強度は30N/mm2とする。
4. 鋼床版横継手付近のスタッド溶接は、
   適宜、鉄筋位置の組み変えを行うこと。
5. 照明拡幅部詳細は、壁高欄配筋図(その12)
   を参照のこと。

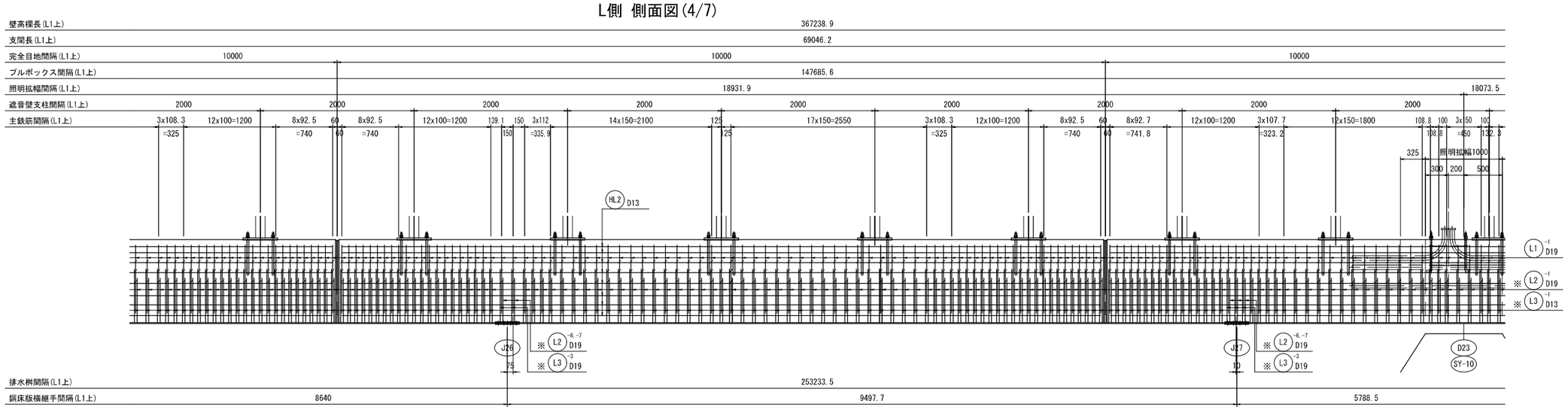

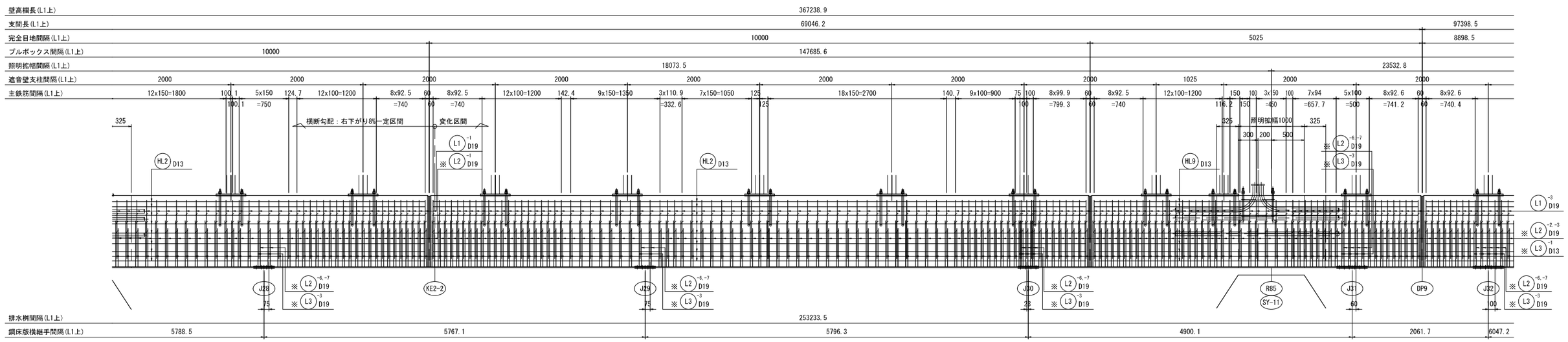

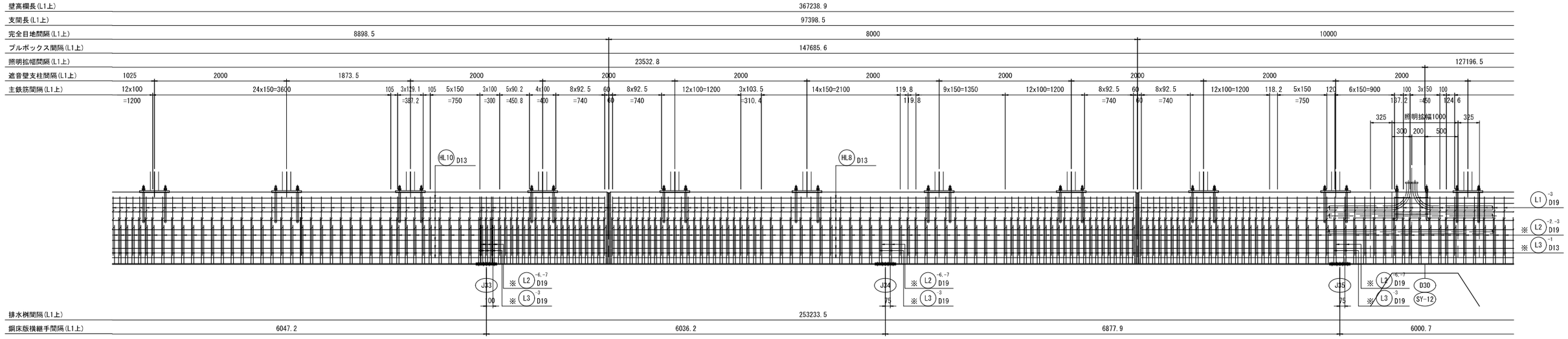

工事名	広島高速５号線温品ＪＣＴ鋼上部工事（２工区）		
図面番号	258 / 339	縮尺	図示
図面名	Dランプ第2橋 壁高欄配筋図(その6)	番号	
路線名	広島高速５号線		
広島高速道路公社			

Dランプ第2橋 壁高欄配筋図(その6)

S=1:30

L側 側面図(5/7)

注 記

1. 特記なき鉄筋は、全て SD345とする。
   異形スタッドは、全て SD345相当とする。
2. ※印は異径スタッドを示す。
3. コンクリートには膨張剤(35kg/1m3当り)を入れるものとし、
   コンクリート強度は30N/mm2とする。
4. 鋼床版横継手付近のスタッド溶接は、
   適宜、鉄筋位置の組み変えを行うこと。
5. ブルボックス部詳細は、壁高欄配筋図(その10)
   を参照のこと。

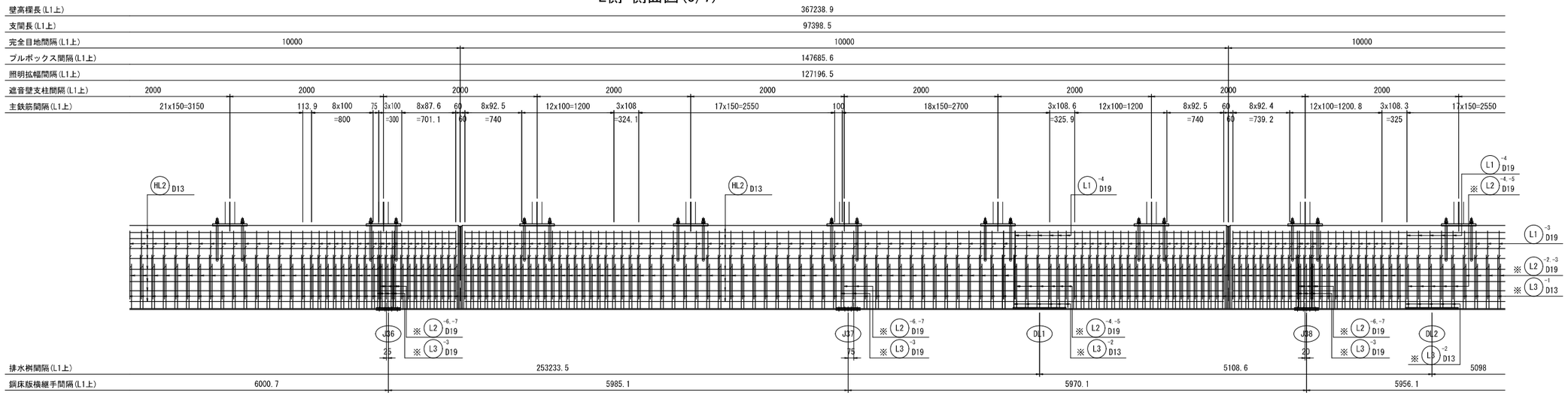

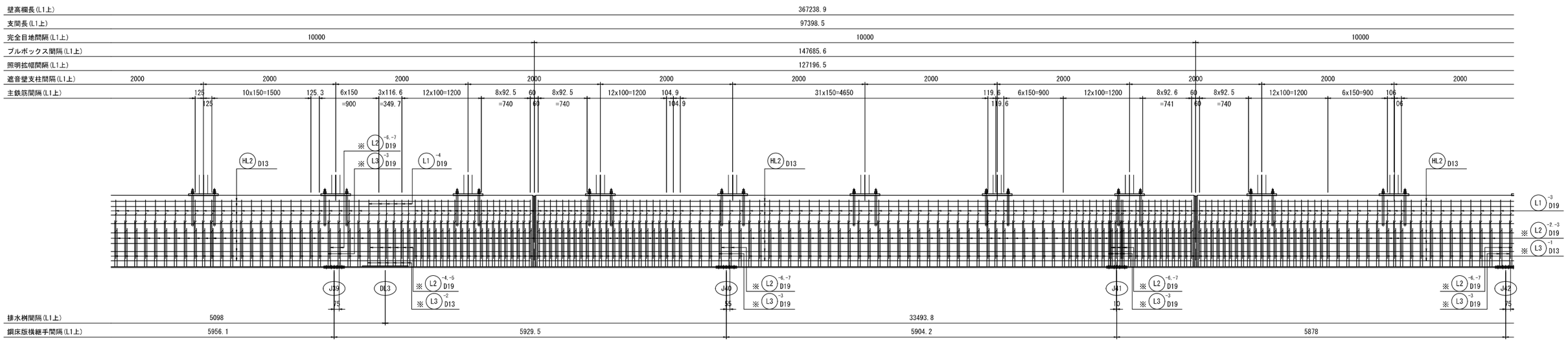

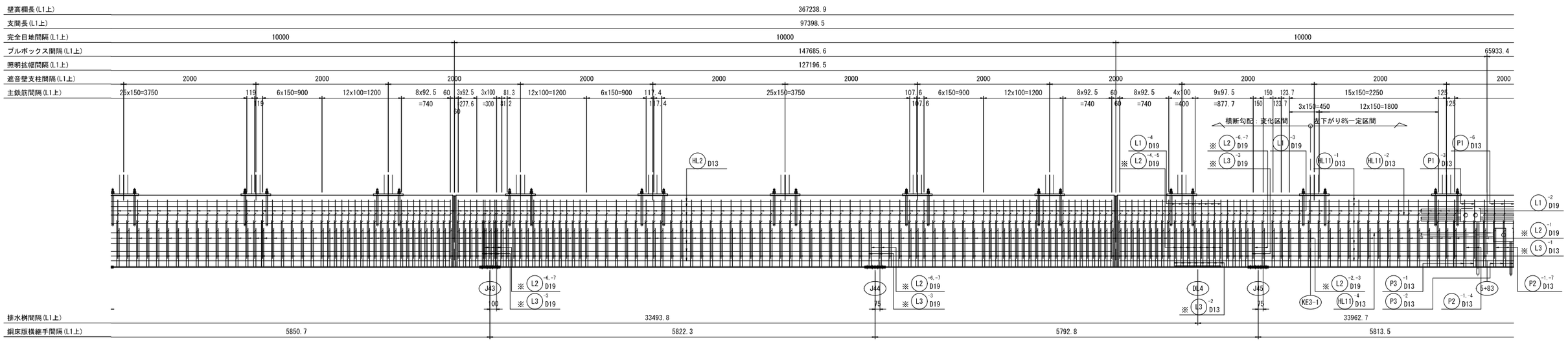

工事名	広島高速５号線温品ＪＣＴ鋼上部工事（２工区）		
図面番号	259 / 339	縮尺	図示
図面名	Dランプ第2橋 壁高欄配筋図(その7)	番号	
路線名	広島高速５号線		

広島高速道路公社

Dランプ第2橋 壁高欄配筋図(その7)

S=1:30

L側 側面図(6/7)

注 記

1. 特記なき鉄筋は、全て SD345とする。
   異形スタッドは、全て SD345相当とする。
2. ※印は異径スタッドを示す。
3. コンクリートには膨張剤(35kg/1m3当り)を入れるものとし、
   コンクリート強度は30N/mm2とする。
4. 鋼床版横継手付近のスタッド溶接は、
   適宜、鉄筋位置の組み変えを行うこと。

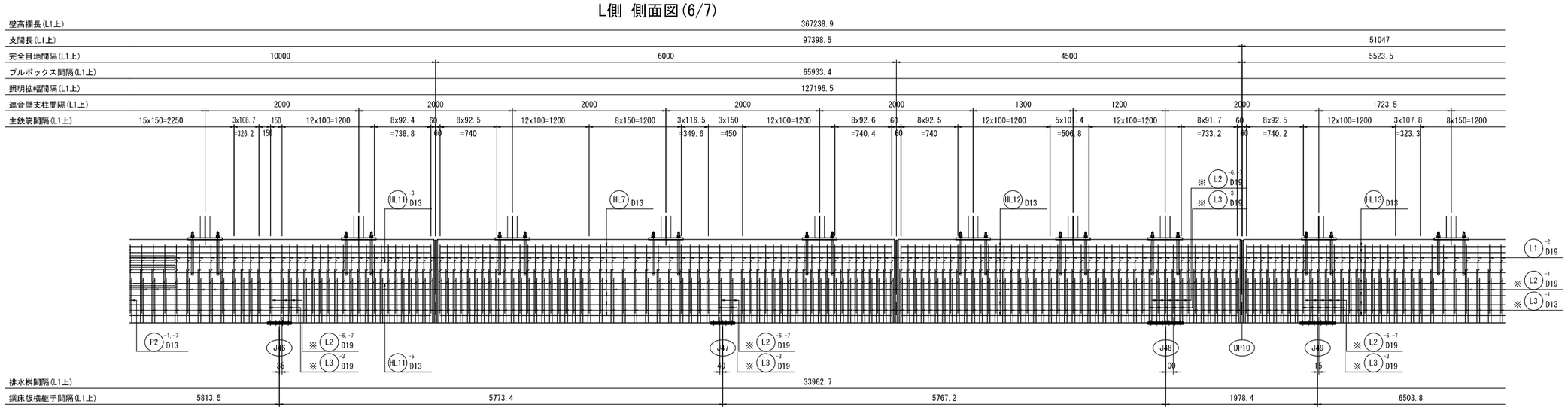

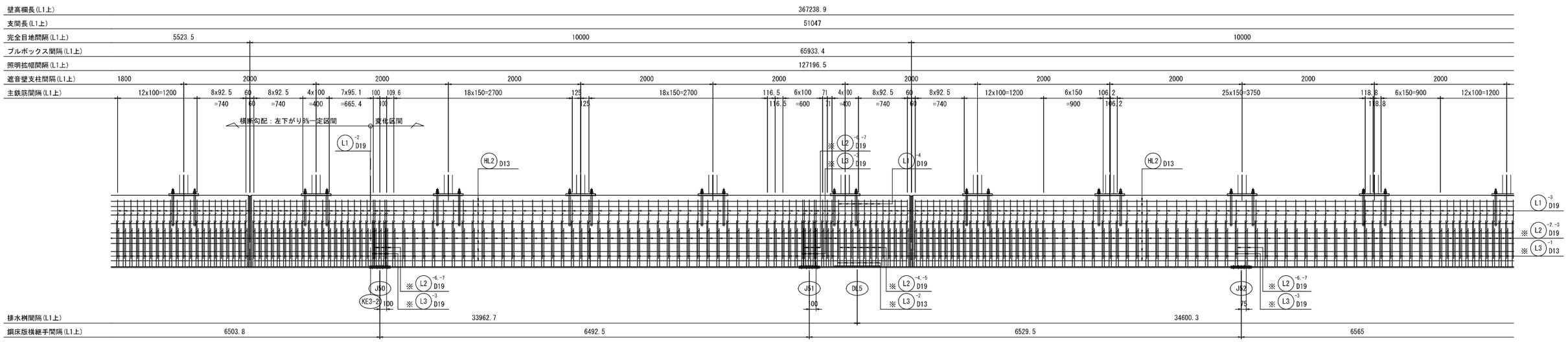

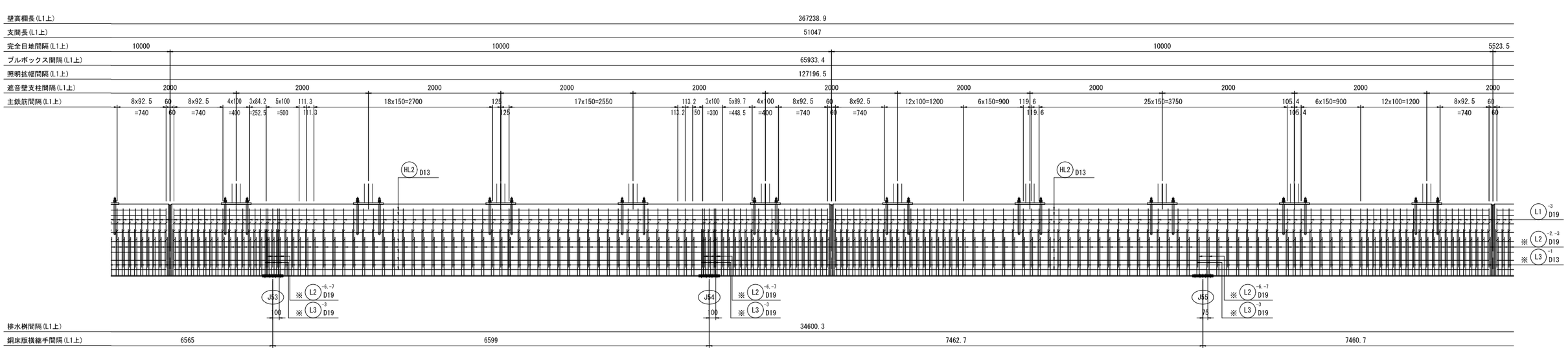

工事名	広島高速５号線温品ＪＣＴ鋼上部工事（２工区）		
図面番号	260 / 339	縮尺	図示
図面名	Dランプ第2橋 壁高欄配筋図(その8)	番号	
路線名	広島高速５号線		

広島高速道路公社

注 記

1. 特記なき鉄筋は、全て SD345とする。
   異形スタッドは、全て SD345相当とする。
2. ※印は異径スタッドを示す。
3. コンクリートには膨張剤(35kg/1m3当り)を入れるものとし、
   コンクリート強度は30N/mm2とする。
4. 鋼床版横継手付近のスタッド溶接は、
   適宜、鉄筋位置の組み変えを行うこと。

Dランプ第2橋 壁高欄配筋図(その8)　S=1:20

L側 側面図(7/7)　S=1:30

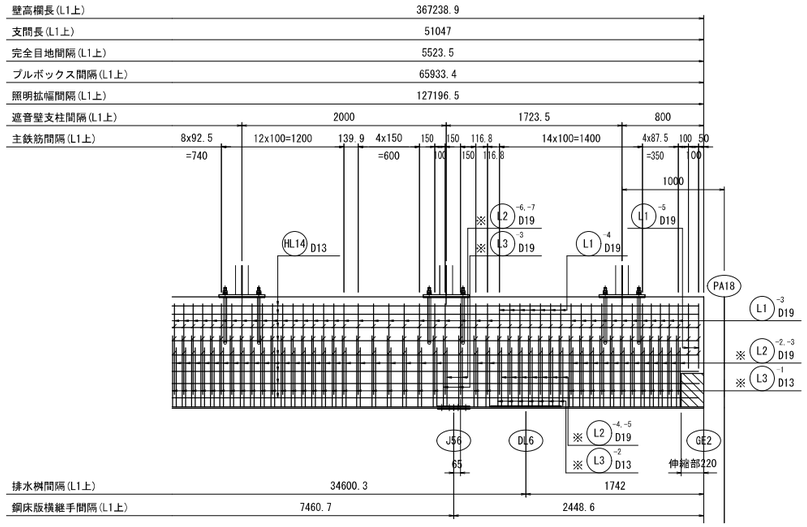

断 面 図

伸 縮 部

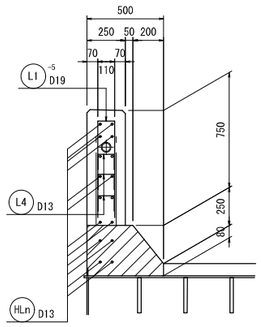

標 準 部

右下がり8%一定区間

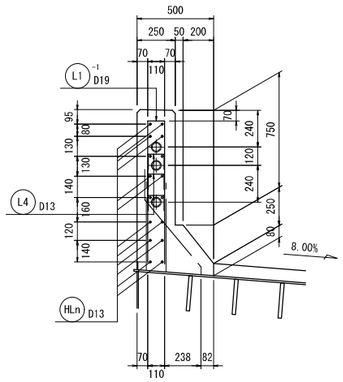

左下がり8%一定区間

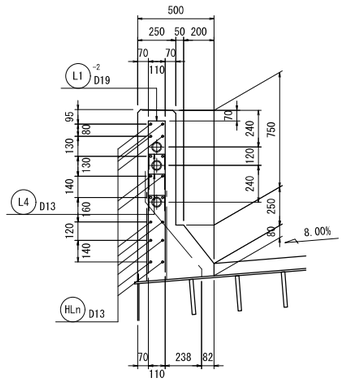

横断勾配変化区間

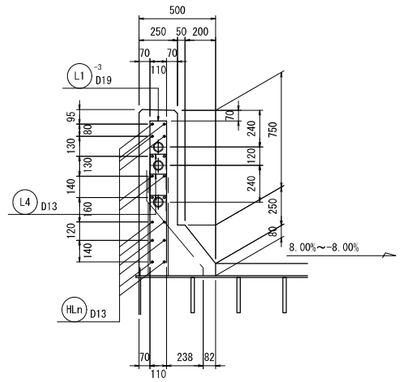

排水桝部(DL1～DL6)

横断勾配変化区間

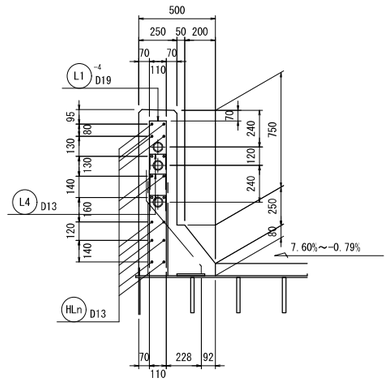

スタッドの押さえ寸法図　S=1:5

鋼床版横継手付近のスタッド溶接は、適宜、鉄筋位置の組み変えを行うこと。

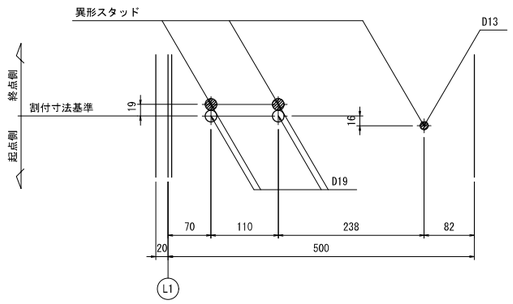

スタッド配置

右下がり8%一定区間

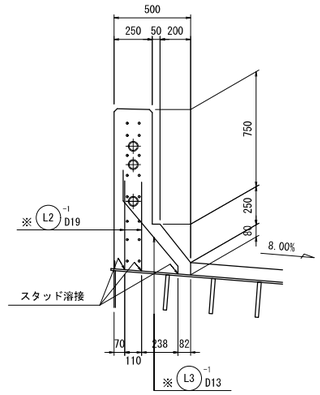

左下がり8%一定区間

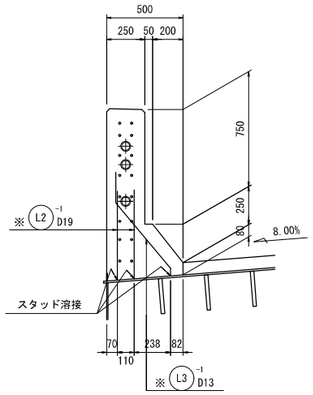

横断勾配変化区間

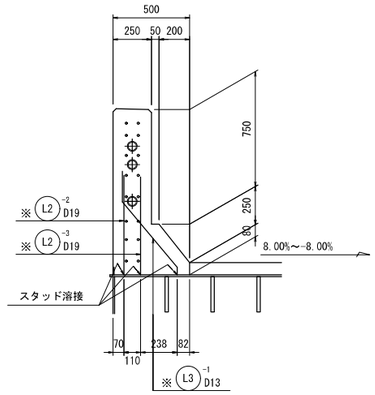

横断勾配変化区間

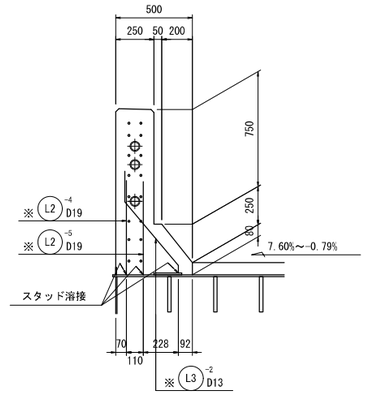

工事名	広島高速５号線温品ＪＣＴ鋼上部工事（２工区）		
図面番号	261 / 339	縮尺	図示
図面名	Dランプ第2橋 壁高欄配筋図(その9)	番号	
路線名	広島高速５号線		

広島高速道路公社

Dランプ第2橋 壁高欄配筋図(その9)

S=1:20

鋼床版横継手部

平面図寸法値は、壁高欄配置図(その8)のスタッド押さえ寸法図の「割付寸法基準」の寸法を示す。

注 記

1. 特記なき鉄筋は、全て SD345とする。
   異形スタッドは、全て SD345相当とする。
2. ※印は異径スタッドを示す。
3. コンクリートには膨張剤(35kg/1m3当り)を入れるものとし、
   コンクリート強度は30N/mm2とする。
4. 鋼床版横継手付近のスタッド溶接は、
   適宜、鉄筋位置の組み変えを行うこと。

平 面 図

J1, J3, J4, J6, J7, J10, J16, J20, J24～J26,
J28, J29, J34, J35, J37, J39, J42, J44, J45, J52, J55

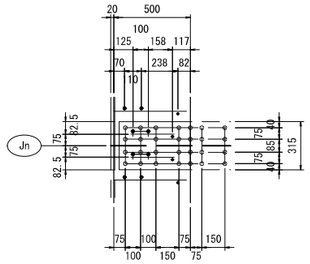

J8, J22, J33, J43
J50, J51, J53, J54

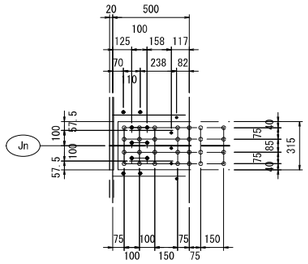

J12

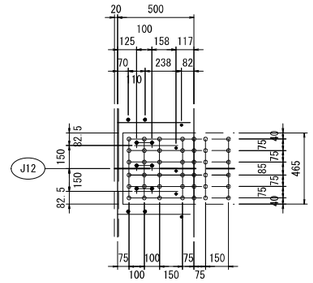

J32, J48

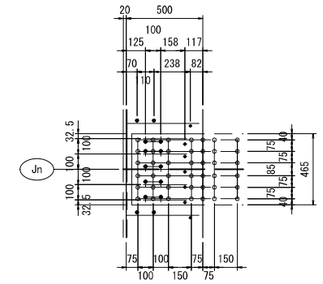

J9, J21, J40, J56

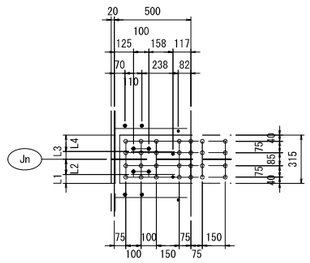

Jn	L1	L2	L3	L4
J9	57.5	100	50	107.5
J21	62.5	95	55	102.5
J40	62.5	95	55	102.5
J56	72.5	85	65	92.5

J11

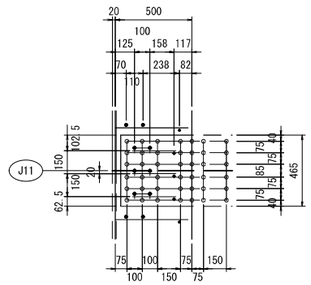

J13, J14, J23, J27, J30, J36, J38, J41

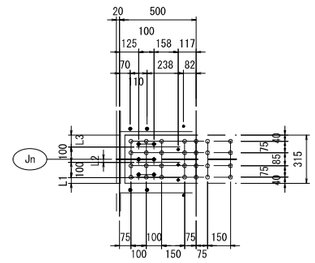

Jn	L1	L2	L3
J13	52.5	5	62.5
J14	32.5	25	82.5
J23	37.5	20	77.5
J27	47.5	10	67.5

Jn	L1	L2	L3
J30	34.5	23	80.5
J36	32.5	25	82.5
J38	37.5	20	77.5
J41	47.5	10	67.5

J2, J5, J18, J19

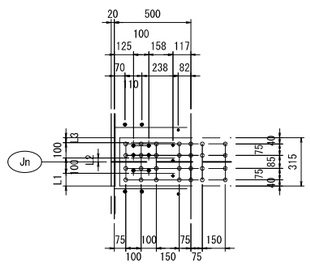

Jn	L1	L2	L3
J2	82.5	25	32.5
J5	67.5	10	47.5
J18	82.5	25	32.5
J19	72.5	15	42.5

J15, J17, J47

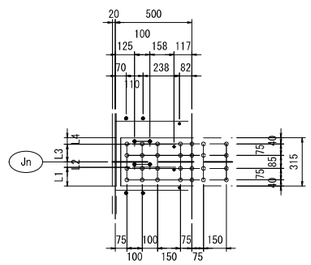

Jn	L1	L2	L3	L4
J15	122.5	35	115	42.5
J17	122.5	35	115	42.5
J47	117.5	40	110	47.5

J31

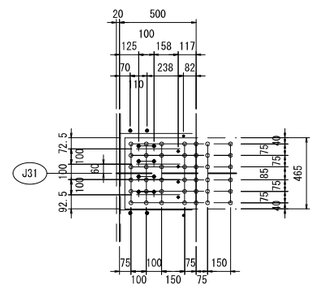

J46

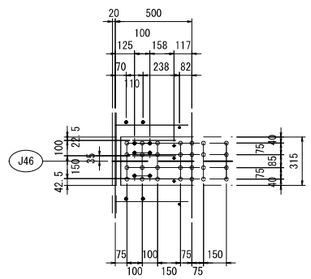

J49

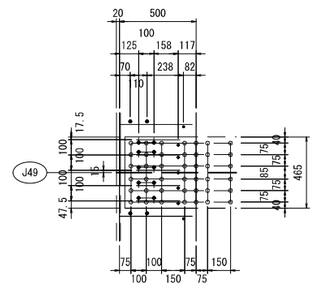

断 面 図

標 準 部

右下がり8%一定区間

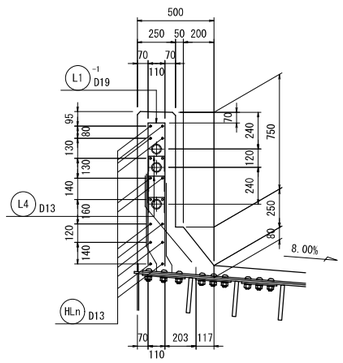

左下がり8%一定区間

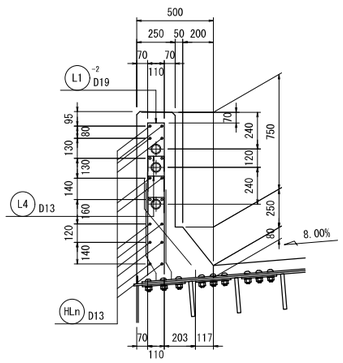

横断勾配変化区間

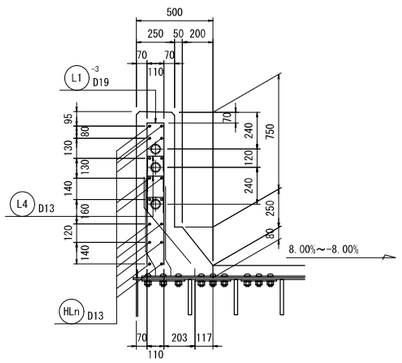

スタッド配置

右下がり8%一定区間

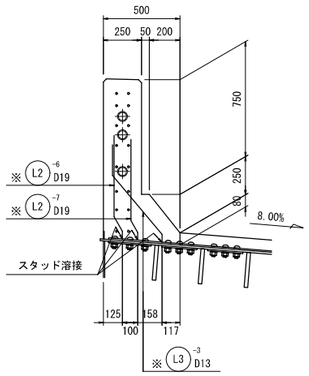

左下がり8%一定区間

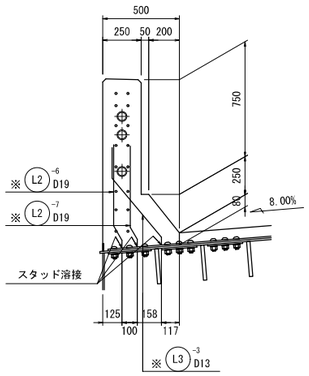

横断勾配変化区間

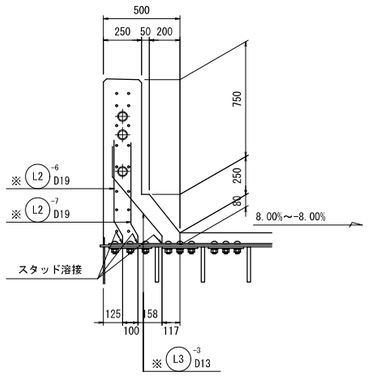

工 事 名	広島高速５号線温品ＪＣＴ鋼上部工事（２工区）		
図面番号	262 / 339	縮　尺	図 示
図 面 名	Dランプ第2橋 壁高欄配筋図(その10)	番号	
路線名	広島高速５号線		
広島高速道路公社			

Dランプ第2橋 壁高欄配筋図(その10)　S=1:20

プルボックス部

側 面 図

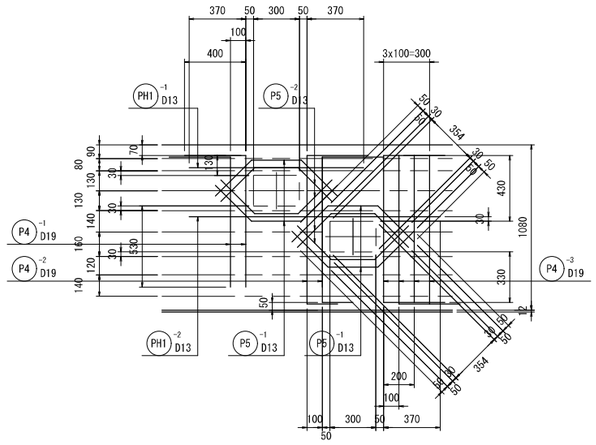

注 記

1. 特記なき鉄筋は、全て SD345とする。
   異形スタッドは、全て SD345相当とする。
2. ※印は異径スタッドを示す。
3. コンクリートには膨張剤(35kg/1m3当り)を入れるものとし、
   コンクリート強度は30N/mm2とする。

プルボックスの位置:上段

NO. 2+95

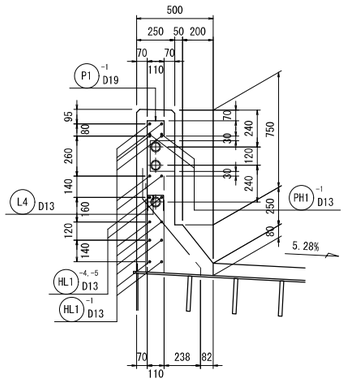

NO. 4+37

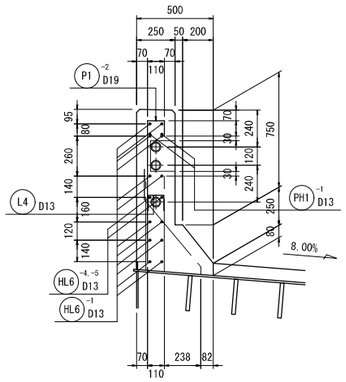

NO. 5+83

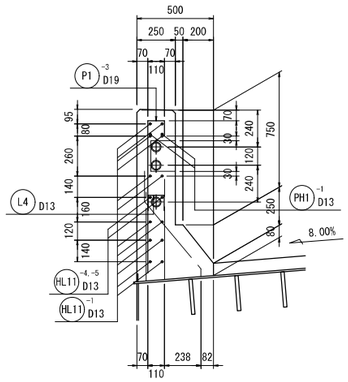

プルボックスの位置:下段

NO. 2+95

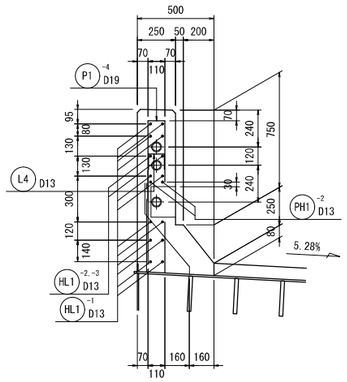

NO. 4+37

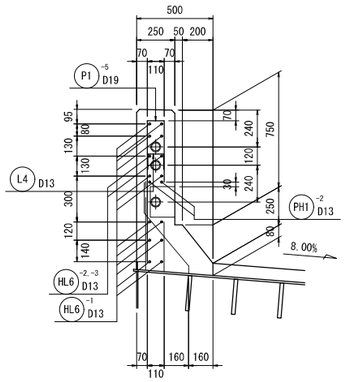

NO. 5+83

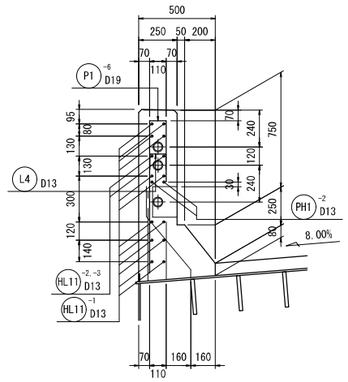

スタッド配置

NO. 2+95

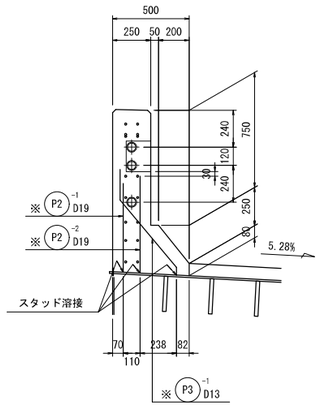

NO. 4+37

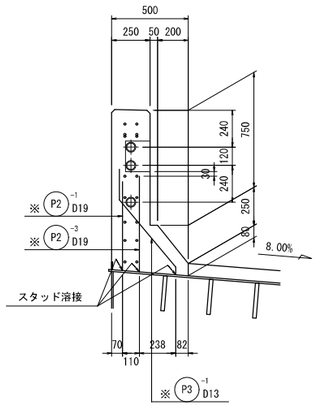

NO. 5+83

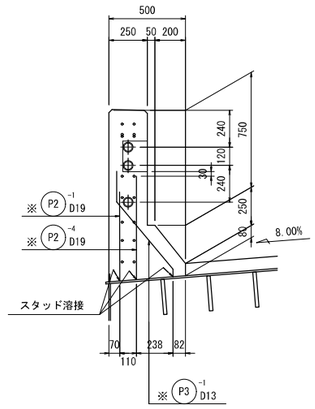

スタッド配置

NO. 2+95

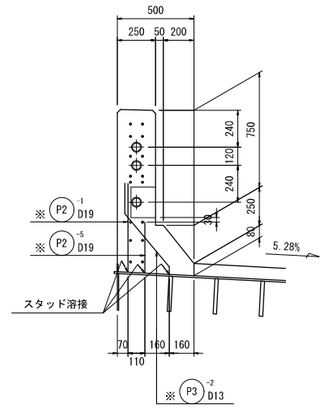

NO. 4+37

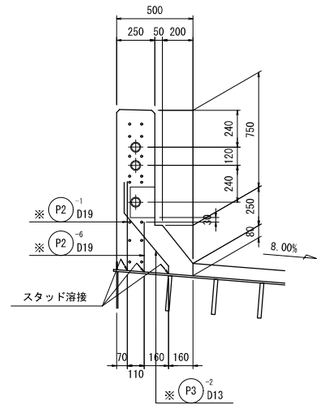

NO. 5+83

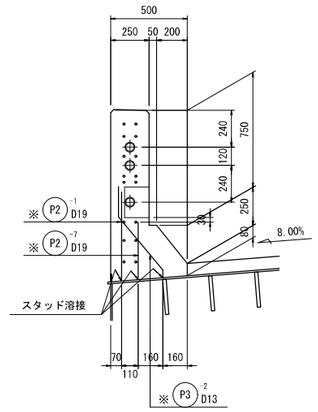

工事名	広島高速５号線温品ＪＣＴ鋼上部工事（２工区）		
図面番号	263 / 339	縮尺	図示
図面名	Dランプ第2橋 壁高欄配筋図(その11)	番号	
路線名	広島高速５号線		

広島高速道路公社

Dランプ第2橋 壁高欄配筋図(その11)

S=1:20

注 記

1. 特記なき鉄筋は、全て SD345とする。
   異形スタッドは、全て SD345相当とする。
2. ※印は異径スタッドを示す。
3. コンクリートには膨張剤(35kg/1m3当り)を入れるものとし、
   コンクリート強度は30N/mm2とする。

鉄筋加工図

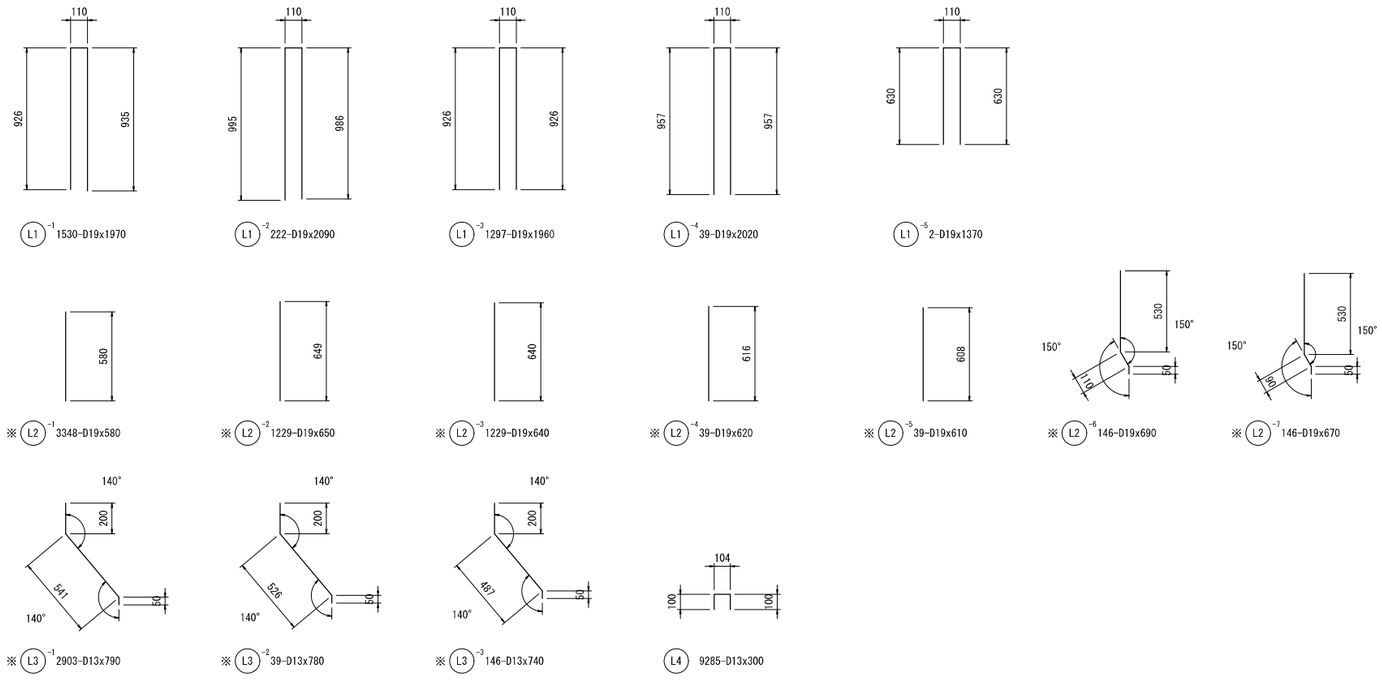

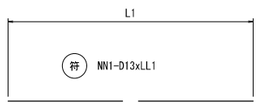

符	L1	LL1	NN1
HL1-1	6136.4	6140	12
HL1-2	3135.8	3140	2
HL1-3	2600.6	2600	2
HL1-4	3635.8	3640	2
HL1-5	2100.6	2100	2
HL2	9880	9880	400
HL3	6080	6080	16
HL4	9180.8	9180	16
HL5	8880	8880	32
HL6-1	9901.2	9900	12
HL6-2	3362.7	3360	2
HL6-3	6138.6	6140	2
HL6-4	3862.7	3860	2
HL6-5	5638.6	5640	2
HL7	5880	5880	32
HL8	7880	7880	32
HL9	4905	4910	16
HL10	8778.5	8780	16
HL11-1	9880	9880	12
HL11-2	5103.5	5100	2
HL11-3	4376.5	4380	2
HL11-4	5603.5	5600	2
HL11-5	3876.5	3880	2
HL12	4380	4380	16
HL13	5403.5	5400	16
HL14	5413.5	5410	16
PH-1	1140	1140	6
PH-2	1640	1640	6

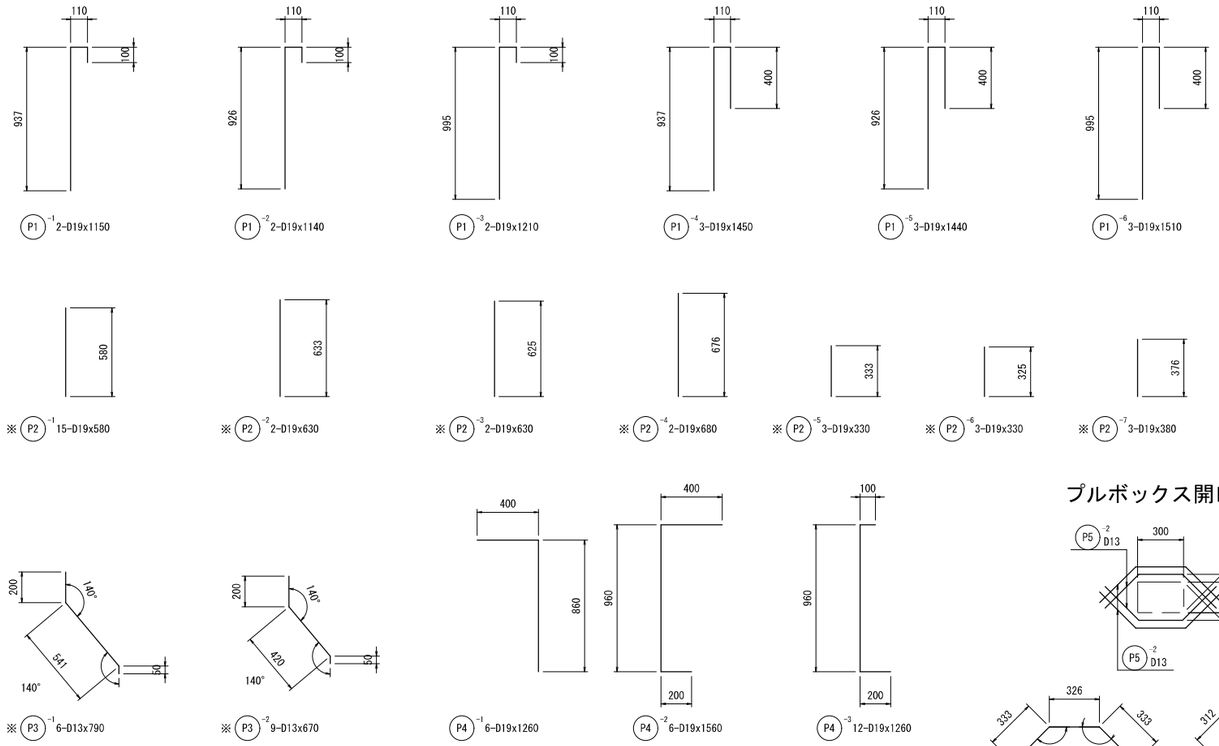

プルボックス開口部

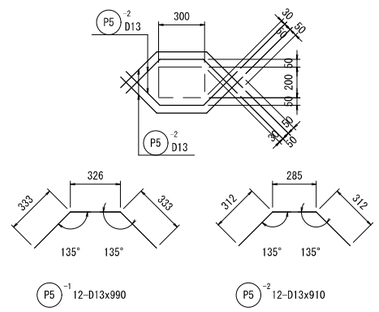

鉄筋質量表

鉄筋番号	径	長さ	本数	単質	質量／本	質量	備考
L1-1	D19	1970	1530	2.25	4.43	6778	
L1-2	D19	2090	222	2.25	4.70	1043	
L1-3	D19	1960	1297	2.25	4.41	5720	
L1-4	D19	2020	39	2.25	4.55	177	
L1-5	D19	1370	2	2.25	3.08	6	
L2-1	D19	580	3348	2.25	1.31	4386	※
L2-2	D19	650	1229	2.25	1.46	1794	※
L2-3	D19	640	1229	2.25	1.44	1770	※
L2-4	D19	620	39	2.25	1.40	55	※
L2-5	D19	610	39	2.25	1.37	53	※
L2-6	D19	690	146	2.25	1.55	226	※
L2-7	D19	670	146	2.25	1.51	220	※
L3-1	D13	790	2903	0.995	0.79	2293	※
L3-2	D13	780	39	0.995	0.78	30	※
L3-3	D13	740	146	0.995	0.74	108	※
L4	D13	300	9285	0.995	0.30	2786	
P1-1	D19	1150	2	2.25	2.59	5	
P1-2	D19	1140	2	2.25	2.57	5	
P1-3	D19	1210	2	2.25	2.72	5	
P1-4	D19	1450	3	2.25	3.26	10	
P1-5	D19	1440	3	2.25	3.24	10	
P1-6	D19	1510	3	2.25	3.40	10	
P2-1	D19	580	15	2.25	1.31	20	※
P2-2	D19	630	2	2.25	1.42	3	※
P2-3	D19	630	2	2.25	1.42	3	※
P2-4	D19	680	2	2.25	1.53	3	※
P2-5	D19	330	3	2.25	0.74	2	※
P2-6	D19	330	3	2.25	0.74	2	※
P2-7	D19	380	3	2.25	0.86	3	※
P3-1	D13	790	6	0.995	0.79	5	※
P3-2	D13	670	9	0.995	0.67	6	※
P4-1	D19	1260	6	2.25	2.84	17	
P4-2	D19	1560	6	2.25	3.51	21	
P4-3	D19	1260	12	2.25	2.84	34	
P5-1	D13	990	12	0.995	0.99	12	
P5-2	D13	910	12	0.995	0.91	11	
HL1-1	D13	6140	12	0.995	6.11	73	
HL1-2	D13	3140	2	0.995	3.12	6	
HL1-3	D13	2600	2	0.995	2.59	5	
HL1-4	D13	3640	2	0.995	3.62	7	
HL1-5	D13	2100	2	0.995	2.09	4	
HL2	D13	9880	400	0.995	9.83	3932	
HL3	D13	6080	16	0.995	6.05	97	
HL4	D13	9180	16	0.995	9.13	146	
HL5	D13	8880	32	0.995	8.84	283	
HL6-1	D13	9900	12	0.995	9.85	118	
HL6-2	D13	3360	2	0.995	3.34	7	
HL6-3	D13	6140	2	0.995	6.11	12	
HL6-4	D13	3860	2	0.995	3.84	8	
HL6-5	D13	5640	2	0.995	5.61	11	
HL7	D13	5880	32	0.995	5.85	187	
HL8	D13	7880	32	0.995	7.84	251	
HL9	D13	4910	16	0.995	4.89	78	
HL10	D13	8780	16	0.995	8.74	140	
HL11-1	D13	9880	12	0.995	9.83	118	
HL11-2	D13	5100	2	0.995	5.07	10	
HL11-3	D13	4380	2	0.995	4.36	9	
HL11-4	D13	5600	2	0.995	5.57	11	
HL11-5	D13	3880	2	0.995	3.86	8	
HL12	D13	4380	16	0.995	4.36	70	
HL13	D13	5400	16	0.995	5.37	86	
HL14	D13	5410	16	0.995	5.38	86	
PH-1	D13	1140	6	0.995	1.13	7	
PH-2	D13	1640	6	0.995	1.63	10	

合計			33412	kg
	SD345	D19	13830	kg
	SD345	D13	8600	kg
異形スタッド(スタッド溶接箇所)	SD345相当	D19	8551	kg (6221 箇所)
異形スタッド(スタッド溶接箇所)	SD345相当	D13	2431	kg (3088 箇所)
コンクリート体積(σck=30N/mm2)			119.2	m3
型枠面積			813.7	m2

※印部は、異形スタッドを示す。

工事名	広島高速５号線温品ＪＣＴ鋼上部工事（２工区）		
図面番号	264 / 339	縮尺	図示
図面名	Dランプ第2橋 壁高欄配筋図(その12)	番号	
路線名	広島高速５号線		

広島高速道路公社

Dランプ第2橋 壁高欄配筋図(その12)

S=1:20

照明拡幅部詳細

製作数:12箇所

SY-1～SY-4, SY-8～SY-12<SY-5～SY-7>

注 記

1. 特記なき鉄筋は、全て SD345とする。
   異形スタッドは、全て SD345相当とする。
2. ※印は異径スタッドを示す。
3. コンクリートには膨張剤(35kg/1m3当り)を入れるものとし、
   コンクリート強度は30N/mm2とする。

断 面 図

SY-1～SY-4, SY-8～SY-12

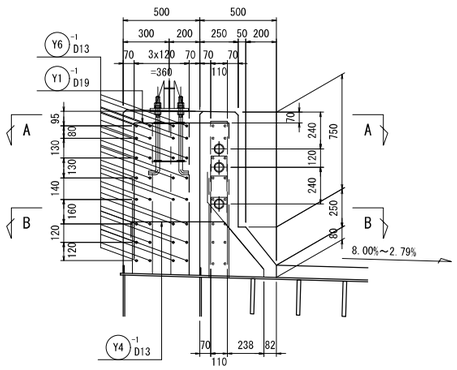

SY-5～SY-7

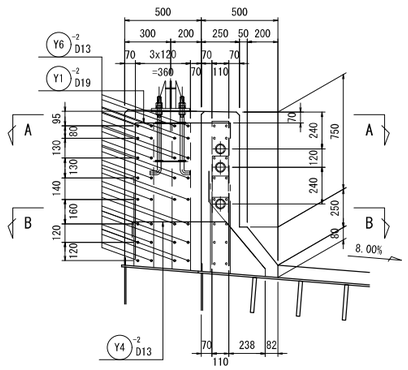

スタッド配置

SY-1～SY-4, SY-8～SY-12

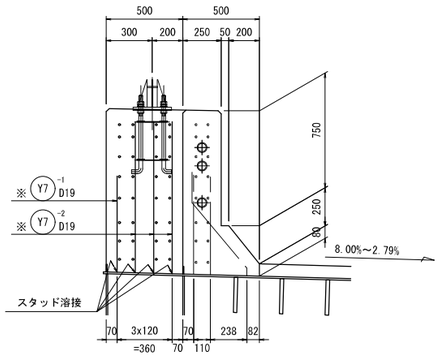

SY-5～SY-7

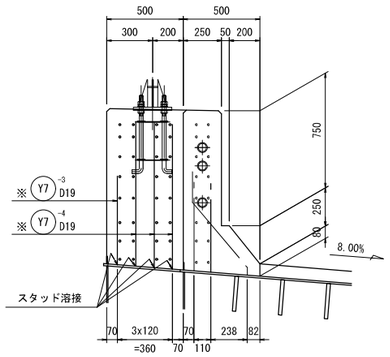

鉄筋加工図

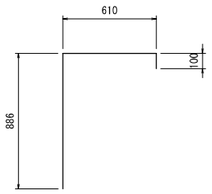

Y1 -1 54-D19x1600
< Y1 -2 18-D19x1600 >

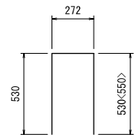

Y2 -1 18-D19x1330
< Y2 -2 6-D19x1350 >

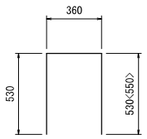

Y3 -1 36-D19x1420
< Y3 -2 12-D19x1440 >

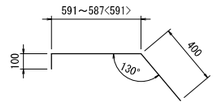

Y4 -1 72-D13x1090(平均長)
< Y4 -2 24-D13x1090 >

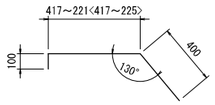

Y5 -1 36-D13x820(平均長)
< Y5 -2 12-D13x820(平均長) >

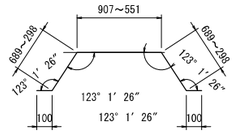

Y6 -1 288-D13x1920(平均長)
< Y6 -2 96-D13x1920(平均長) >

※ Y7 -1 54-D19x630
< ※ Y7 -3 18-D19x580 >

※ Y7 -2 270-D19x980(平均長)
< ※ Y7 -4 90-D19x960(平均長) >

A － A

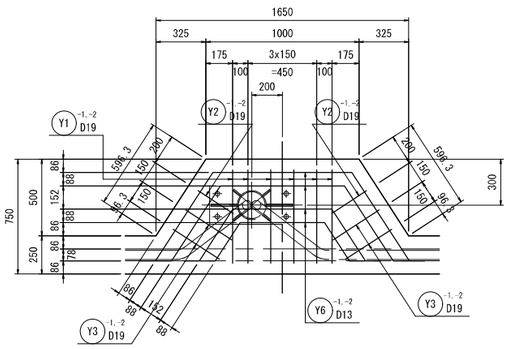

B － B

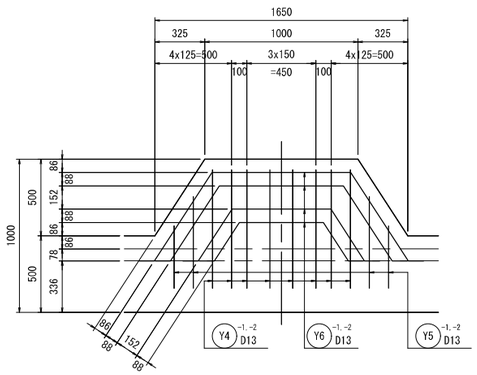

スタッド配置

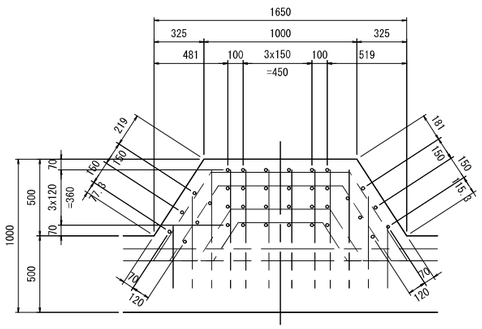

鉄筋質量表

鉄筋番号	径	長さ	本数	単質	質量／本	質量	備考
Y1-1	D19	1600	54	2.25	3.60	194	
Y1-2	D19	1600	18	2.25	3.60	65	
Y2-1	D19	1330	18	2.25	2.99	54	
Y2-2	D19	1350	6	2.25	3.04	18	
Y3-1	D19	1420	36	2.25	3.20	115	
Y3-2	D19	1440	12	2.25	3.24	39	
Y4-1	D13	1090	72	0.995	1.08	78	平均長
Y4-2	D13	1090	24	0.995	1.08	26	
Y5-1	D13	820	36	0.995	0.82	30	平均長
Y5-2	D13	820	12	0.995	0.82	10	平均長
Y6-1	D13	1920	288	0.995	1.91	550	平均長
Y6-2	D13	1920	96	0.995	1.91	183	平均長
Y7-1	D19	630	54	2.25	1.42	77	※
Y7-2	D19	980	18	2.25	2.21	40	※ 平均長
Y7-3	D19	580	270	2.25	1.31	354	※
Y7-4	D19	960	90	2.25	2.16	194	※ 平均長
					合計	2027 kg	
				SD345	D19	485 kg	
				SD345	D13	877 kg	
異形スタッド(スタッド溶接箇所)				SD345相当	D19	665 kg	(432 箇所)
				コンクリート体積(σck=30N/mm2)		8.3 m3	
				型枠面積		27.6 m2	

※印部は、異形スタッドを示す。

工事名	広島高速５号線温品ＪＣＴ鋼上部工事（２工区）		
図面番号	265 / 339	縮尺	図示
図面名	Dランプ第2橋 壁高欄配筋図(その13)	番号	
路線名	広島高速５号線		

広島高速道路公社

Dランプ第2橋 壁高欄配筋図(その13)

S=1:30

R側 側面図(1/6)

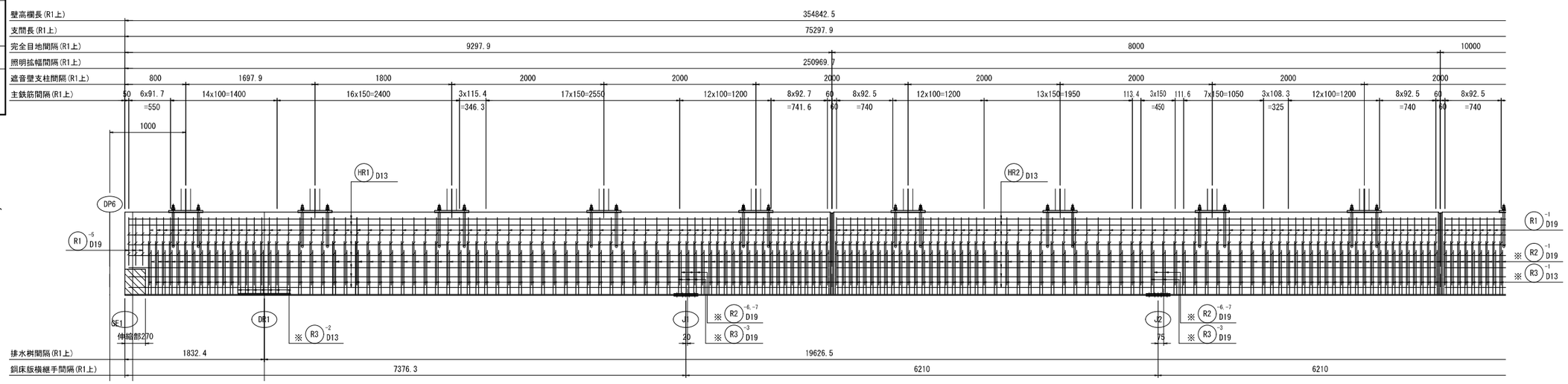

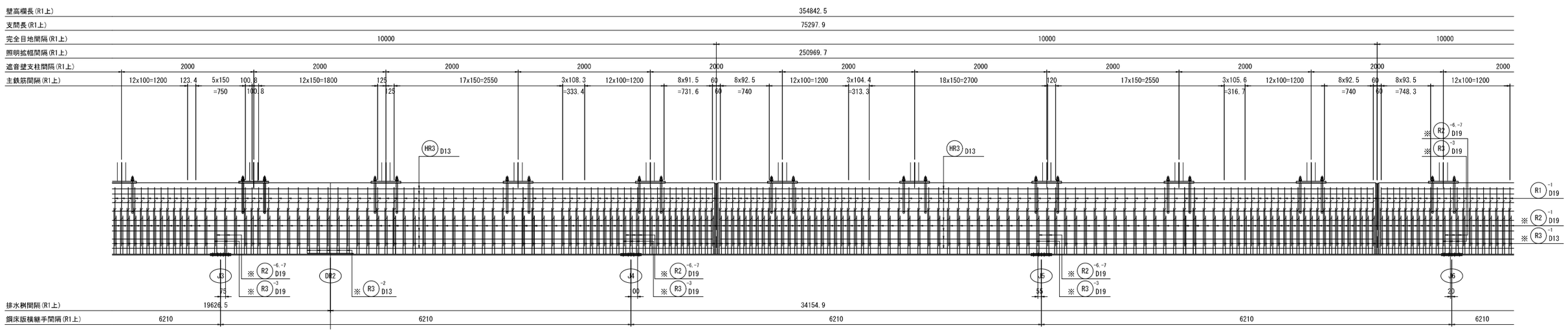

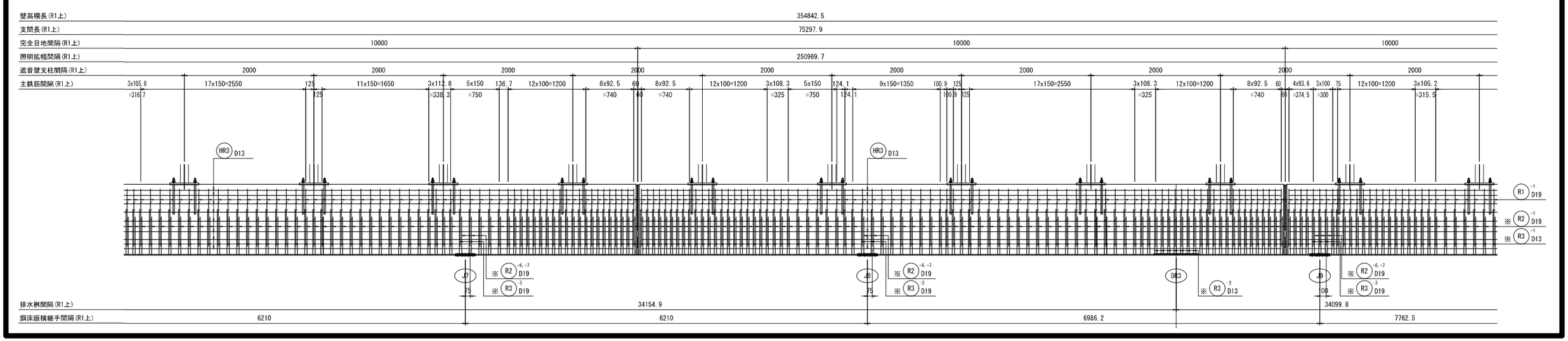

注 記

1. 特記なき鉄筋は、全て SD345とする。
   異形スタッドは、全て SD345相当とする。
2. ※印は異径スタッドを示す。
3. コンクリートには膨張剤(35kg/1m3当り)を入れるものとし、
   コンクリート強度は30N/mm2とする。
4. 鋼床版横継手付近のスタッド溶接は、
   適宜、鉄筋位置の組み変えを行うこと。

工事名	広島高速５号線温品ＪＣＴ鋼上部工事（２工区）		
図面番号	266 / 339	縮尺	図示
図面名	Dランプ第2橋 壁高欄配筋図(その14)	番号	
路線名	広島高速５号線		

広島高速道路公社

Dランプ第2橋 壁高欄配筋図(その14)

S=1:30

R側 側面図(2/6)

注 記

1. 特記なき鉄筋は、全て SD345とする。
   異形スタッドは、全て SD345相当とする。
2. ※印は異径スタッドを示す。
3. コンクリートには膨張剤(35kg/1m3当り)を入れるものとし、
   コンクリート強度は30N/mm2とする。
4. 鋼床版横継手付近のスタッド溶接は、
   適宜、鉄筋位置の組み変えを行うこと。

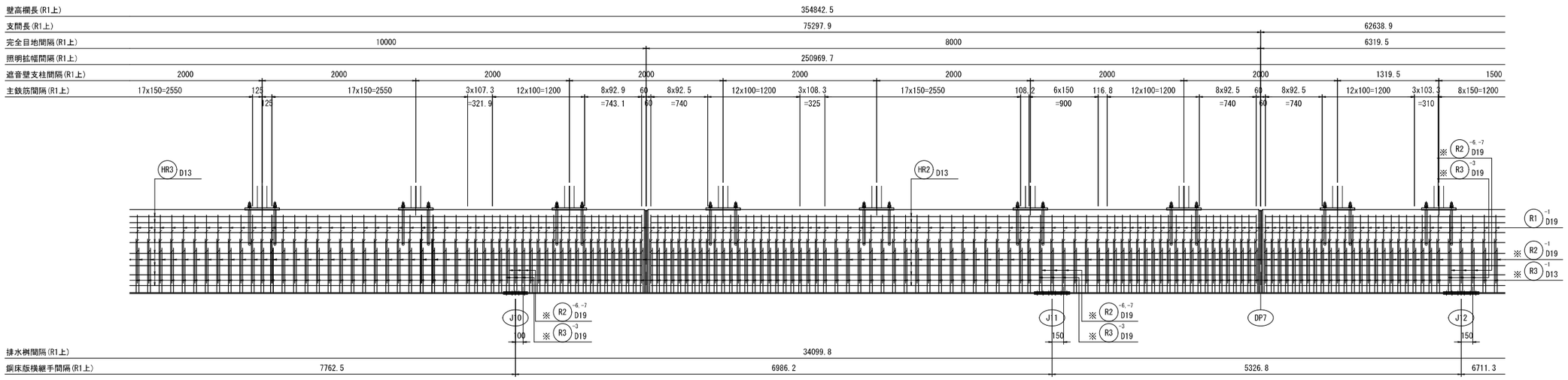

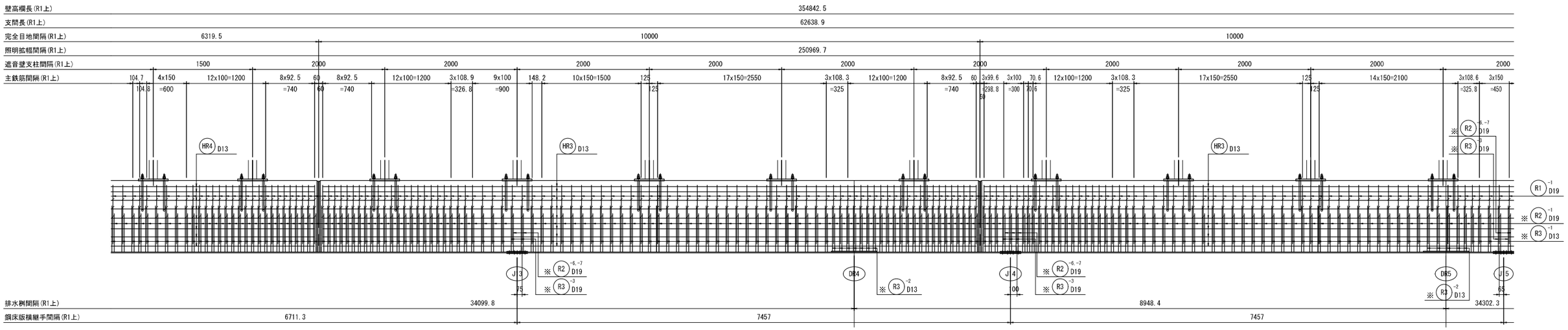

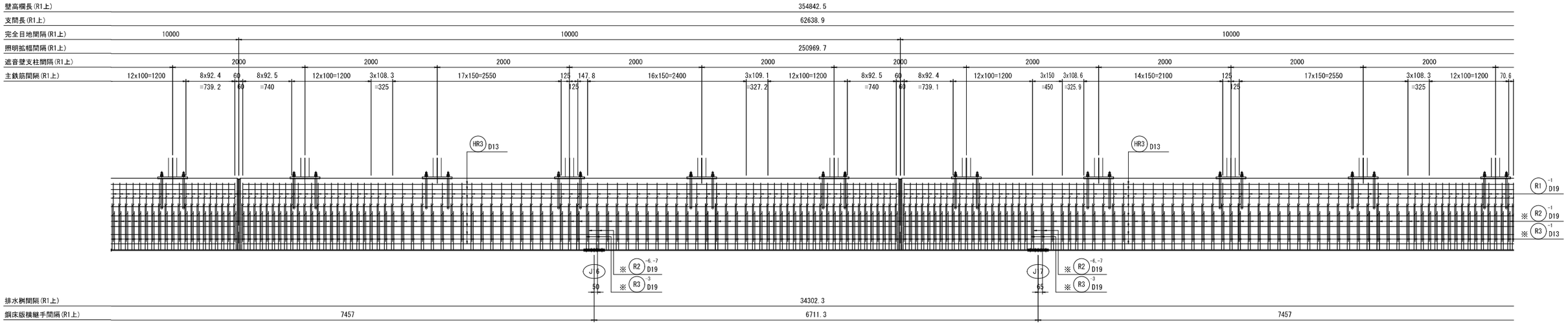

工事名	広島高速５号線温品ＪＣＴ鋼上部工事（２工区）		
図面番号	267 / 339	縮尺	図示
図面名	Dランプ第2橋 壁高欄配筋図(その15)	番号	
路線名	広島高速５号線		

広島高速道路公社

Dランプ第2橋 壁高欄配筋図(その15)

S=1:30

R側 側面図(3/6)

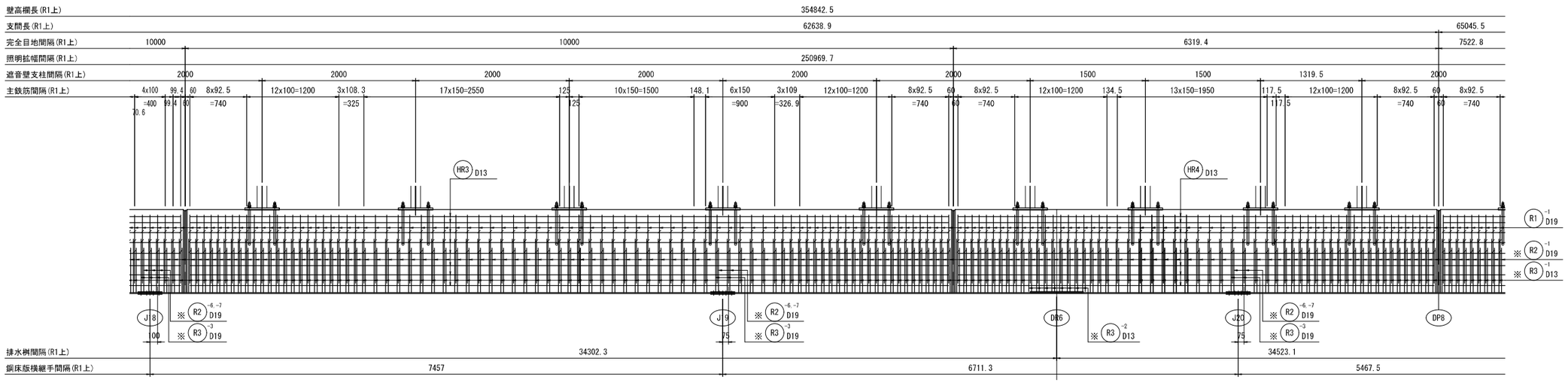

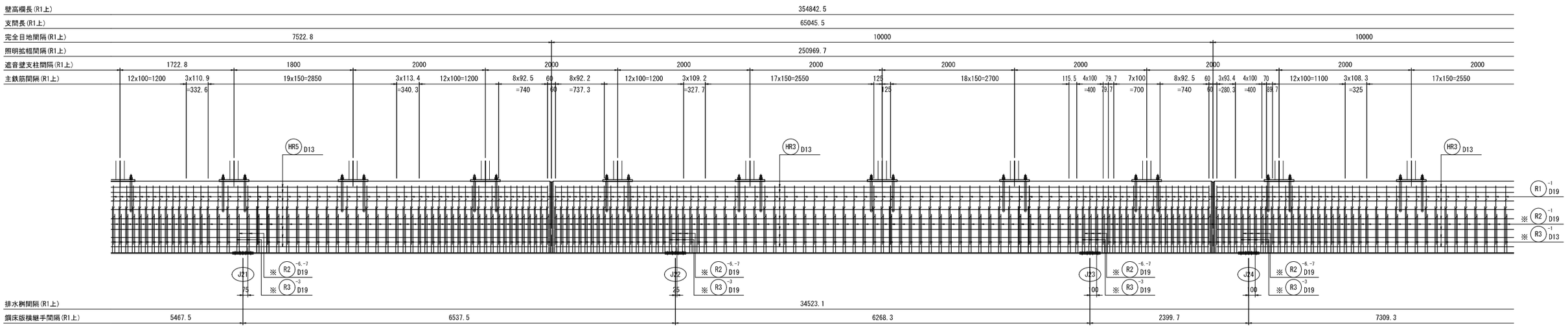

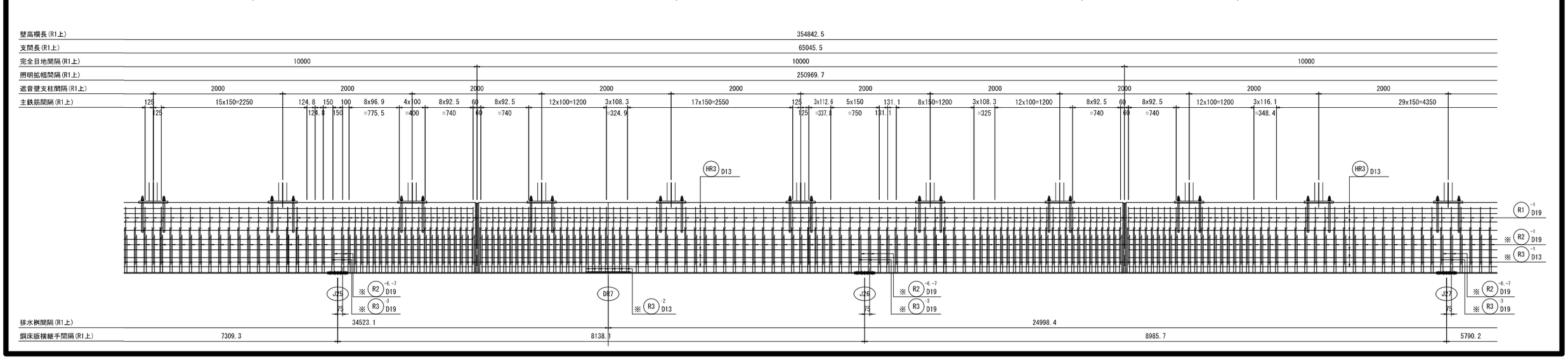

注 記

1. 特記なき鉄筋は、全て SD345とする。
   異形スタッドは、全て SD345相当とする。
2. ※印は異径スタッドを示す。
3. コンクリートには膨張剤(35kg/1m3当り)を入れるものとし、
   コンクリート強度は30N/mm2とする。
4. 鋼床版横継手付近のスタッド溶接は、
   適宜、鉄筋位置の組み変えを行うこと。

工事名	広島高速５号線温品ＪＣＴ鋼上部工事（２工区）		
図面番号	268 / 339	縮尺	図示
図面名	Dランプ第2橋 壁高欄配筋図(その16)	番号	
路線名	広島高速５号線		

広島高速道路公社

Dランプ第2橋 壁高欄配筋図(その16)

S=1:30

R側 側面図(4/6)

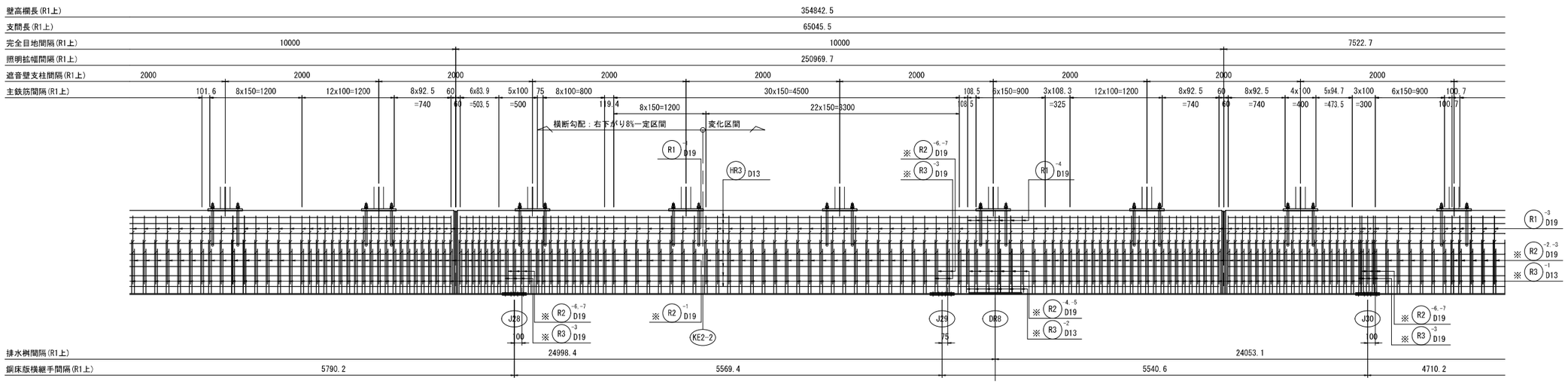

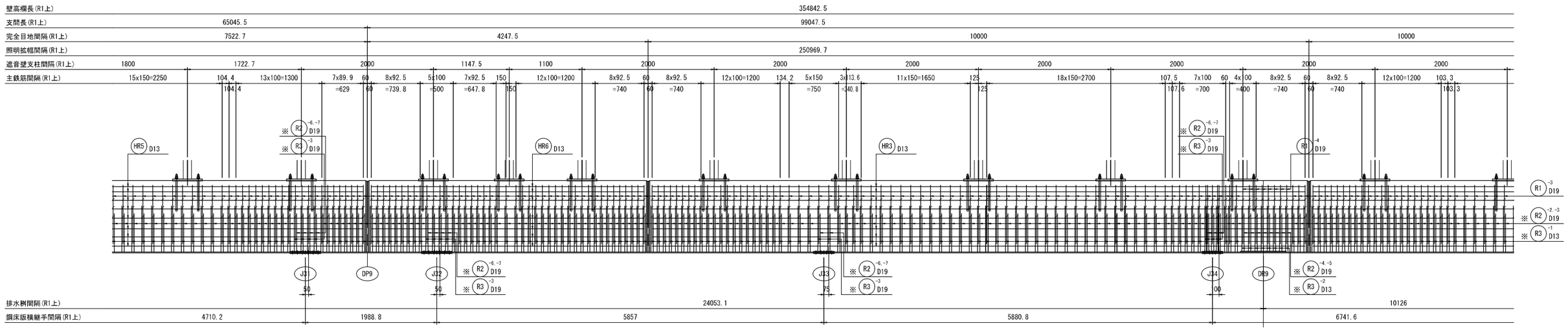

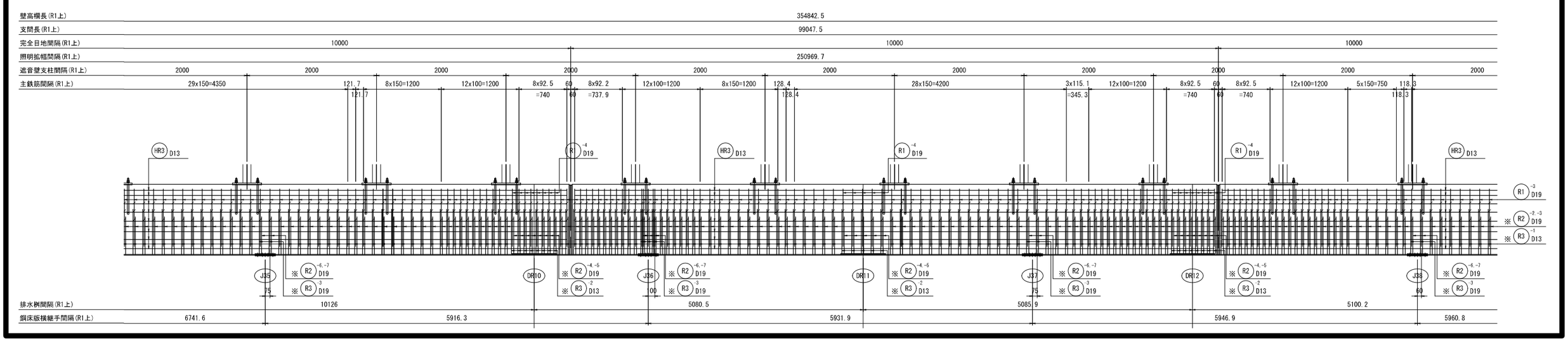

注 記

1. 特記なき鉄筋は、全て SD345とする。
   異形スタッドは、全て SD345相当とする。
2. ※印は異径スタッドを示す。
3. コンクリートには膨張剤(35kg/1m3当り)を入れるものとし、
   コンクリート強度は30N/mm2とする。
4. 鋼床版横継手付近のスタッド溶接は、
   適宜、鉄筋位置の組み変えを行うこと。

工事名	広島高速５号線温品ＪＣＴ鋼上部工事（２工区）		
図面番号	269 / 339	縮尺	図示
図面名	Dランプ第2橋 壁高欄配筋図(その17)	番号	
路線名	広島高速５号線		

広島高速道路公社

Dランプ第2橋 壁高欄配筋図(その17)

S=1:30

R側 側面図(5/6)

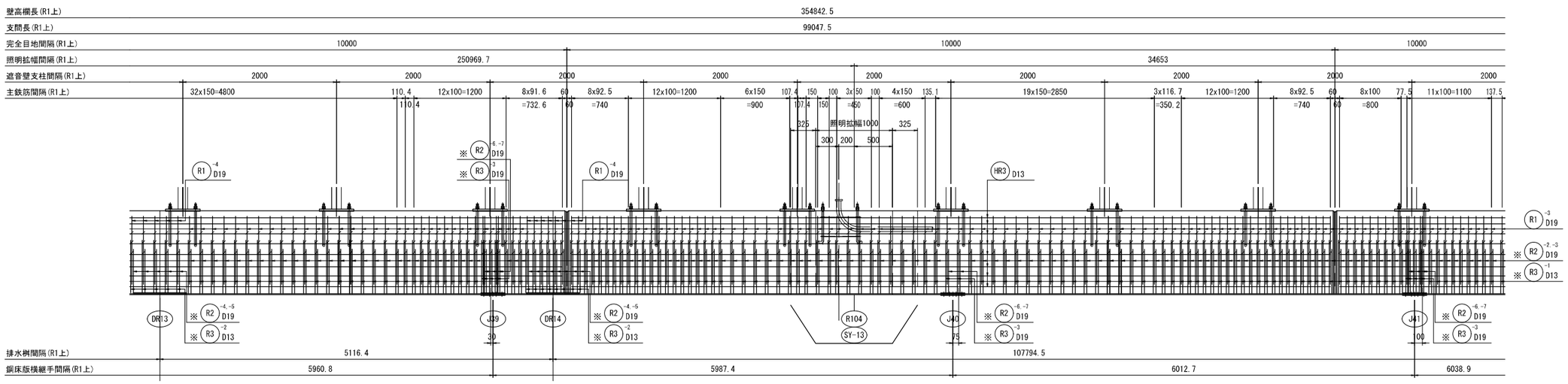

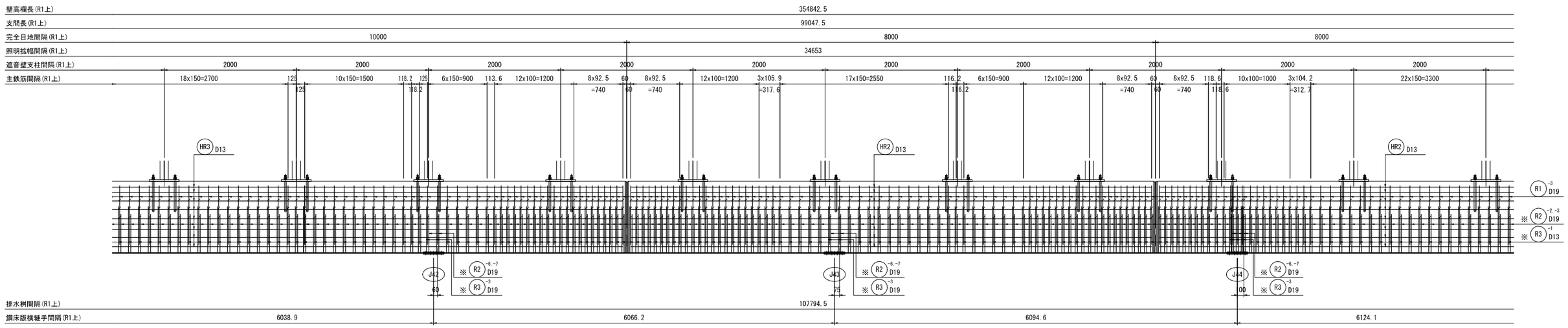

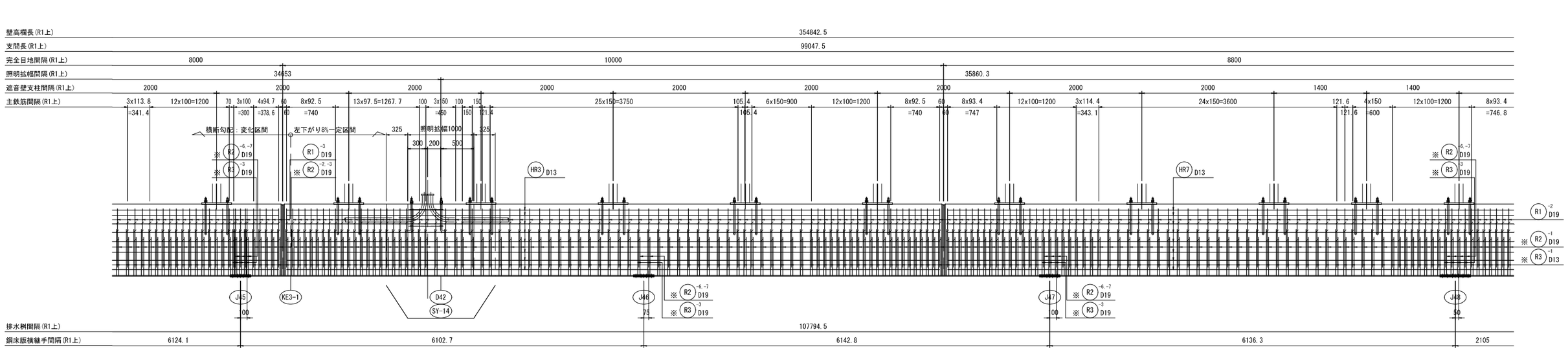

注 記

1. 特記なき鉄筋は、全て SD345とする。
   異形スタッドは、全て SD345相当とする。
2. ※印は異径スタッドを示す。
3. コンクリートには膨張剤(35kg/1m3当り)を入れるものとし、
   コンクリート強度は30N/mm2とする。
4. 鋼床版横継手付近のスタッド溶接は、
   適宜、鉄筋位置の組み変えを行うこと。
5. 照明拡幅部詳細は、壁高欄配筋図(その22)
   を参照のこと。

工事名	広島高速５号線温品ＪＣＴ鋼上部工事（２工区）		
図面番号	270 / 339	縮尺	図示
図面名	Dランプ第2橋 壁高欄配筋図(その18)	番号	
路線名	広島高速５号線		

広島高速道路公社

Dランプ第2橋 壁高欄配筋図(その18)

S=1:30

R側 側面図(6/6)

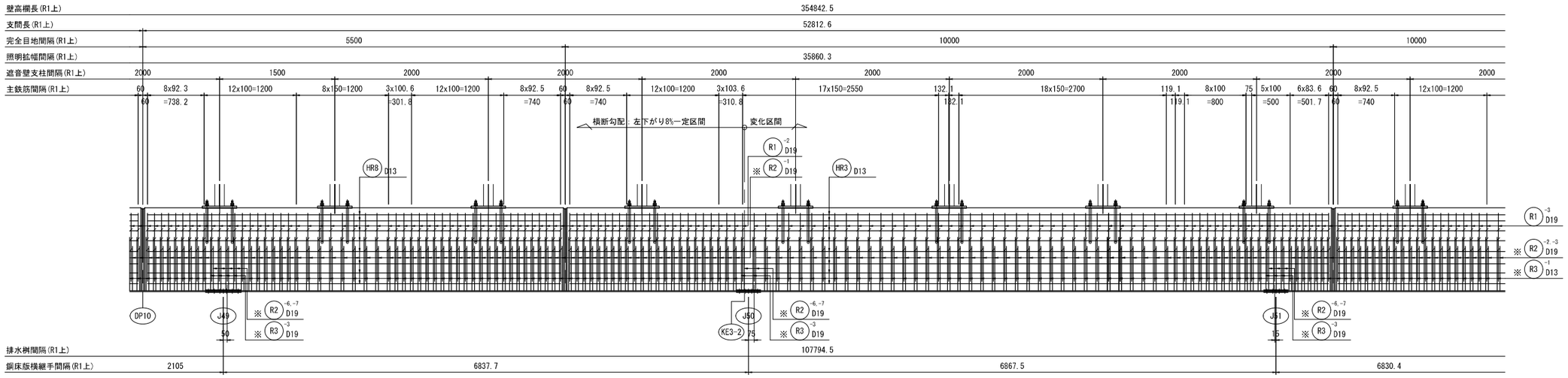

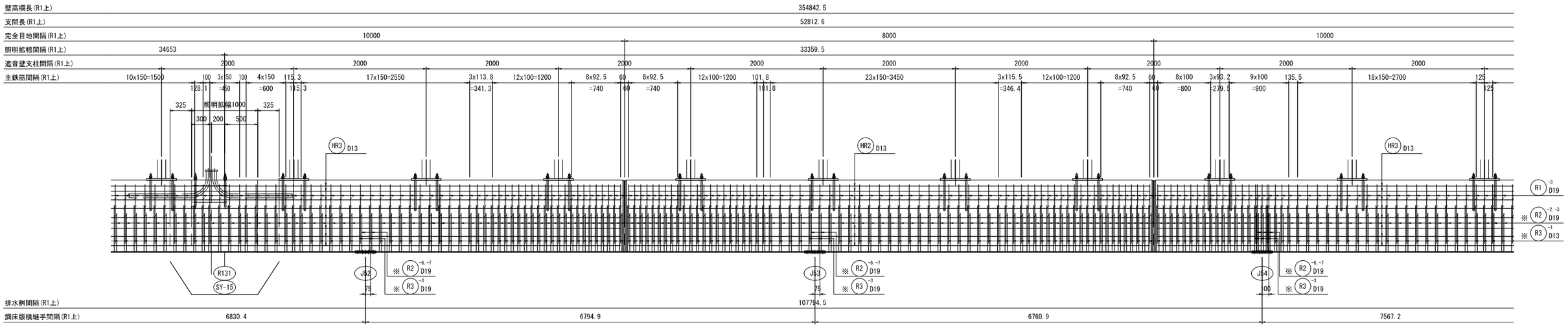

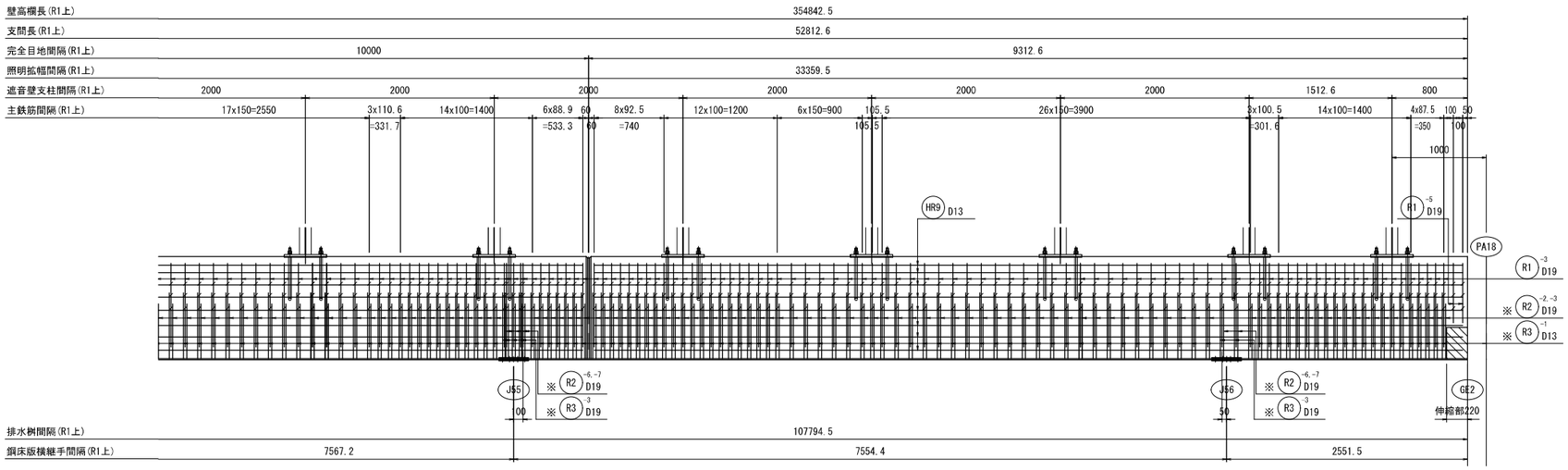

注 記

1. 特記なき鉄筋は、全て SD345とする。
   異形スタッドは、全て SD345相当とする。
2. ※印は異径スタッドを示す。
3. コンクリートには膨張剤(35kg/1m3当り)を入れるものとし、
   コンクリート強度は30N/mm2とする。
4. 鋼床版横継手付近のスタッド溶接は、
   適宜、鉄筋位置の組み変えを行うこと。
5. 照明拡幅部詳細は、壁高欄配筋図(その22)
   を参照のこと。

工事名	広島高速５号線温品ＪＣＴ鋼上部工事（２工区）		
図面番号	271 / 339	縮尺	図示
図面名	Dランプ第2橋 壁高欄配筋図(その19)	番号	
路線名	広島高速５号線		

広島高速道路公社

Dランプ第2橋 壁高欄配筋図(その19)　S=1:20

断面図

標準部

右下がり8%一定区間

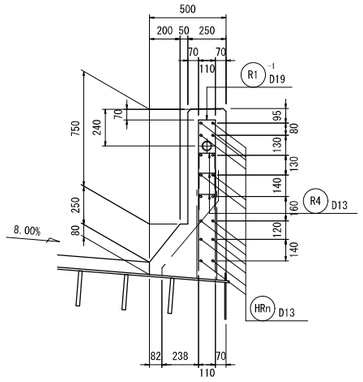

左下がり8%一定区間

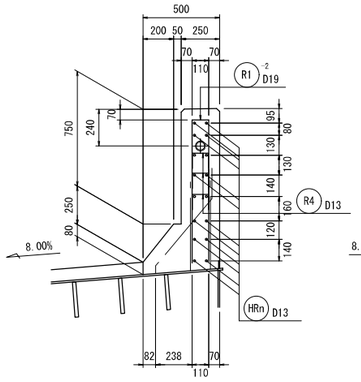

横断勾配変化区間

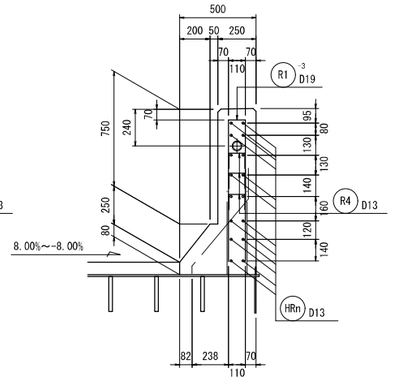

排水桝部

右下がり8%一定区間(DR1～DR7)

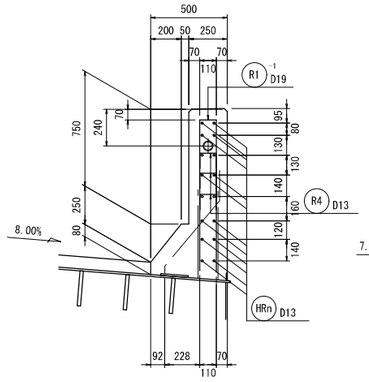

横断勾配変化区間(DR8～DR14)

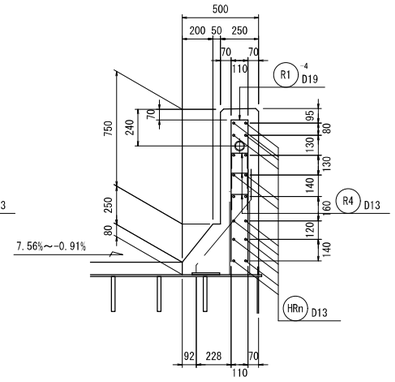

スタッド配置

右下がり8%一定区間

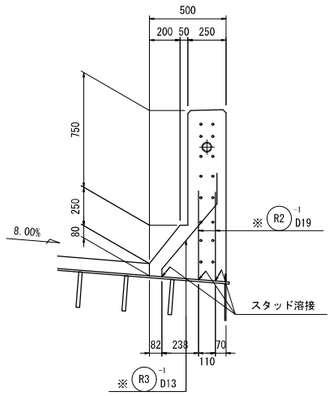

左下がり8%一定区間

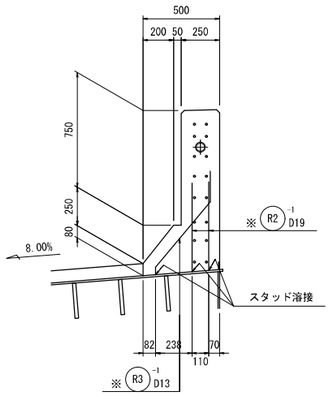

横断勾配変化区間

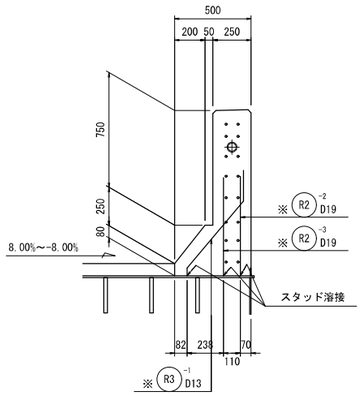

スタッド配置

右下がり8%一定区間(DR1～DR7)

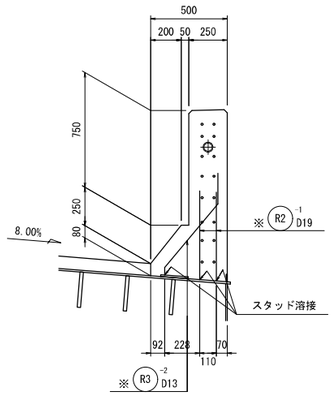

横断勾配変化区間(DR8～DR14)

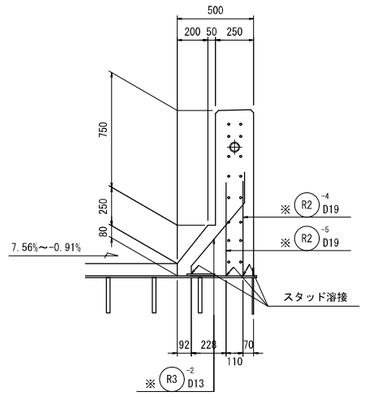

伸縮部

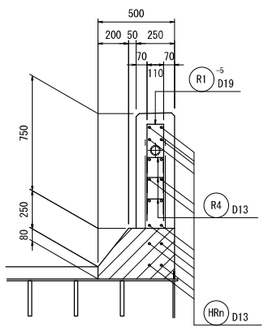

スタッドの押さえ寸法図　S=1:5

鋼床版横継手付近のスタッド溶接は、適宜、鉄筋位置の組み変えを行うこと。

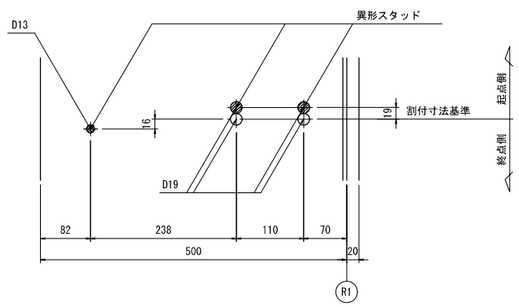

注記

1. 特記なき鉄筋は、全て SD345とする。
   異形スタッドは、全て SD345相当とする。
2. ※印は異径スタッドを示す。
3. コンクリートには膨張剤(35kg/1m3当り)を入れるものとし、
   コンクリート強度は30N/mm2とする。
4. 鋼床版横継手付近のスタッド溶接は、
   適宜、鉄筋位置の組み変えを行うこと。

工事名	広島高速５号線温品ＪＣＴ鋼上部工事（２工区）		
図面番号	272 / 339	縮尺	図示
図面名	Dランプ第2橋 壁高欄配筋図(その20)	番号	
路線名	広島高速５号線		

広島高速道路公社

Dランプ第2橋 壁高欄配筋図(その20)　S=1:20

鋼床版横継手部

寸法値は、壁高欄配置図(その19)のスタッド押さえ寸法図の「割付寸法基準」の寸法を示す。

注 記

1. 特記なき鉄筋は、全て SD345とする。
   異形スタッドは、全て SD345相当とする。
2. ※印は異径スタッドを示す。
3. コンクリートには膨張剤(35kg/1m3当り)を入れるものとし、
   コンクリート強度は30N/mm2とする。
4. 鋼床版横継手付近のスタッド溶接は、
   適宜、鉄筋位置の組み変えを行うこと。

断 面 図

標 準 部

右下がり8%一定区間

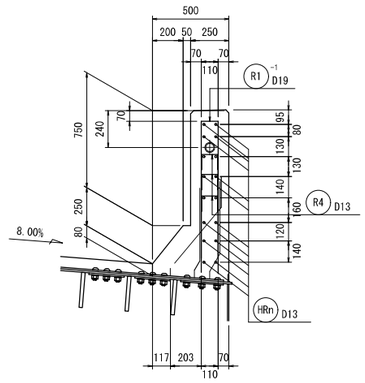

左下がり8%一定区間

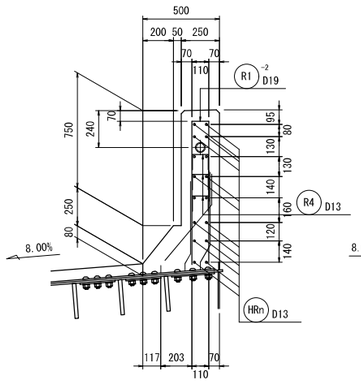

横断勾配変化区間

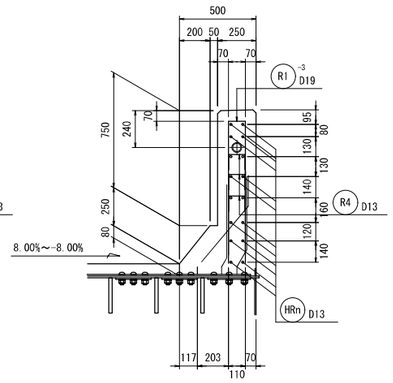

スタッド配置

右下がり8%一定区間

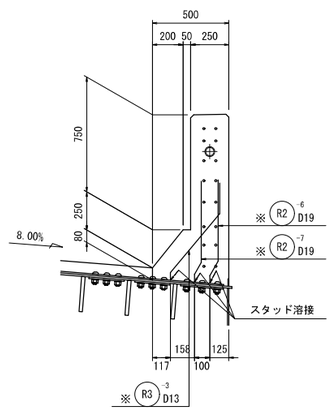

左下がり8%一定区間

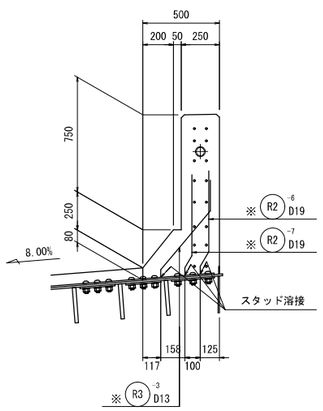

横断勾配変化区間

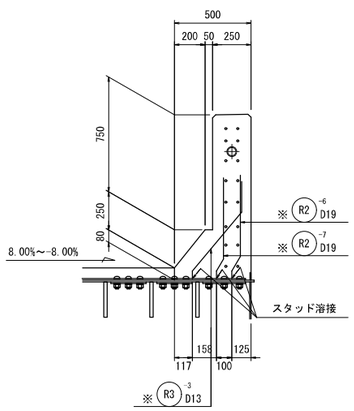

平 面 図

J2, J3, J7, J8, J13, J19～J21, J25～J27, J29
J33, J35, J37, J40, J43, J46, J50, J52, J53

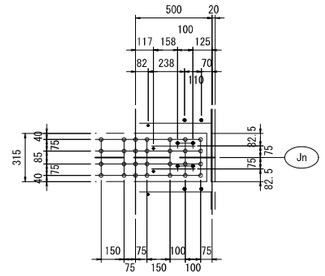

J4, J9, J10, J14, J18, J23, J24, J28
J30, J34, J36, J41, J44, J45, J47, J54, J55

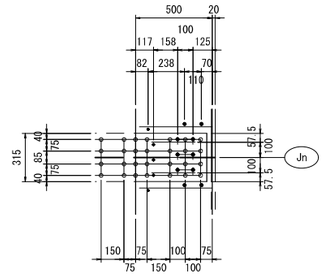

J11, J12

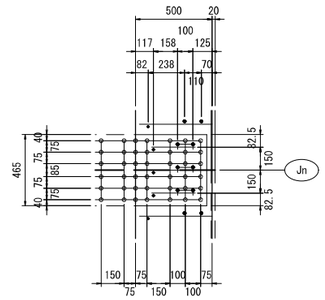

J31, J32, J48, J49

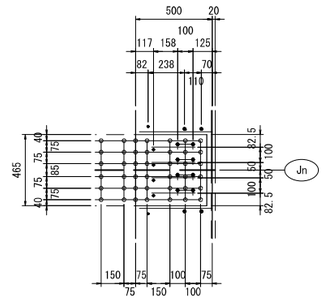

J6, J39, J51

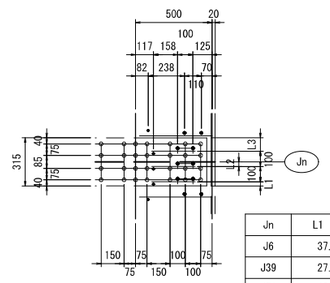

Jn	L1	L2	L3
J6	37.5	20	77.5
J39	27.5	30	87.5
J51	42.5	15	72.5

J16, J17, J38, J42

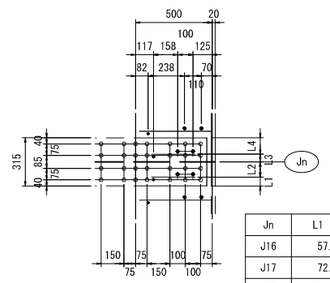

Jn	L1	L2	L3	L4
J16	57.5	100	50	107.5
J17	72.5	85	65	92.5
J38	67.5	90	60	97.5
J42	67.5	90	60	97.5

J1, J22

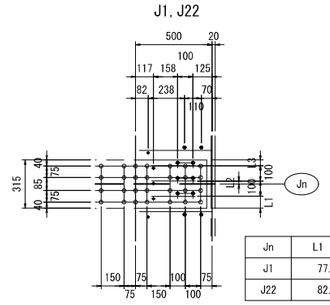

Jn	L1	L2	L3
J1	77.5	20	37.5
J22	82.5	25	32.5

J5, J15, J56

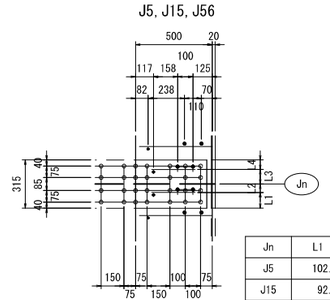

Jn	L1	L2	L3	L4
J5	102.5	55	95	62.5
J15	92.5	65	85	72.5
J56	107.5	50	100	57.5

工事名	広島高速５号線温品ＪＣＴ鋼上部工事（２工区）		
図面番号	273 / 339	縮尺	図示
図面名	Dランプ第2橋 壁高欄配筋図(その21)	番号	
路線名	広島高速５号線		

広島高速道路公社

Dランプ第2橋 壁高欄配筋図(その21)

S=1:20

鉄筋加工図

注 記

1. 特記なき鉄筋は、全て SD345とする。
   異形スタッドは、全て SD345相当とする。
2. ※印は異径スタッドを示す。
3. コンクリートには膨張剤(35kg/1m3当り)を入れるものとし、
   コンクリート強度は30N/mm2とする。

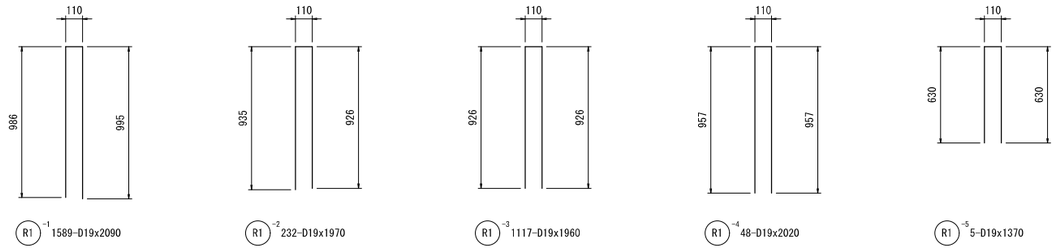

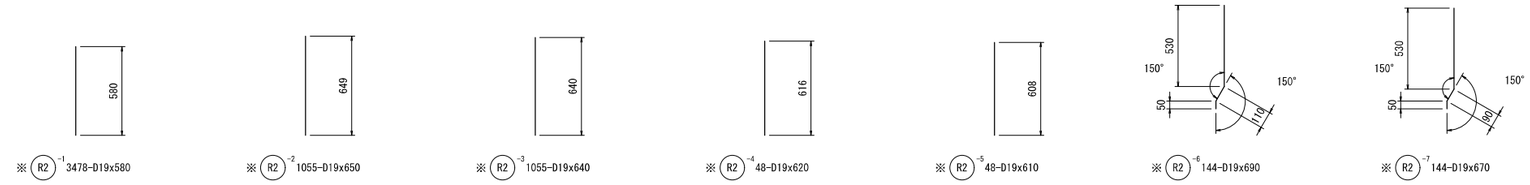

符	L1	LL1	NN1
HR1	9187.9	9190	16
HR2	7880	7880	80
HR3	9880	9880	400
HR4	6199.5	6200	32
HR5	7402.8	7400	32
HR6	4127.5	4130	16
HR7	8680	8680	16
HR8	5380	5380	16
HR9	9202.6	9200	16

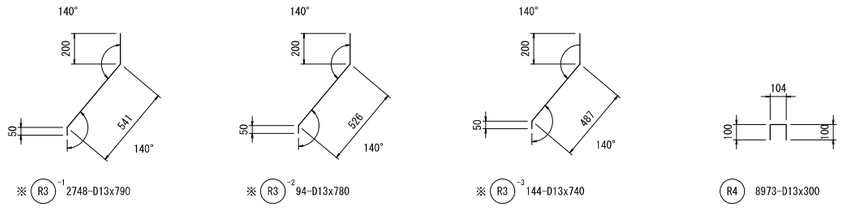

鉄筋質量表

鉄筋番号	径	長さ	本数	単質	質量／本	質量	備考
R1-1	D19	2090	1589	2.25	4.70	7468	⊓
R1-2	D19	1970	232	2.25	4.43	1028	⊓
R1-3	D19	1960	1117	2.25	4.41	4926	⊓
R1-4	D19	2020	48	2.25	4.55	218	⊓
R1-5	D19	1370	5	2.25	3.08	15	⊓
R2-1	D19	580	3478	2.25	1.31	4556	※	
R2-2	D19	650	1055	2.25	1.46	1540	※	
R2-3	D19	640	1055	2.25	1.44	1519	※	
R2-4	D19	620	48	2.25	1.40	67	※	
R2-5	D19	610	48	2.25	1.37	66	※	
R2-6	D19	690	144	2.25	1.55	223	※	ノ
R2-7	D19	670	144	2.25	1.51	217	※	ノ
R3-1	D13	790	2748	0.995	0.79	2171	※	ノ
R3-2	D13	780	94	0.995	0.78	73	※	ノ
R3-3	D13	740	144	0.995	0.74	107	※	ノ
R4	D13	300	8973	0.995	0.30	2692	⊓
HR1	D13	9190	16	0.995	9.14	146	——
HR2	D13	7880	80	0.995	7.84	627	——
HR3	D13	9880	400	0.995	9.83	3932	——
HR4	D13	6200	32	0.995	6.17	197	——
HR5	D13	7400	32	0.995	7.36	236	——
HR6	D13	4130	16	0.995	4.11	66	——
HR7	D13	8680	16	0.995	8.64	138	——
HR8	D13	5380	16	0.995	5.35	86	——
HR9	D13	9200	16	0.995	9.15	146	——
					合計	32460 kg	
				SD345	D19	13655 kg	
				SD345	D13	8266 kg	
			異形スタッド(スタッド溶接箇所)	SD345相当	D19	8188 kg	(5972 箇所)
			異形スタッド(スタッド溶接箇所)	SD345相当	D13	2351 kg	(2986 箇所)
				コンクリート体積(σck=30N/mm2)		118.1 m3	
				型枠面積		796.7 m2	
				※印部は、異形スタッドを示す。			

工事名	広島高速５号線温品ＪＣＴ鋼上部工事（２工区）		
図面番号	274 / 339	縮尺	図示
図面名	Dランプ第2橋 壁高欄配筋図(その22)	番号	
路線名	広島高速５号線		

広島高速道路公社

Dランプ第2橋 壁高欄配筋図(その22)

S=1:20

照明拡幅部詳細

製作数:3箇所

注 記

1. 特記なき鉄筋は、全て SD345とする。
   異形スタッドは、全て SD345相当とする。
2. ※印は異径スタッドを示す。
3. コンクリートには膨張剤(35kg/1m3当り)を入れるものとし、
   コンクリート強度は30N/mm2とする。

断 面 図

SY-13～SY-15

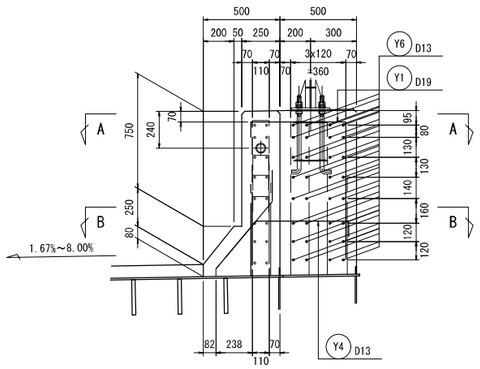

スタッド配置

SY-13～SY-15

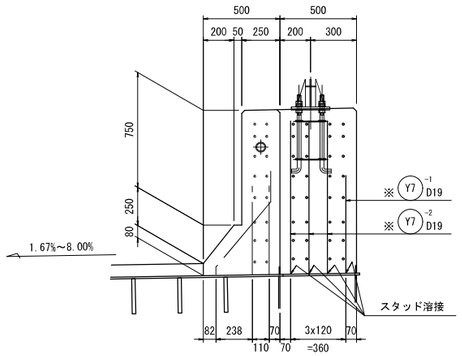

鉄筋加工図

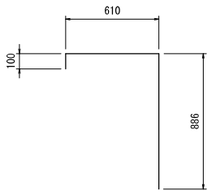

Y1 18-D19x1600

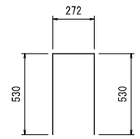

Y2 6-D19x1330

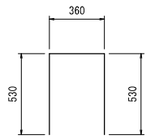

Y3 12-D19x1420

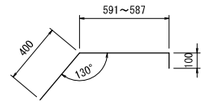

Y4 24-D13x1090(平均長)

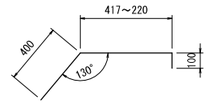

Y5 12-D13x820(平均長)

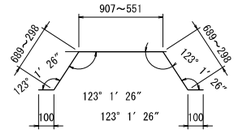

Y6 96-D13x1920(平均長)

※ Y7 -1 18-D19x640

※ Y7 -2 90-D19x970(平均長)

鉄筋質量表

鉄筋番号	径	長さ	本数	単質	質量／本	質量	備考
Y1	D19	1600	18	2.25	3.60	65	
Y2	D19	1330	6	2.25	2.99	18	
Y3	D19	1420	12	2.25	3.20	38	
Y4	D13	1090	24	0.995	1.08	26	平均長
Y5	D13	820	12	0.995	0.82	10	平均長
Y6	D13	1920	96	0.995	1.91	183	平均長
Y7-1	D19	640	18	2.25	1.44	26	※
Y7-2	D19	970	90	2.25	2.18	196	※ 平均長
					合計	562 kg	
				SD345	D19	121 kg	
				SD345	D13	219 kg	
			異形スタッド(スタッド溶接箇所)	SD345相当	D19	222 kg	(108 箇所)
				コンクリート体積(σck=30N/mm2)		2.1 m3	
				型枠面積		6.9 m2	
				※印部は、異形スタッドを示す。			

A － A

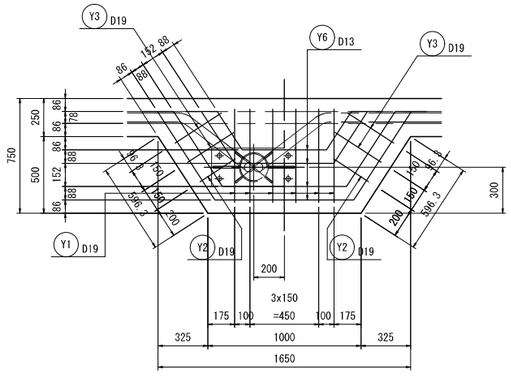

B － B

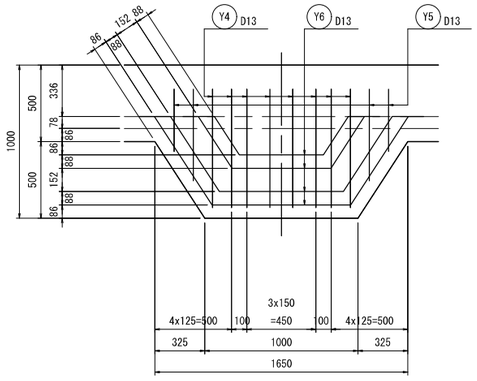

スタッド配置

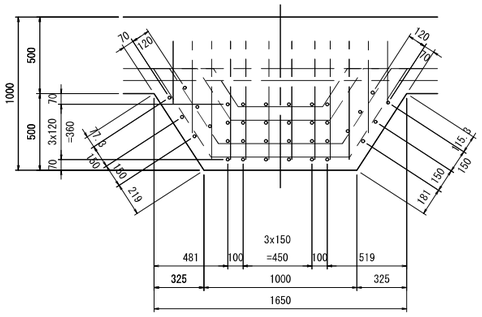

工事名	広島高速５号線温品ＪＣＴ鋼上部工事（２工区）		
図面番号	275 / 339	縮尺	図示
図面名	Dランプ第2橋 壁高欄配筋図(その23)	番号	
路線名	広島高速５号線		

広島高速道路公社

Dランプ第2橋 壁高欄配筋図(その23)　S=1:30

注 記

1. 特記なき鉄筋は、全て SD345とする。
   異形スタッドは、全て SD345相当とする。
2. ※印は異径スタッドを示す。
3. コンクリートには膨張剤(35kg/1m3当り)を入れるものとし、
   コンクリート強度は30N/mm2とする。

暫定時桁端部壁高欄

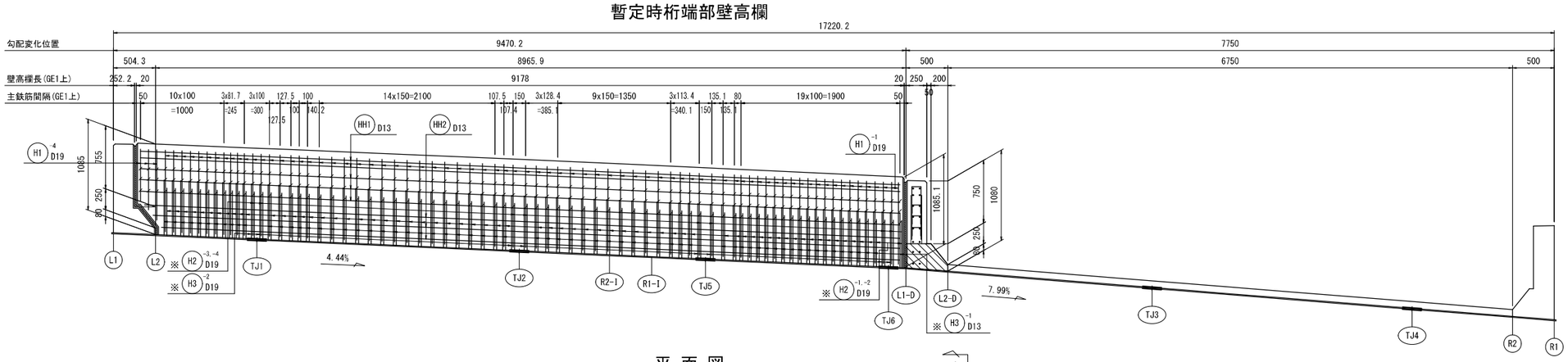

平 面 図

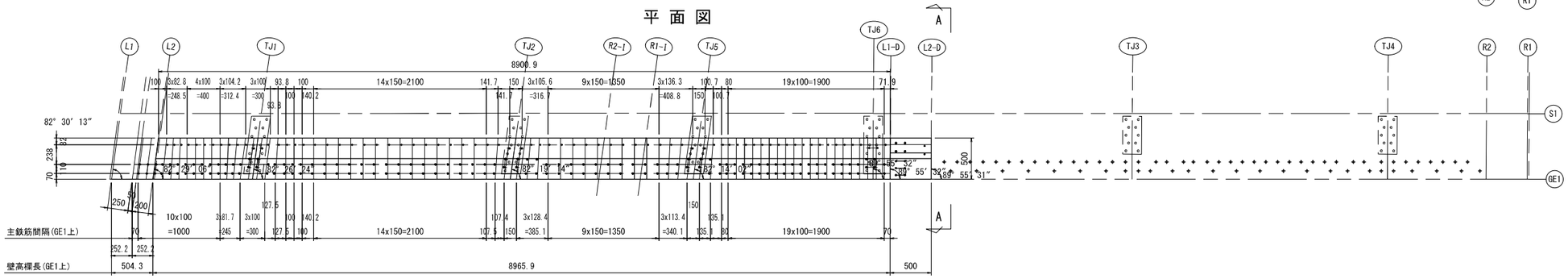

A － A

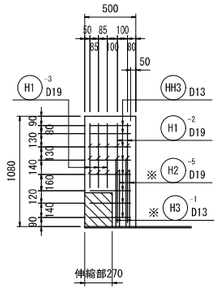

断 面 図　S=1:20

標 準 部

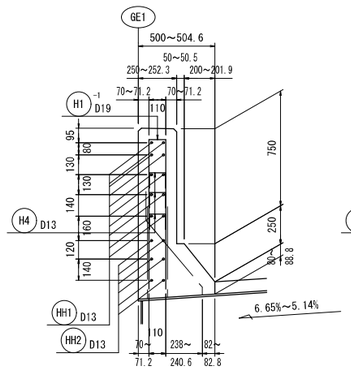

添 接 部

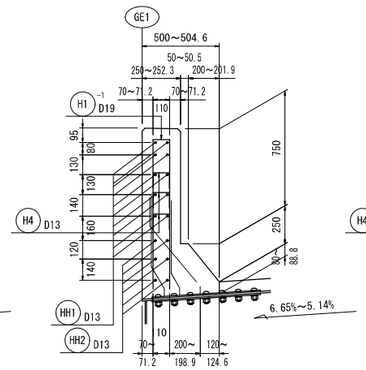

伸 縮 部

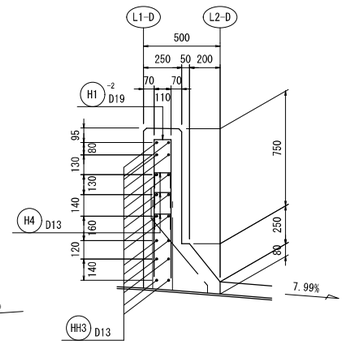

スタッド配置　S=1:20

標 準 部

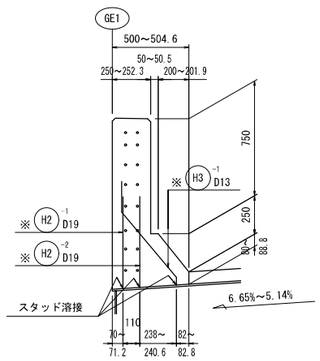

添 接 部

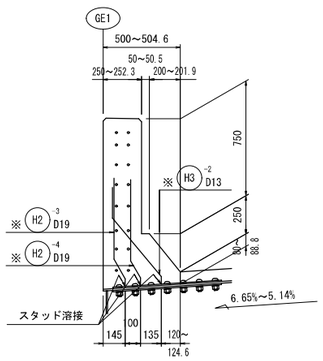

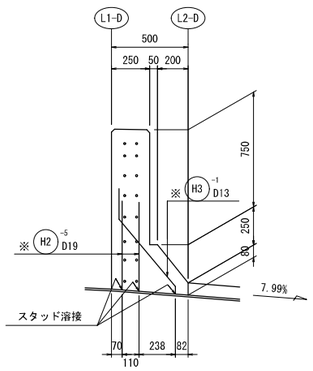

鉄筋加工図　S=1:20

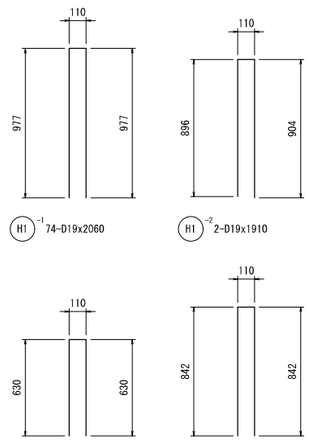

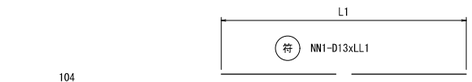

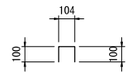

H4 246-D13x300

符	L1	NN1	LL1
HH1	9087	10	9090
HH2	9037～8835	6	8940(平均長)
HH3	400	16	400

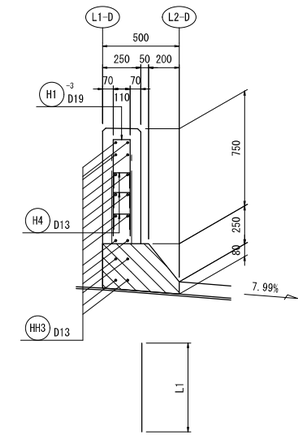

※ 符 NN1-D19xLL1

符	L1	NN1	LL1
H2 -1	600	66	600
H2 -2	593	66	590
H2 -5	580	4	580

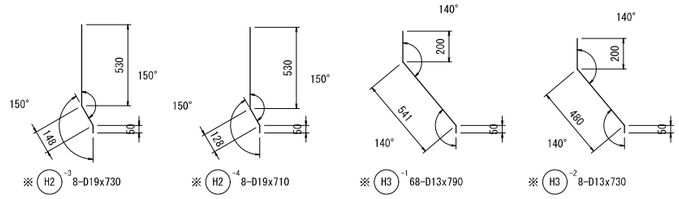

鉄筋質量表

鉄筋番号	径	長さ	本数	単質	質量／本	質量	備考
H1-1	D19	2060	74	2.25	4.64	343	
H1-2	D19	1910	2	2.25	4.30	9	
H1-3	D19	1370	3	2.25	3.08	9	
H1-4	D19	1790	3	2.25	4.03	12	
H2-1	D19	600	66	2.25	1.35	89	※
H2-2	D19	590	66	2.25	1.33	88	※
H2-3	D19	730	8	2.25	1.64	13	※
H2-4	D19	710	8	2.25	1.60	13	※
H2-5	D19	580	4	2.25	1.31	5	※
H3-1	D13	790	68	0.995	0.79	54	※
H3-2	D13	730	8	0.995	0.73	6	※
H4	D13	300	246	0.995	0.30	74	
HH1	D13	9090	10	0.995	9.04	90	
HH2	D13	8940	6	0.995	8.90	53	平均長
HH3	D13	400	16	0.995	0.40	6	
					合計	864 kg	
				SD345	D19	373 kg	
				SD345	D13	223 kg	
			異形スタッド(スタッド溶接箇所)	SD345相当	D19	208 kg	(152 箇所)
			異形スタッド(スタッド溶接箇所)	SD345相当	D13	60 kg	(76 箇所)
				コンクリート体積(σck=30N/mm2)		3.2 m3	
				型枠面積		23.0 m2	

※印部は、異形スタッドを示す。

Dランプ第2橋　　橋面設備

遮音壁アンカー詳細図

工事名	広島高速5号線温品ＪＣＴ橋上部工事（2工区）		
図面番号	276/ 339	縮 尺	図示
図　名	Dランプ第2橋 橋面設備 遮音壁アンカー詳細図	補足番号	
路線名	広島高速5号線		
広島高速道路公社			

注記）

1. 部材は全て溶融亜鉛メッキとする。
   付着量は、JIS H 8641 2種 HDZT77 とする。
   但し、ナット・ワッシャー類は HDZT49 とする。

標準部

ベースプレート詳細　S=1:5

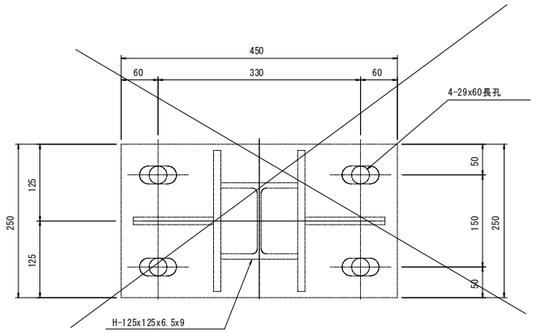

ゲージプレート詳細　S=1:5

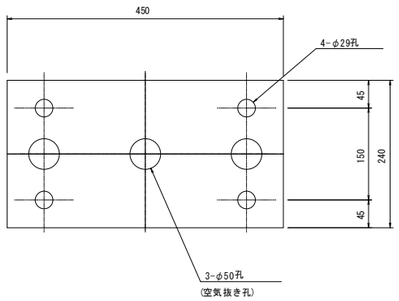

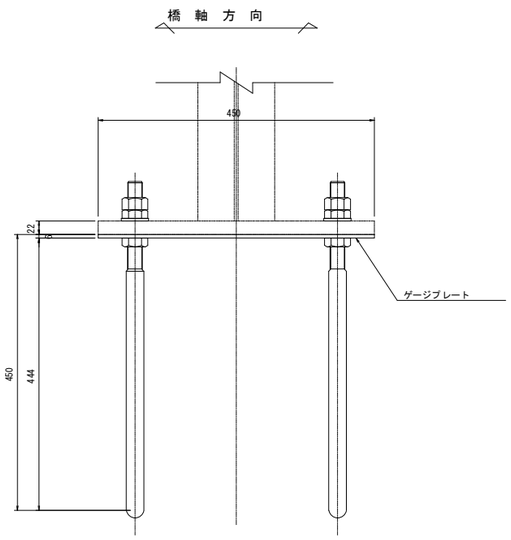

アンカーボルト詳細　S=1:5

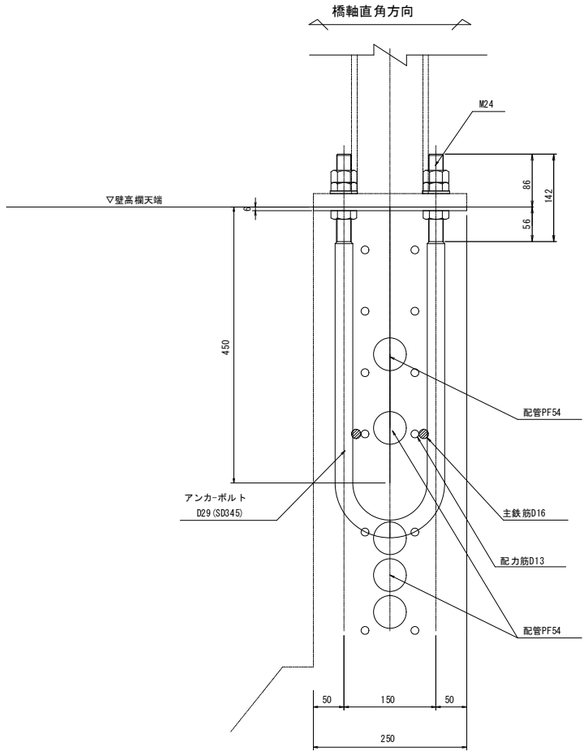

N=364
1-PL 240 x 6 x450(SS400)
2-ANCHOR D29 x 1310(SD345)
4-NUT M24(1種)
8-NUT M24(3種)
4-WASHER M24

遮音壁アンカー詳細　S = 1 : 10

ベースプレート詳細
（別途工事）

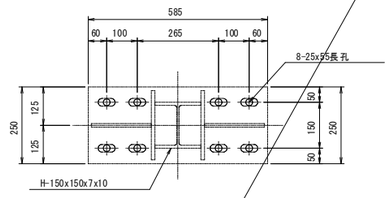

ゲージプレート詳細

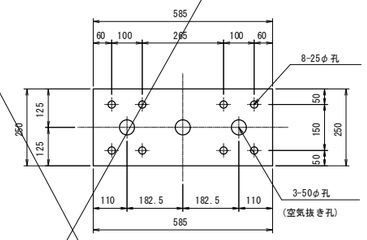

アンカーボルト詳細

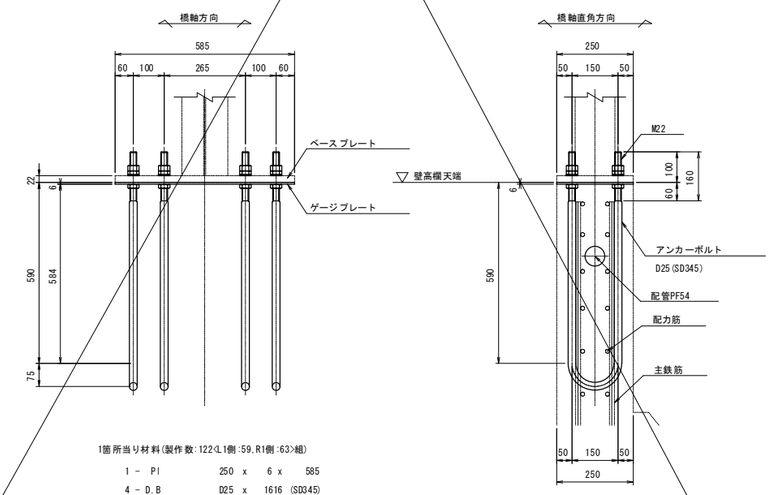

1箇所当り材料(製作数:122<L1側:59,R1側:63>組)

1 -	Pl	250	x 6	x 585
4 -	D.B	D25	x 1616	(SD345)
8 -	Nut	M22 (第1種)		
16 -	Nut	M22 (第3種)		
8 -	Washer	M22		

工事名	広島高速５号線温品ＪＣＴ鋼上部工事（２工区）		
図面番号	277 / 339	縮尺	図示
図面名	Dランプ第2橋 化粧板図(その1)	番号	
路線名	広島高速５号線		
広島高速道路公社			

Dランプ第2橋　化粧板図(その1)　S=1:30

注 記

1. 特記なき材質は、全てSS400とする。
2. 特記なきスカーラップは、全てR=35とする。
3. Uボルト付き以外のナットは、全て弛み止めナットを使用すること。
4. ※印部材は、全て溶融亜鉛めっきとする。
   亜鉛の付着量は、JIS H8641 HDZT77とする。
   但し、板厚3.2mm以上6mm未満の鋼材は、HDZT63とし、
   ボルト・ナットおよび板厚3.2mm未満の鋼材は、HDZT49とする。
5. スカーラップ形状特殊部詳細は、「中間ダイアフラム図」、「横リブ図」、「支点上ダイアフラム図」を参照のこと。
6. ゴムパッキンはクロロプレンゴム(硬度40°以上)を用いる。

D51-R143

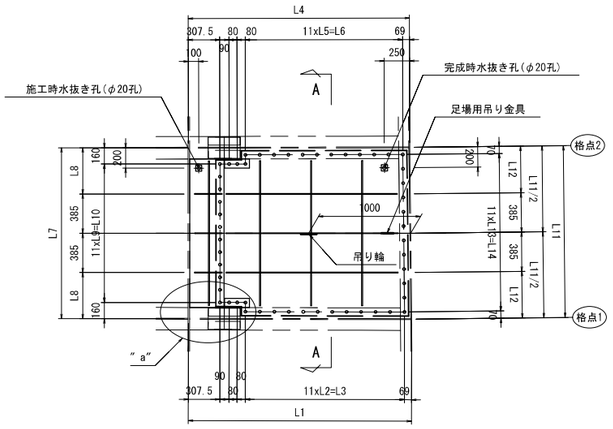

1-CONN PL 339x6xLL1(SM400A)
2-CONN PL 90x6x247(SM400A)
1-COV PL HH1x6xLL2(SM400A)
4-FB 75x9xLL3(平均長)
6-FB 65x6xLL4
3-FB 65x6xLL5
3-FB 65x6xLL6
3-FB 65x6xLL7
3-FB 65x6xLL8(平均長)
1-RB φ13x630

1-ゴムパッキン 70x3xLL9
2-ゴムパッキン 70x3xLL10
1-ゴムパッキン 70x3xLL11
1-ゴムパッキン 70x3xLL12
1-ゴムパッキン 70x3xLL13
※ 52-谷径スタッド(全ネジ) M16x35
※ 52-U-ナット M16用 (1種)
※ 52-PL φ39x6
※ 1-PIPE φ34x2.3x180(STK400)
2-PL 60x22x60(SM400A)
1-コンクリートセイバー(φ25x120)

D52-R140

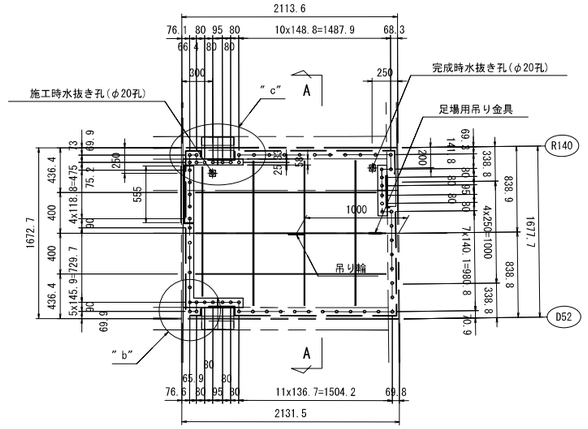

1-CONN PL 58x6x340(SM400A)
1-CONN PL 58x6x247(SM400A)
1-CONN PL 100x6x562(SM400A)
1-CONN PL 90x6x556(SM400A)
1-CONN PL 340x6x821(SM400A)
1-CONN PL 90x6x247(SM400A)
2-CONN PL 90x6x245(SM400A)
1-COV PL 1620x6x2084(SM400A)
1-FB 75x9x1267
3-FB 75x9x1417(平均長)
9-FB 65x6x495
3-FB 65x6x60
1-FB 65x6x201
2-FB 65x6x291(平均長)
1-RB φ13x630

主桁添接部

1-ゴムパッキン 70x3x1465
2-ゴムパッキン 70x3x136
1-ゴムパッキン 38x3x486
1-ゴムパッキン 70x3x485
1-ゴムパッキン 70x3x1517
1-ゴムパッキン 70x3x1501
1-ゴムパッキン 70x3x212
1-ゴムパッキン 70x3x486
1-ゴムパッキン 70x3x1052
※ 65-谷径スタッド(全ネジ) M16x35
※ 65-U-ナット M16用 (1種)
※ 65-PL φ39x6
※ 1-PIPE φ34x2.3x180(STK400)
2-PL 60x22x60(SM400A)
1-コンクリートセイバー(φ25x120)

R143-S2L

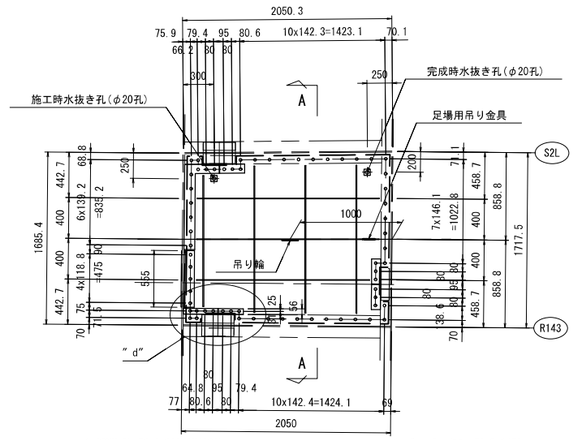

1-CONN PL 56x6x339(SM400A)
1-CONN PL 56x6x247(SM400A)
1-CONN PL 100x6x562(SM400A)
1-CONN PL 90x6x556(SM400A)
1-CONN PL 340x6x835(SM400A)
1-CONN PL 90x6x247(SM400A)
2-CONN PL 90x6x245(SM400A)
1-COV PL 1660x6x2000(SM400A)
1-FB 75x9x1284
3-FB 75x9x1446(平均長)
9-FB 65x6x495
3-FB 65x6x60
1-FB 65x6x124
2-FB 65x6x22(平均長)
1-RB φ13x630

主桁添接部

1-ゴムパッキン 70x3x1479
2-ゴムパッキン 70x3x136
1-ゴムパッキン 38x3x485
1-ゴムパッキン 70x3x486
1-ゴムパッキン 70x3x1435
1-ゴムパッキン 70x3x1434
1-ゴムパッキン 38x3x209
1-ゴムパッキン 70x3x486
1-ゴムパッキン 70x3x1094
※ 64-谷径スタッド(全ネジ) M16x35
※ 64-U-ナット M16用 (1種)
※ 64-PL φ39x6
※ 1-PIPE φ34x2.3x180(STK400)
2-PL 60x22x60(SM400A)
1-コンクリートセイバー(φ25x120)

配置図

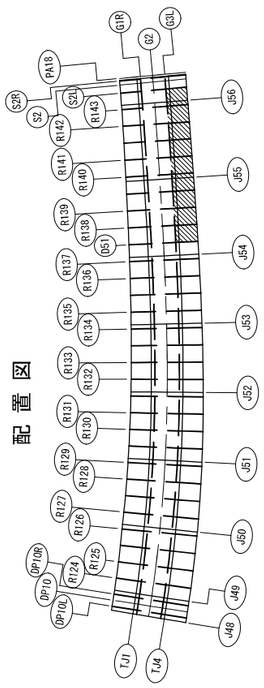

格点1	格点2	L1	L2	L3	L4	L5	L6	L7	L8	L9	L10	L11	L12	L13	L14	LL1	LL2	LL3	LL4	LL5	LL6	LL7	LL8	LL9	LL10	LL11	LL12	LL13	HH1
D51	R138	2185.3	141.7	1558.8	2167.4	140.1	1540.9	1674.7	452.4	123.2	1354.7	1683.6	456.8	140.3	1543.6	1457	1897	1582	496	136	124	331	346	1287	323	1573	1555	1614	1626
R138	R139	2167.4	140.1	1540.9	2149.5	138.5	1523.0	1674.0	452.0	123.1	1354.0	1681.6	455.8	140.1	1541.6	1457	1879	1581	495	136	124	331	328	1286	323	1555	1537	1612	1624
R139	D52	2149.5	138.5	1523.0	2131.6	136.8	1505.1	1673.3	451.7	123.0	1353.3	1679.6	454.8	140.0	1539.6	1456	1860	1579	495	136	124	331	310	1286	323	1536	1518	1610	1622
R140	R141	2113.7	135.2	1487.2	2095.8	133.6	1469.3	1672.0	451.0	122.9	1352.0	1675.7	452.9	139.6	1535.7	1455	1823	1577	495	136	124	331	274	1284	323	1500	1482	1606	1618
R141	D53	2095.8	133.6	1469.3	2077.9	131.9	1451.4	1671.3	450.7	122.8	1351.3	1673.8	451.9	139.4	1533.8	1454	1805	1575	495	136	124	331	255	1284	323	1481	1463	1604	1617
D53	R142	2077.9	131.9	1451.4	2060.0	130.3	1433.5	1667.3	448.7	122.5	1347.3	1668.7	449.4	139.0	1528.7	1450	1787	1571	495	136	124	331	237	1280	323	1463	1445	1599	1611
R142	R143	2060.0	130.3	1433.5	2050.0	129.4	1423.5	1666.4	448.2	122.4	1346.4	1700.8	465.4	141.9	1560.8	1449	1772	1586	495	136	124	331	223	1279	322	1445	1435	1631	1644

D51<S2L>

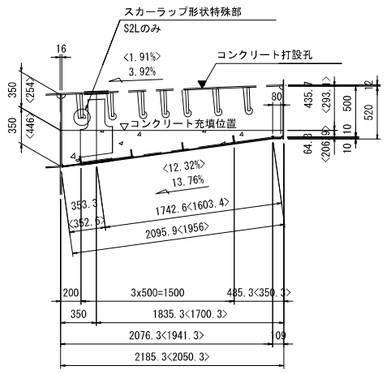

R138～R143, D52, D53

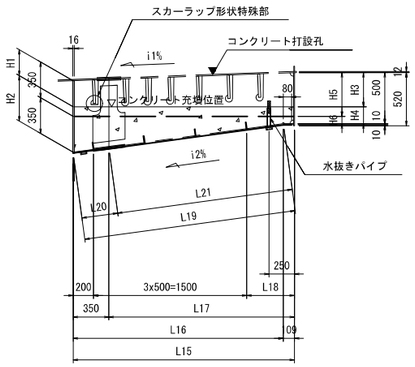

	i1%	i2%	L15	L16	L17	L18	L19	L20	L21	H1	H2	H3	H4	H5	H6
R138	3.67%	13.58%	2167.4	2058.4	1817.4	467.4	2077.3	353.2	1724.1	255	445	334.6	165.4	429.6	70.4
R139	3.43%	13.41%	2149.5	2040.5	1799.5	449.5	2058.8	353.1	1705.6	255	445	328.7	171.3	423.7	76.3
D52	3.18%	13.24%	2131.6	2022.6	1781.6	431.6	2040.3	353.1	1687.2	255	445	322.8	177.2	417.8	82.2
R140	2.94%	13.07%	2113.7	2004.7	1763.7	413.7	2021.8	353.0	1668.8	254	446	316.1	183.9	412.1	87.9
R141	2.69%	12.91%	2095.8	1986.8	1745.8	395.8	2003.3	352.9	1650.4	255	445	311.4	188.6	406.4	93.6
D53	2.44%	12.74%	2077.9	1968.9	1727.9	377.9	1984.8	352.8	1632.0	254	446	304.8	195.2	400.8	99.2
R142	2.20%	12.58%	2060.0	1951.0	1710.0	360.0	1966.4	352.8	1613.6	254	446	299.4	200.6	395.4	104.6
R143	2.00%	12.42%	2050.0	1941.0	1700.0	350.0	1955.9	352.7	1603.2	255	445	296.0	204.0	391.0	109.0

"a" 部詳細 S=1:5

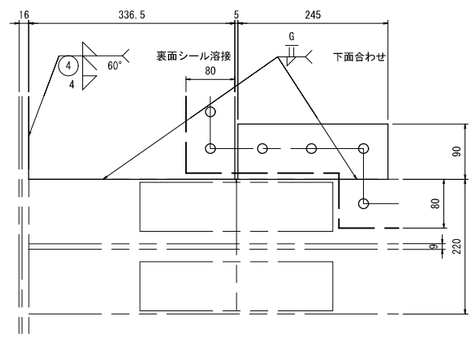

"b" 部詳細 S=1:5

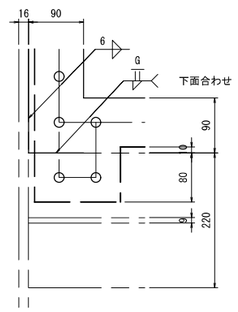

"c <d>" 部詳細 S=1:5

※"d"部は本図と対称とする。

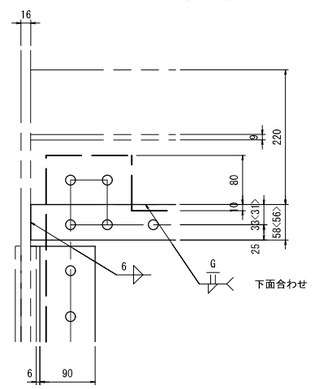

A - A S=1:10

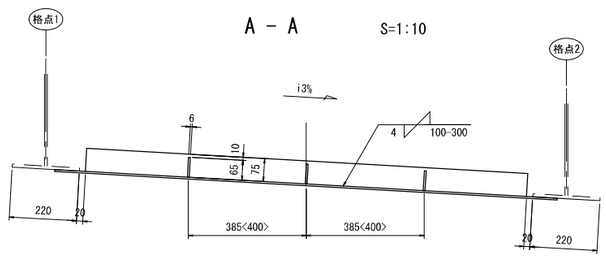

格点1	格点2	i3%
D51	R138	5.86%
R138	R139	5.87%
R139	D52	5.87%
D52	R140	5.88%
R140	R141	5.88%
R141	D53	5.89%
D53	R142	5.90%
R142	R143	5.83%
R143	S2L	5.68%

工事名	広島高速５号線温品ＪＣＴ鋼上部工事（２工区）		
図面番号	278 / 339	縮尺	図示
図面名	Dランプ第2橋 化粧板図(その2)	番号	
路線名	広島高速５号線		
広島高速道路公社			

Dランプ第2橋　化粧板図(その2)　S=1:5

注 記

1. 特記なき材質は、全てSS400とする。
2. 特記なきスカーラップは、全てR=35とする。
3. Uボルト付き以外のナットは、全て弛み止めナットを使用すること。
4. ※印部材は、全て溶融亜鉛めっきとする。
   亜鉛の付着量は、JIS H8641 HDZT77とする。
   但し、板厚3.2mm以上6mm未満の鋼材は、HDZT63とし、
   ボルト・ナットおよび板厚3.2mm未満の鋼材は、HDZT49とする。
5. スカーラップ形状特殊部詳細は、「中間ダイアフラム図」、「横リブ図」、「支点上ダイアフラム図」を参照のこと。
6. ゴムパッキンはクロロプレンゴム(硬度40°以上)を用いる。

ゴムパッキン設置範囲

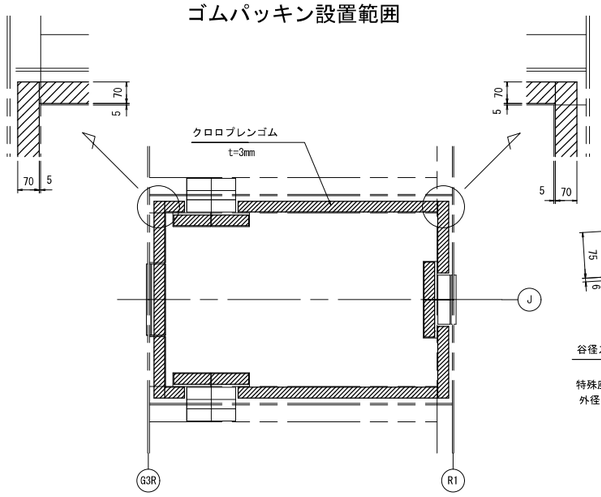

化粧板取付部詳細

側縦桁フランジ部

一 般 部

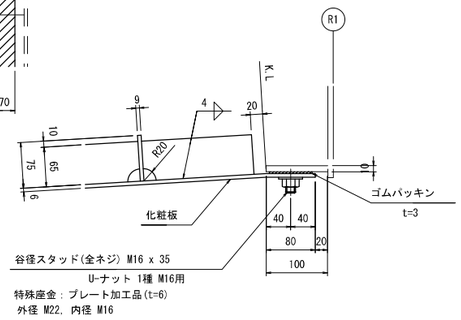

主 桁 腹 板 部

一 般 部

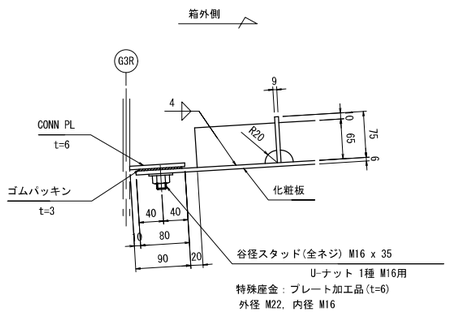

ブラケット下フランジ部

一 般 部

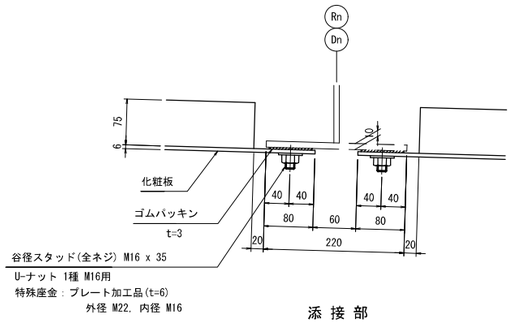

添 接 部

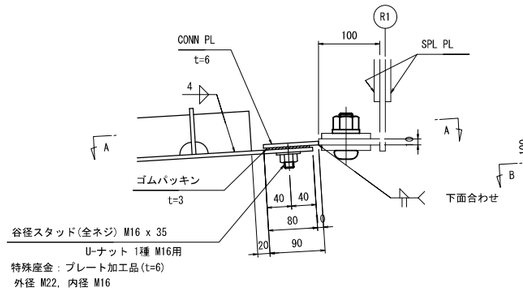

添 接 部

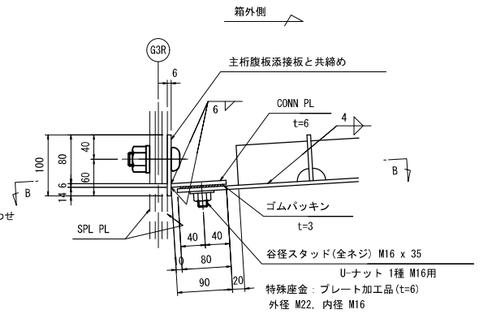

添 接 部

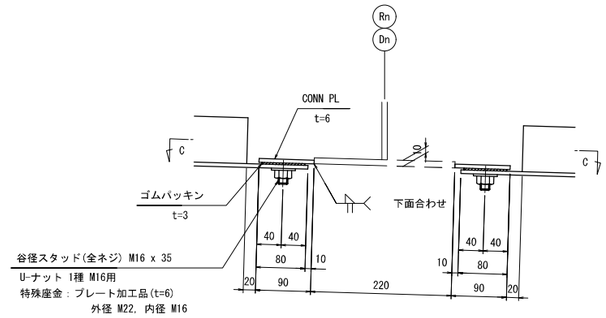

主桁腹板添接部詳細　S=1:10

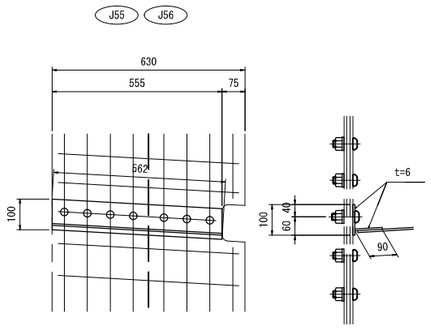

特殊座金詳細　S=1:1

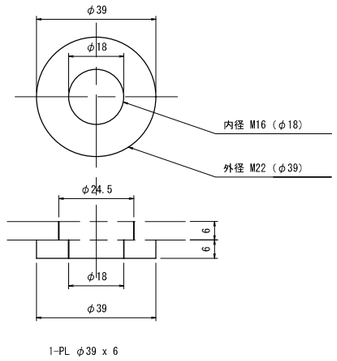

A － A

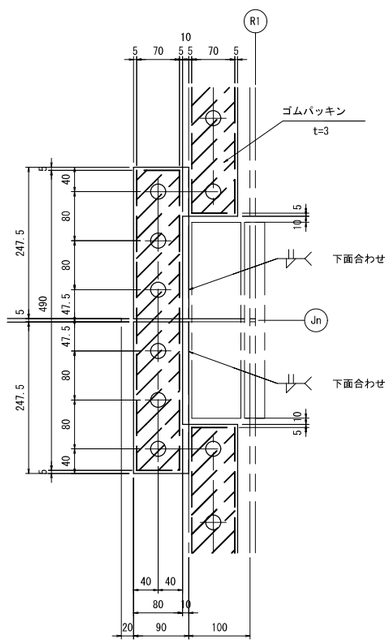

B － B

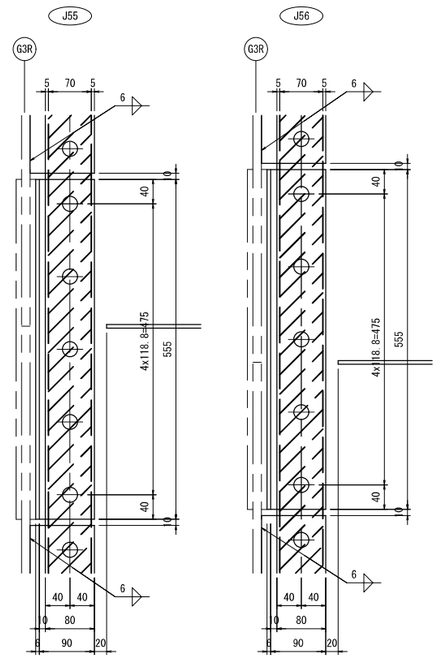

C － C

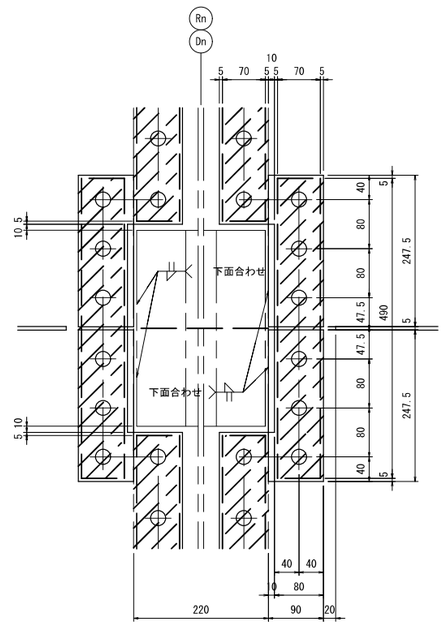

水抜きパイプ詳細

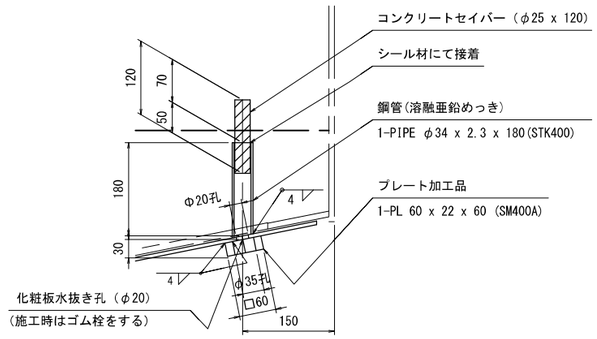

化粧板下面水抜き材詳細　S=1:3

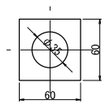

工事名	広島高速５号線温品ＪＣＴ鋼上部工事（２工区）		
図面番号	279 / 339	縮尺	図示
図面名	Dランプ第2橋 化粧板図(その3)	番号	
路線名	広島高速５号線		
広島高速道路公社			

Dランプ第2橋　化粧板図(その3)　S=1:5

架設時添接部間詰詳細

注 記

1. 特記なき材質は、全てSS400とする。
2. 特記なきスカーラップは、全てR=35とする。
3. Uボルト付き以外のナットは、全て弛み止めナットを使用すること。
4. ※印部材は、全て溶融亜鉛めっきとする。
   亜鉛の付着量は、JIS H8641 HDZT77とする。
   但し、板厚3.2mm以上6mm未満の鋼材は、HDZT63とし、
   ボルト・ナットおよび板厚3.2mm未満の鋼材は、HDZT49とする。
5. スカーラップ形状特殊部詳細は、「中間ダイアフラム図」、「横リブ図」、「支点上ダイアフラム図」を参照のこと。
6. ゴムパッキンはクロロプレンゴム(硬度40°以上)を用いる。

側縦桁フランジ部

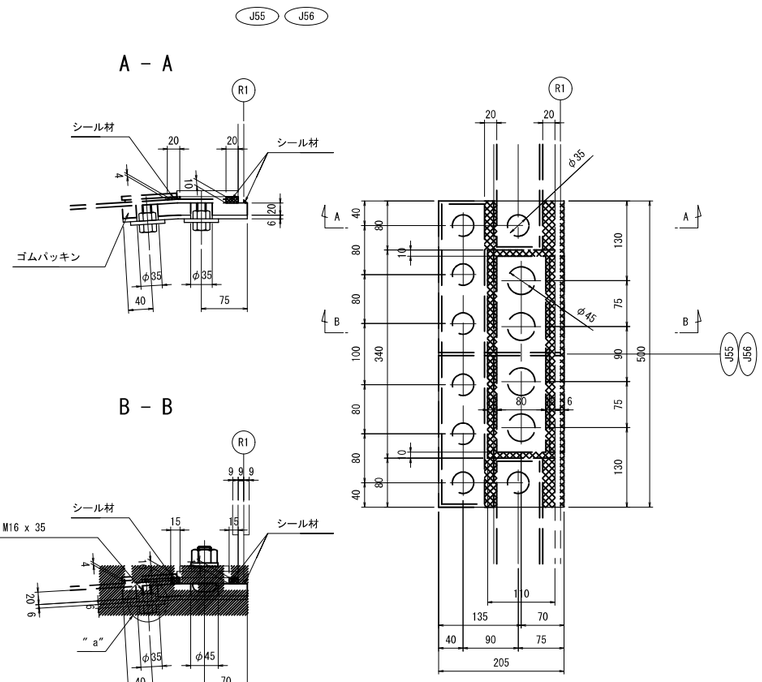

1ヶ所分材料(2ヶ所)
1-PL 205x6x500
1-ゴムパッキン 205x20x500
※ 8-谷径スタッド(全ネジ) M16x35 (SS400相当品)
※ 16-NUT M16用 (1種)(普通ナット)
※ 8-FB 50x6x50

主桁腹板部

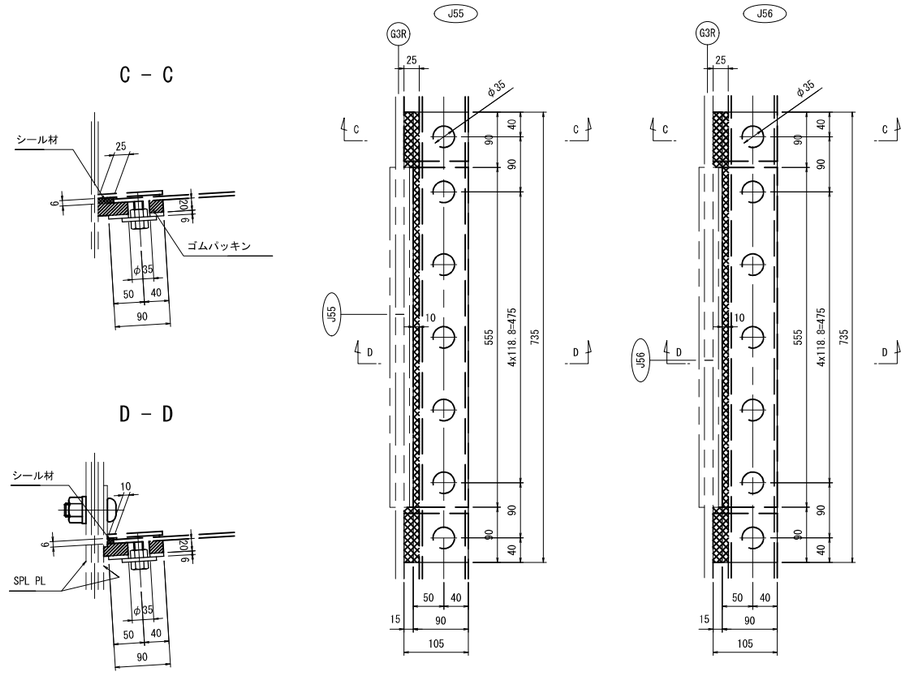

1ヶ所分材料(1ヶ所)
1-PL 90x6x735
1-ゴムパッキン 105x20x735
※ 5-谷径スタッド(全ネジ) M16x35 (SS400相当品)
※ 10-NUT M16用 (1種)(普通ナット)
※ 5-FB 50x6x50

1ヶ所分材料(1ヶ所)
1-PL 90x6x735
1-ゴムパッキン 105x20x735
※ 5-谷径スタッド(全ネジ) M16x35 (SS400相当品)
※ 10-NUT M16用 (1種)(普通ナット)
※ 5-FB 50x6x50

化粧板吊り輪詳細

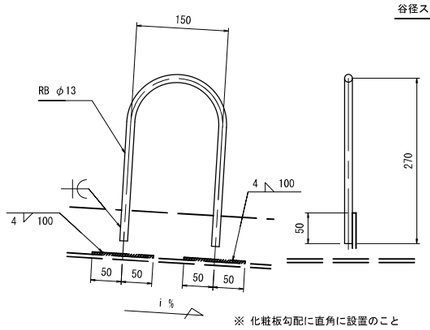

※ 化粧板勾配に直角に設置のこと

ブラケット下フランジ部

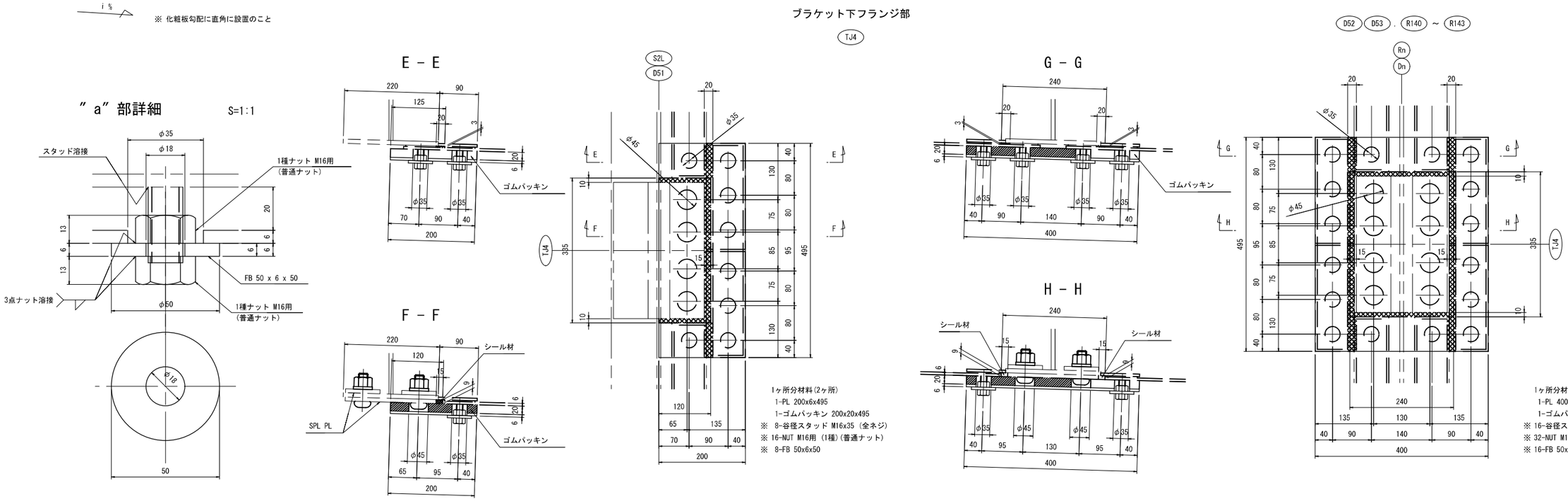

1ヶ所分材料(2ヶ所)
1-PL 200x6x495
1-ゴムパッキン 200x20x495
※ 8-谷径スタッド M16x35 (全ネジ)
※ 16-NUT M16用 (1種)(普通ナット)
※ 8-FB 50x6x50

1ヶ所分材料(6ヶ所)
1-PL 400x6x495
1-ゴムパッキン 400x20x495
※ 16-谷径スタッド M16x35 (全ネジ)
※ 32-NUT M16用 (1種)(普通ナット)
※ 16-FB 50x6x50

工事名	広島高速５号線温品ＪＣＴ鋼上部工事（２工区）		
図面番号	280 / 339	縮尺	図示
図面名	Dランプ第2橋 支承詳細図（その1）	番号	
路線名	広島高速５号線		
広島高速道路公社			

※本図相当

Dランプ第2橋 支承詳細図（その1） S=1:20

DP6G1　　分散型ゴム支承（タイプB）

断面図

（橋軸直角方向）

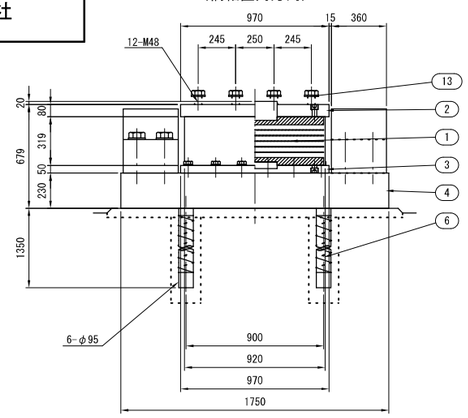

側面図

（橋軸方向）

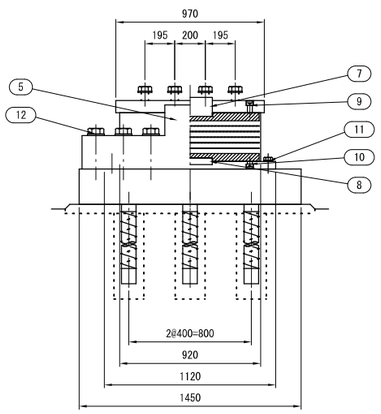

④ ベースプレート

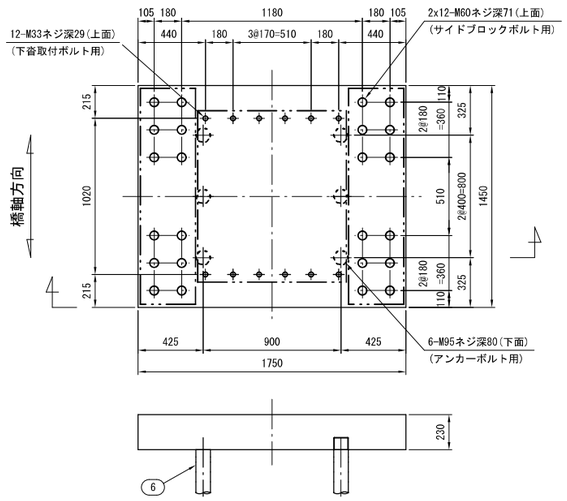

設計条件

反力 (kN)			DP6G1
最大反力		Rmax	5339
最大反力（回転照査用）		Rmax2	5159
死荷重反力		RD	3423
照査荷重		R1L	936
最大水平力	橋軸方向	RHeq1	1768
	橋軸直角方向	RHeq2	5210
	サイドブロック	RHeq3	5210
上向きの地震力		Ru	-1049
変位量 (mm)			
照査荷重時の変位量		δcL	0.902
回転変位量		δr	2.727
水平変位量	温度時・橋軸方向	ΔL1	96
	地震時・橋軸方向	ΔLe1	419
	地震時・橋軸直角方向	ΔLe2	-
性能			
ゴムの種類及び呼び		材料･G	NR･G10
せん断ばね定数 (kN/mm)		KS	4.219
試験変位量	せん断ひずみ (%)	γS	175
	変位量 (mm)	UB	336
１次形状係数		S1	7.03
２次形状係数		S2	4.69
圧縮ばね定数 (kN/mm)		Kv	1038

① ゴム支承

上面

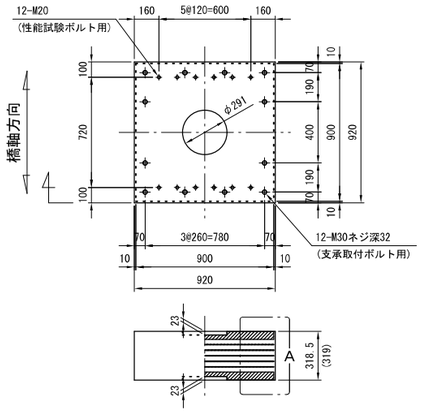

下面

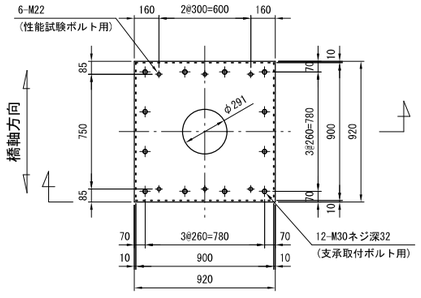

② 上沓

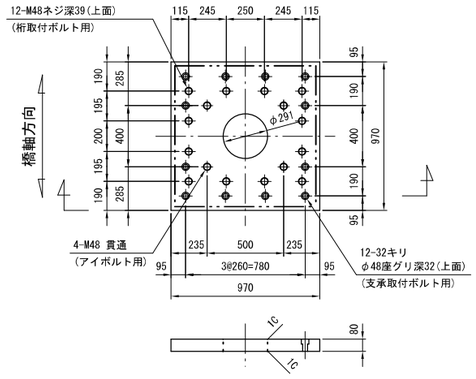

A部詳細図 S=1:10

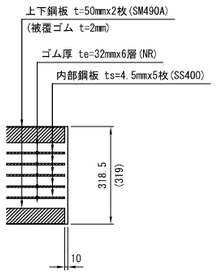

③ 下沓

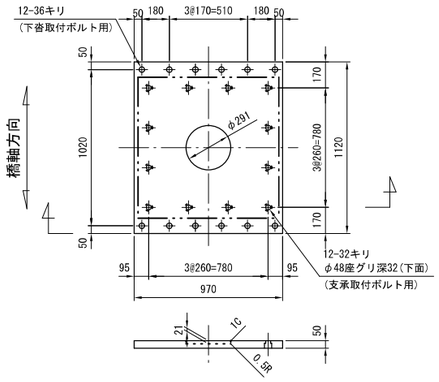

⑦ せん断キー

上用

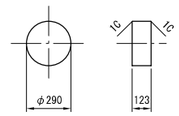

⑧ せん断キー

下用

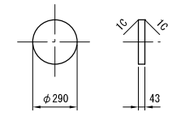

⑤ サイドブロック

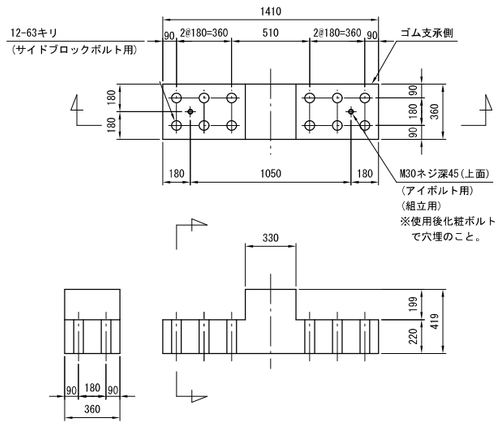

⑥ アンカーボルト

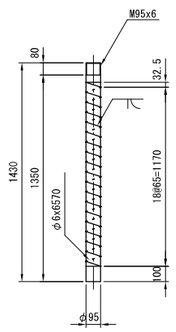

材料表 （１組当り）

部番	部品名称	材質	個数	重量(kg)	備考
1	ゴム支承	NR,SS400,SM490A	1	1008.1	NR(天然ゴム)
②	上沓	SM490A	1	533.4	
③	下沓	SM490A	1	403.7	
④	ベースプレート	SCW480N	1	4514.7	
⑤	サイドブロック	SM490A or SCW480N	2	1995.3	
6	アンカーボルト	S35CN,SR235	6	485.8	
⑦	せん断キー	SM490A or S35CN	1	63.8	上用
⑧	せん断キー	SM490A or S35CN	1	22.3	下用
⑨	支承取付ボルト(六角穴付)	強度区分 10.9	12	8.3	上用
⑩	支承取付ボルト(六角穴付)	強度区分 10.9	12	6.3	下用
⑪	下沓取付ボルト，ワッシャー	強度区分 8.8	12	11.4	
⑫	サイドブロックボルト，ワッシャー	強度区分 8.8	24	211.3	
⑬	桁取付ボルト，ワッシャー	強度区分 8.8	12	32.0	
14	アイボルト	S45CN	-	-	M48,M30
⑮	化粧ボルト，ワッシャー	強度区分 4.8	4	-	M30x40(細径)
			合計	9296.4	(kg)

※1　道路橋支承便覧(H30)準拠。
※2　使用材料は道路橋支承便覧第3章に適合。
※3　部番を○で囲んだ部品は溶融亜鉛めっきとする。
　　JIS H 8641 HDZT77、ボルト類はHDZT49とする。
※4　ゴム支承の重量は施工上の参考重量を示す。
※5　製作・施工に必要なアイボルト穴は適宜設けること。
※6　必要なアイボルト本数は協議して決定すること。
※7　アイボルト穴は用済み後穴埋めのこと。
※8　桁取付ボルト重量はL=100mmとして参考に計上する。
※9　六角穴付きボルトは、黒色酸化皮膜処理とする。
※10　架設・運搬時の全体吊りはアイボルトにて行うこと。

⑨ 支承取付ボルト(六角穴付)	M30 x 80	強度区分 10.9	(上用)
⑩ 支承取付ボルト(六角穴付)	M30 x 50	強度区分 10.9	(下用)
⑪ 下沓取付ボルト，ワッシャー	M33 x 85	強度区分 8.8	
⑫ サイドブロックボルト，ワッシャー	M60 x 300	強度区分 8.8	
⑬ 桁取付ボルト，ワッシャー	M48 x L	強度区分 8.8	

位置図

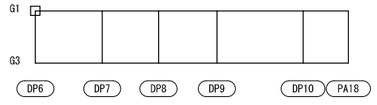

工事名	広島高速５号線温品ＪＣＴ鋼上部工事（２工区）		
図面番号	281 / 339	縮尺	図示
図面名	Dランプ第2橋 支承詳細図（その2）	番号	
路線名	広島高速５号線		
広島高速道路公社			

※本図相当

Dランプ第2橋 支承詳細図（その2） S=1:20

DP6G3　　分散型ゴム支承（タイプB）

断面図

（橋軸直角方向）

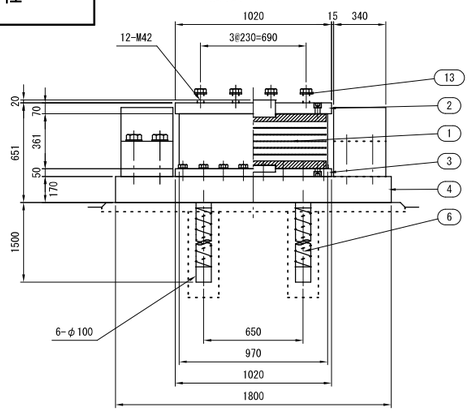

側面図

（橋軸方向）

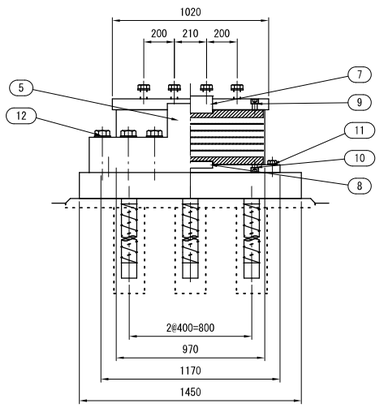

④ ベースプレート

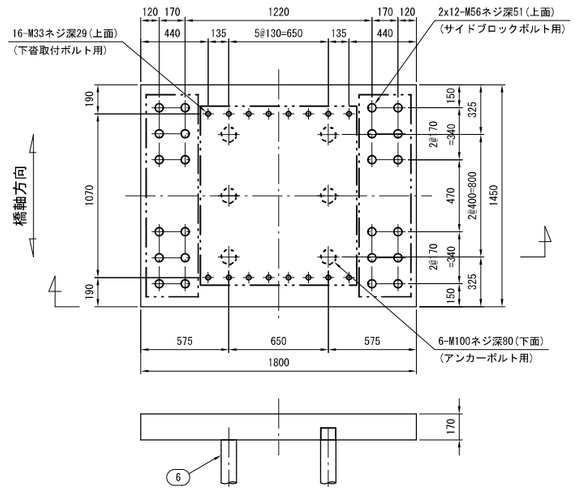

設計条件

反力 (kN)			DP6G3
最大反力		Rmax	2754
最大反力（回転照査用）		Rmax2	2571
死荷重反力		RD	1448
照査荷重		R1L	631
最大水平力	橋軸方向	RHeq1	1616
	橋軸直角方向	RHeq2	3659
	サイドブロック	RHeq3	3659
上向きの地震力		Ru	-1157
変位量 (mm)			
照査荷重時の変位量		δcL	0.768
回転変位量		δr	2.179
水平変位量	温度時・橋軸方向	ΔL1	96
	地震時・橋軸方向	ΔLe1	419
	地震時・橋軸直角方向	ΔLe2	-
性能			
ゴムの種類及び呼び		材料･G	NR･G10
せん断ばね定数 (kN/mm)		KS	3.857
試験変位量	せん断ひずみ (%)	γS	175
	変位量 (mm)	UB	410
1次形状係数		S1	6.09
2次形状係数		S2	4.06
圧縮ばね定数 (kN/mm)		Kv	822

材料表 （1組当り）

部番	部品名称	材質	個数	重量(kg)	備考
1	ゴム支承	NR,SS400,SM490A	1	1183.1	NR(天然ゴム)
2	上沓	SM490A	1	519.7	
3	下沓	SM490A	1	441.9	
4	ベースプレート	SCW480N	1	3426.6	
5	サイドブロック	SM490A or SCW480N	2	1856.0	
6	アンカーボルト	S35CN,SR235	6	594.5	
7	せん断キー	SM490A or S35CN	1	58.6	上用
8	せん断キー	SM490A or S35CN	1	22.3	下用
9	支承取付ボルト(六角穴付)	強度区分 10.9	16	10.2	上用
10	支承取付ボルト(六角穴付)	強度区分 10.9	16	8.4	下用
11	下沓取付ボルト，ワッシャー	強度区分 8.8	16	15.2	
12	サイドブロックボルト，ワッシャー	強度区分 8.8	24	177.5	
13	桁取付ボルト，ワッシャー	強度区分 8.8	12	22.5	
14	アイボルト	S45CN	-	-	M48,M30
15	化粧ボルト，ワッシャー	強度区分 4.8	4	-	M30x40(細径)
		合計		8336.5	(kg)

※1　道路橋支承便覧(H30)準拠。
※2　使用材料は道路橋支承便覧第3章に適合。
※3　部番を○で囲んだ部品は溶融亜鉛めっきとする。
　　JIS H 8641 HDZT77、ボルト類はHDZT49とする。
※4　ゴム支承の重量は施工上の参考重量を示す。
※5　製作・施工に必要なアイボルト穴は適宜設けること。
※6　必要なアイボルト本数は協議して決定すること。
※7　アイボルト穴は用済み後穴埋めのこと。
※8　桁取付ボルト重量はL=100mmとして参考に計上する。
※9　六角穴付きボルトは、黒色酸化皮膜処理とする。
※10　架設・運搬時の全体吊りはアイボルトにて行うこと。

① ゴム支承

上面

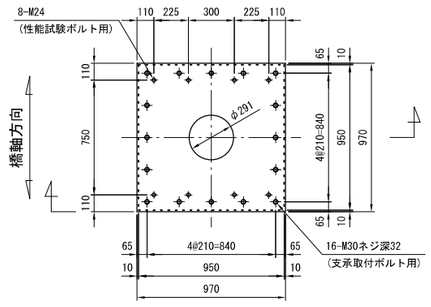

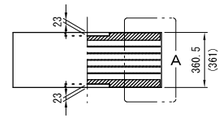

下面

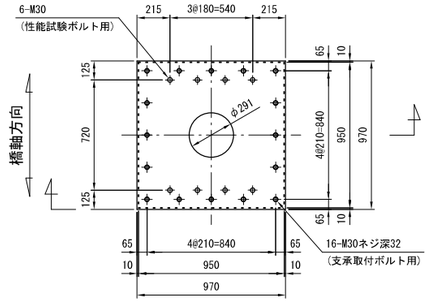

② 上沓

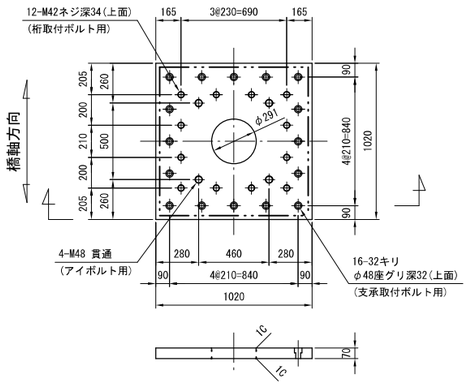

③ 下沓

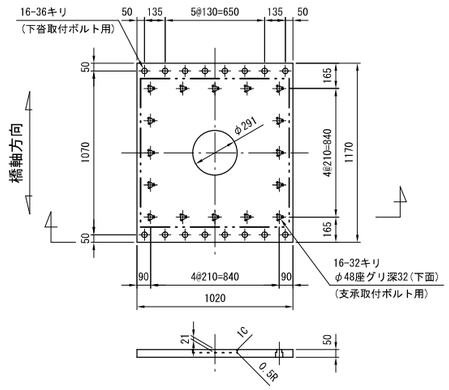

⑦ せん断キー

上用

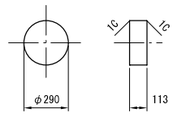

⑧ せん断キー

下用

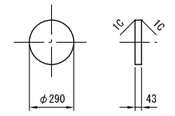

A部詳細図 S=1:10

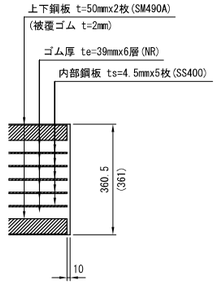

⑤ サイドブロック

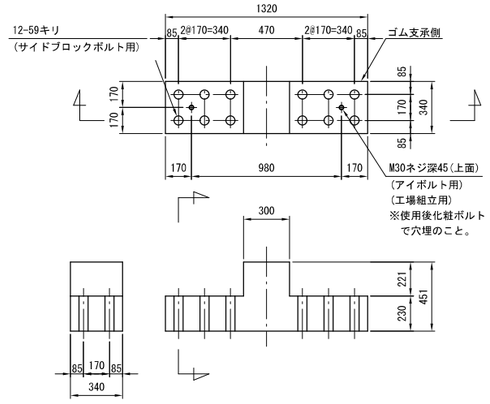

⑥ アンカーボルト

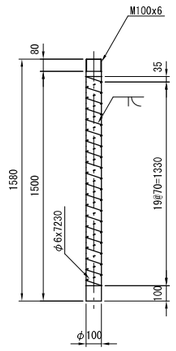

⑨	支承取付ボルト(六角穴付)	M30 x 70	強度区分 10.9	(上用)
⑩	支承取付ボルト(六角穴付)	M30 x 50	強度区分 10.9	(下用)
⑪	下沓取付ボルト，ワッシャー	M33 x 85	強度区分 8.8	
⑫	サイドブロックボルト，ワッシャー	M56 x 290	強度区分 8.8	
⑬	桁取付ボルト，ワッシャー	M42 x L	強度区分 8.8	

位置図

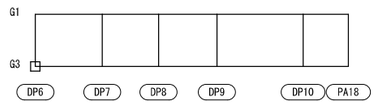

工事名	広島高速５号線温品ＪＣＴ鋼上部工事（２工区）		
図面番号	282 / 339	縮尺	図示
図面名	Dランプ第2橋 支承詳細図（その3）	番号	
路線名	広島高速５号線		
広島高速道路公社			

※本図相当

Dランプ第2橋 支承詳細図（その3） S=1:20

DP7　固定ゴム支承装置（弾性荷重支持板）

断面図
（橋軸直角方向）

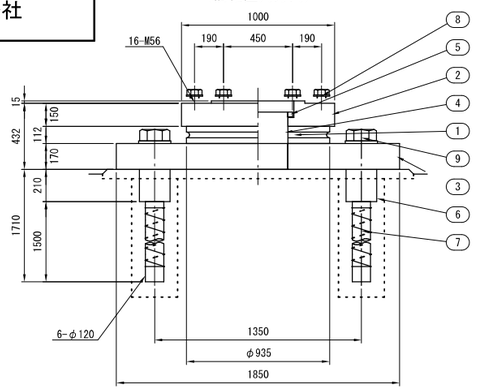

側面図
（橋軸方向）

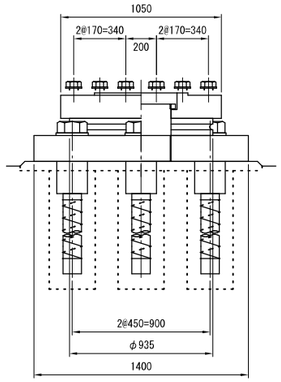

① 弾性荷重支持板

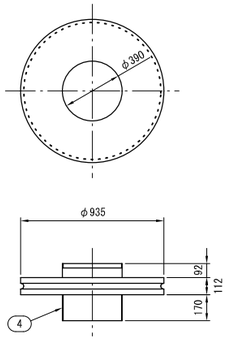

荷重支持板詳細図 S=1:10

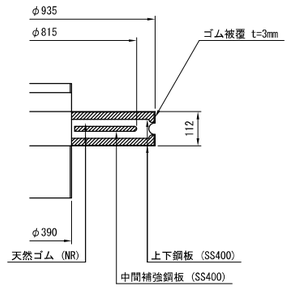

設計条件

反力 (kN)			DP7
最大反力		Rmax	8248
最大反力（回転照査用）		Rmax2	6959
死荷重反力		RD	5308
照査荷重		R1L	-
最大水平力	橋軸方向	RHeq1	6090
	橋軸直角方向	RHeq2	8407
上向きの地震力		Ru	-3408
変位量 (mm)			
照査荷重時の変位量		δcL	-
回転変位量		δr	1.509
水平変位量	温度時・橋軸方向	ΔL1	-
	地震時・橋軸方向	ΔLe1	-
	地震時・橋軸直角方向	ΔLe2	
性能			
ゴムの種類及び呼び		材料-G	NR-G10
圧縮ばね定数 (kN/mm)		Kv	2430
試験変位量	せん断ひずみ (%)	γS	-
	変位量 (mm)	UB	-

材料表 （1組当り）

部番	部品名称	材質	個数	重量(kg)	備考
1	弾性荷重支持板	NR, SS400	1	313.0	
②	上沓	SM490A	1	1055.8	
③	ベースプレート	SM490A	1	3201.9	
④	シンボウ	S45CN	1	350.7	
⑤	リングナット	S45CN	1	9.4	
6	カップラー	S45CN	6	198.9	
7	アンカーボルト	S35CN, SR235	6	875.7	
⑧	桁取付ボルト，ワッシャー	強度区分 8.8	16	60.0	
⑨	カップラーボルト，ワッシャー	強度区分 8.8	6	249.8	
10	アイボルト	S45CN	-	-	M36
			合計	6315.2	(kg)

※1　道路橋支承便覧(H30)準拠。
※2　使用材料は道路橋支承便覧第3章に適合。
※3　部番を○で囲んだ部品は溶融亜鉛めっきとする。
　　JIS H 8641 HDZT77、ボルト類はHDZT49とする。
※4　ゴム支承の重量は施工上の参考重量を示す。
※5　製作・施工に必要なアイボルト穴は適宜設けること。
※6　必要なアイボルト本数は協議して決定すること。
※7　アイボルト穴は用済み後穴埋めのこと。
※8　桁取付ボルト重量はL=100mmとして参考に計上する。
※9　シンボウ、リングナットはめっき後ねじ加工のこと。
※10　架設・運搬時の全体吊りはアイボルトにて行うこと。

② 上沓

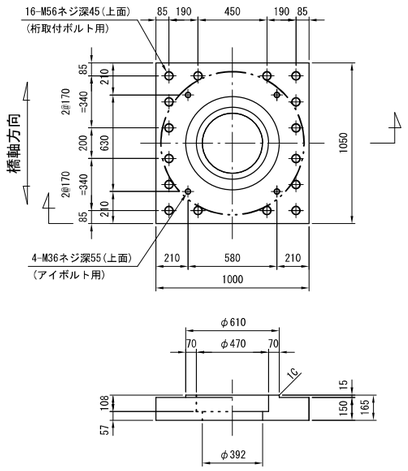

③ ベースプレート

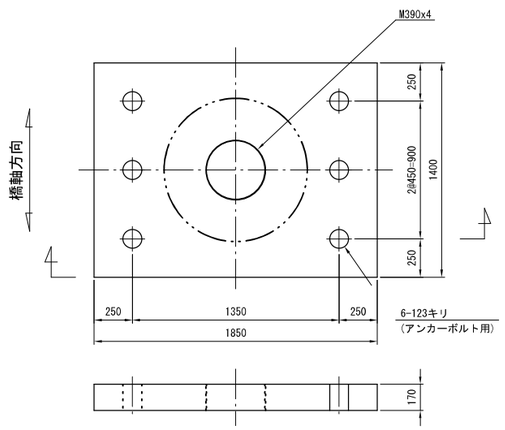

④ シンボウ

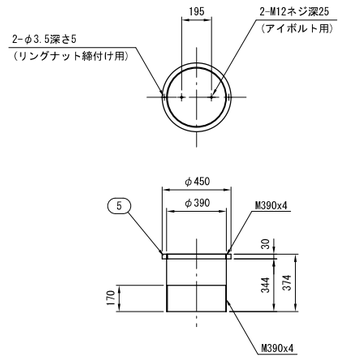

⑥ カップラー

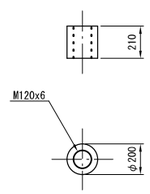

⑦ アンカーボルト

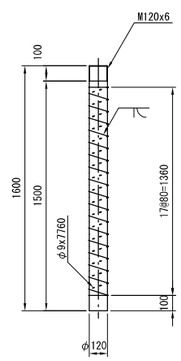

⑧ 桁取付ボルト，ワッシャー　M56 x L　強度区分 8.8
⑨ カップラーボルト，ワッシャー　M120 x 285　強度区分 8.8

位置図

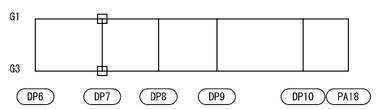

工事名	広島高速５号線温品ＪＣＴ鋼上部工事（２工区）		
図面番号	283 / 339	縮尺	図示
図面名	Dランプ第2橋 支承詳細図（その4）	番号	
路線名	広島高速５号線		
広島高速道路公社			

※本図相当

Dランプ第2橋 支承詳細図（その4） S=1:20

DP8　固定ゴム支承装置（弾性荷重支持板）

断面図

（橋軸直角方向）

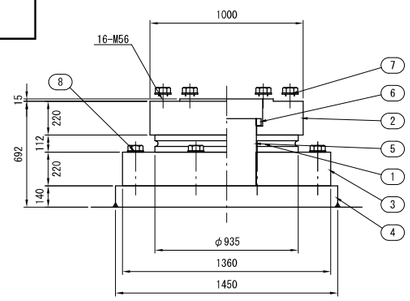

側面図

（橋軸方向）

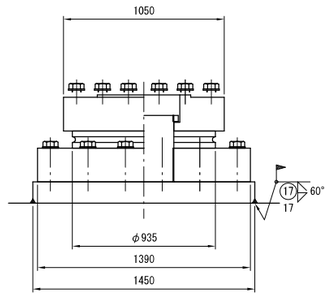

※溶接後は高濃度亜鉛末塗装を塗布のこと。
※桁取付ボルトの配置は②上沓図を参照のこと。

① 弾性荷重支持板

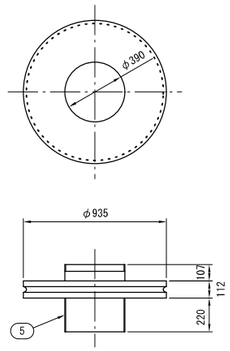

荷重支持板詳細図 S=1:10

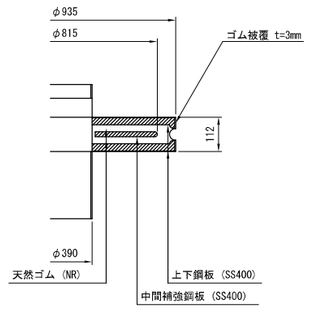

設計条件

反力（kN）			DP8
最大反力		Rmax	6062
最大反力（回転照査用）		Rmax2	3955
死荷重反力		RD	3301
照査荷重		R1L	－
最大水平力	橋軸方向	RHeq1	5105
	橋軸直角方向	RHeq2	6664
上向きの地震力		Ru	-6267
変位量（mm）			
照査荷重時の変位量		δcL	－
回転変位量		δr	1.171
水平変位量	温度時・橋軸方向	ΔL1	－
	地震時・橋軸方向	ΔLe1	－
	地震時・橋軸直角方向	ΔLe2	
性能			
ゴムの種類及び呼び		材料-G	NR-G10
圧縮ばね定数（kN/mm）		Kv	2430
試験変位量	せん断ひずみ（%）	γS	－
	変位量（mm）	UB	－

② 上沓

<G1>

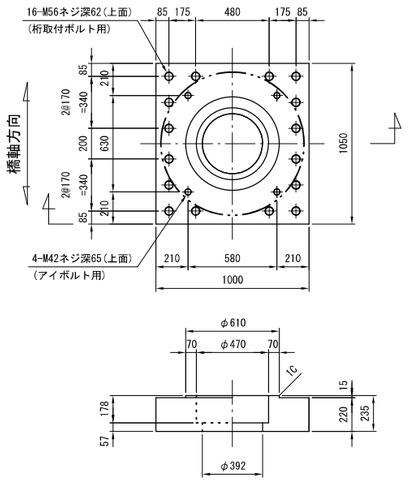

② 上沓

<G3>

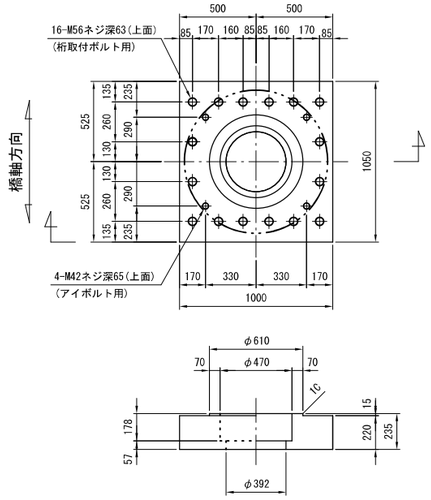

④ ベースプレート

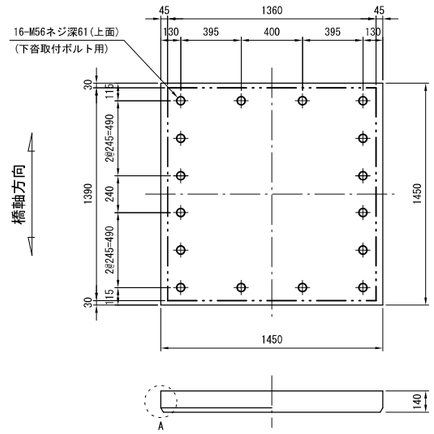

A部詳細図 S=1:10

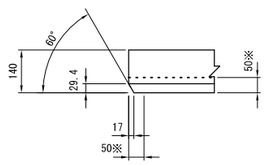

※ベースプレート下面及び側面は図の範囲を不めっきとする。
不めっき部には、開先防錆剤塗布のこと。
溶接後は高濃度亜鉛末塗装を塗布のこと。

③ 下沓

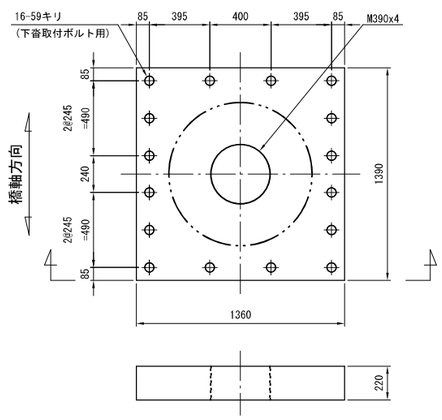

⑤ シンボウ

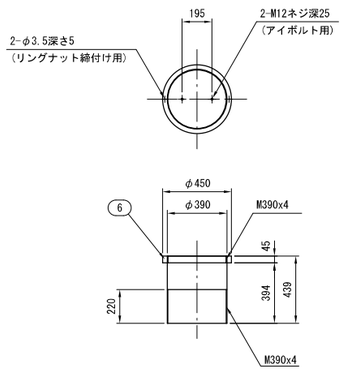

材料表 （１組当り）

部番	部品名称	材質	個数	重量(kg)	備考
1	弾性荷重支持板	NR, SS400	1	313.0	
②	上沓	SCW480N	1	1537.5	
③	下沓	SCW480N	1	2982.9	
④	ベースプレート	SM490A	1	2291.7	
⑤	シンボウ	S45CN	1	411.7	
⑥	リングナット	S45CN	1	14.0	
⑦	桁取付ボルト，ワッシャー	強度区分 8.8	16	60.0	
⑧	下沓取付ボルト，ワッシャー	強度区分 8.8	16	118.3	
9	アイボルト	S45CN	－	－	M42
			合計	7729.1	(kg)

※1　道路橋支承便覧(H30)準拠。
※2　使用材料は道路橋支承便覧第3章に適合。
※3　部番を○で囲んだ部品は溶融亜鉛めっきとする。
　　JIS H 8641 HDZT77、ボルト類はHDZT49とする。
※4　ゴム支承の重量は施工上の参考重量を示す。
※5　製作・施工に必要なアイボルト穴は適宜設けること。
※6　必要なアイボルト本数は協議して決定すること。
※7　アイボルト穴は用済み後穴埋めのこと。
※8　桁取付ボルト重量はL=100mmとして参考に計上する。
※9　シンボウ、リングナットはめっき後ねじ加工のこと。
※10　架設・運搬時の全体吊りはアイボルトにて行うこと。

⑦ 桁取付ボルト，ワッシャー　M56 x L　強度区分 8.8
⑧ 下沓取付ボルト，ワッシャー　M56 x 290　強度区分 8.8

位置図

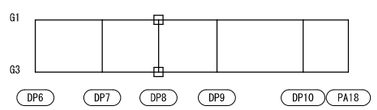

工事名	広島高速５号線温品ＪＣＴ鋼上部工事（２工区）		
図面番号	284 / 339	縮尺	図示
図面名	Dランプ第2橋 支承詳細図（その5）	番号	
路線名	広島高速５号線		
広島高速道路公社			

※本図相当

Dランプ第2橋 支承詳細図（その5） S=1:20

DP9 固定ゴム支承装置（弾性荷重支持板）

断面図

（橋軸直角方向）

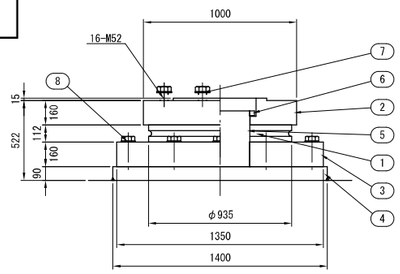

側面図

（橋軸方向）

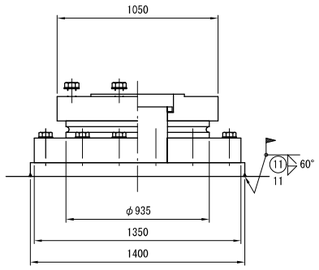

※溶接後は高濃度亜鉛末塗装を塗布のこと。
※桁取付ボルトの配置は②上沓図を参照のこと。

① 弾性荷重支持板

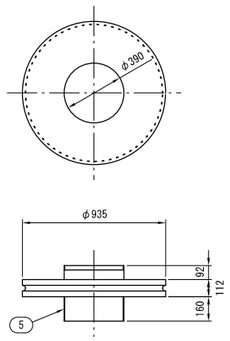

荷重支持板詳細図 S=1:10

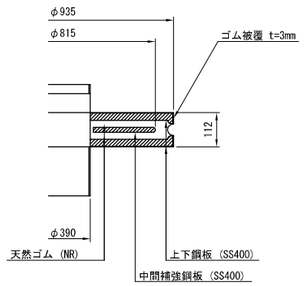

設計条件

反力 (kN)			DP9
最大反力		Rmax	5676
最大反力（回転照査用）		Rmax2	4598
死荷重反力		RD	3714
照査荷重		R1L	-
最大水平力	橋軸方向	RHeq1	6593
	橋軸直角方向	RHeq2	6923
上向きの地震力		Ru	-3734
変位量 (mm)			
照査荷重時の変位量		δcL	-
回転変位量		δr	1.637
水平変位量	温度時・橋軸方向	ΔL1	-
	地震時・橋軸方向	ΔLe1	-
	地震時・橋軸直角方向	ΔLe2	
性能			
ゴムの種類及び呼び		材料-G	NR-G10
圧縮ばね定数 (kN/mm)		Kv	2430
試験変位量	せん断ひずみ (%)	γS	-
	変位量 (mm)	UB	-

② 上沓

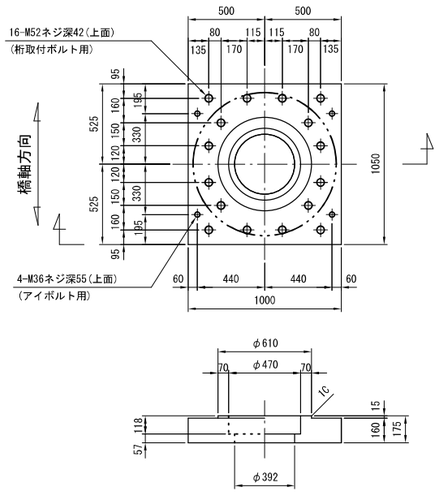

③ 下沓

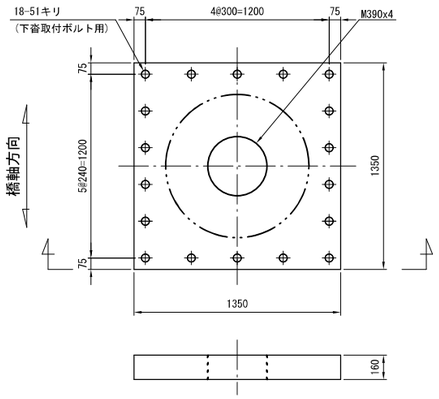

④ ベースプレート

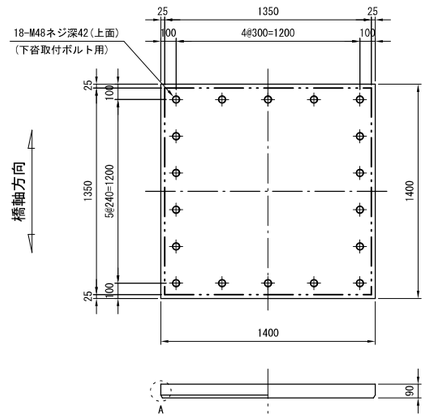

A部詳細図 S=1:10

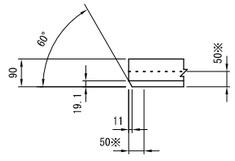

※ベースプレート下面及び側面は図の範囲を不めっきとする。
不めっき部には、開先防錆剤塗布のこと。
溶接後は高濃度亜鉛末塗装を塗布のこと。

⑤ シンボウ

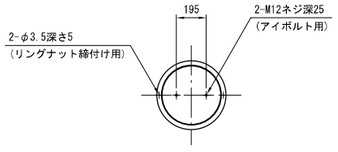

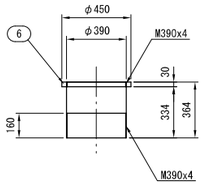

材料表 （１組当り）

部番	部品名称	材質	個数	重量(kg)	備考
1	弾性荷重支持板	NR, SS400	1	313.0	
②	上沓	SM490A	1	1127.3	
③	下沓	SM490A	1	2092.9	
④	ベースプレート	SM490A	1	1374.0	
⑤	シンボウ	S45CN	1	341.3	
⑥	リングナット	S45CN	1	9.4	
⑦	桁取付ボルト，ワッシャー	強度区分 8.8	16	50.9	
⑧	下沓取付ボルト，ワッシャー	強度区分 8.8	18	75.7	
9	アイボルト	S45CN	-	-	M36
			合計	5384.5	(kg)

※1 道路橋支承便覧(H30)準拠。
※2 使用材料は道路橋支承便覧第3章に適合。
※3 部番を○で囲んだ部品は溶融亜鉛めっきとする。
JIS H 8641 HDZT77、ボルト類はHDZT49とする。
※4 ゴム支承の重量は施工上の参考重量を示す。
※5 製作・施工に必要なアイボルト穴は適宜設けること。
※6 必要なアイボルト本数は協議して決定すること。
※7 アイボルト穴は用済み後穴埋めのこと。
※8 桁取付ボルト重量はL=100mmとして参考に計上する。
※9 シンボウ、リングナットはめっき後ねじ加工のこと。
※10 架設・運搬時の全体吊りはアイボルトにて行うこと。

⑦ 桁取付ボルト，ワッシャー M52 x L 強度区分 8.8
⑧ 下沓取付ボルト，ワッシャー M48 x 210 強度区分 8.8

位置図

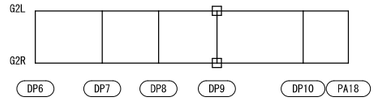

工事名	広島高速５号線温品ＪＣＴ鋼上部工事（２工区）		
図面番号	285 / 339	縮尺	図示
図面名	Dランプ第2橋 支承詳細図（その6）	番号	
路線名	広島高速５号線		
広島高速道路公社			

※本図相当

Dランプ第2橋 支承詳細図（その6） S=1:20

DP10 固定ゴム支承装置（弾性荷重支持板）

断面図
（橋軸直角方向）

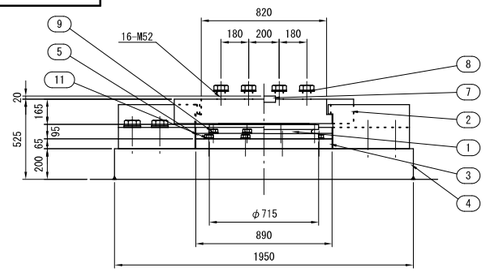

側面図
（橋軸方向）

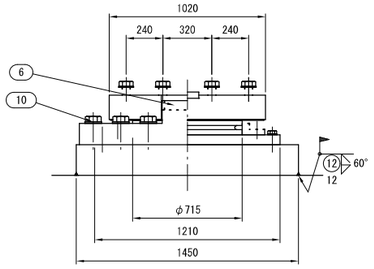

※溶接後は高濃度亜鉛末塗装を塗布のこと。

① 弾性荷重支持板
（７０００ＫＮ用）

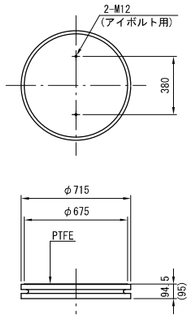

荷重支持板詳細図 S=1:10

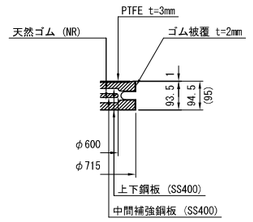

設計条件

反力 (kN)			DP10
最大反力		Rmax	5864
最大反力（回転照査用）		Rmax2	4000
死荷重反力		RD	3806
照査荷重		R1L	-
最大水平力	橋軸方向	RHeq1	8035
	橋軸直角方向	RHeq2	5665
	サイドブロック	RHeq3	5665
上向きの地震力		Ru	-3833
変位量 (mm)			
照査荷重時の変位量		δcL	-
回転変位量		δr	1.176
水平変位量	温度時・橋軸方向	ΔL1	-
	地震時・橋軸方向	ΔLe1	-
	地震時・橋軸直角方向	ΔLe2	-
性能			
ゴムの種類及び呼び		材料-G	NR-G10
圧縮ばね定数 (kN/mm)		Kv	2570
試験変位量	せん断ひずみ (%)	γS	-
	変位量 (mm)	UB	-

② 上沓

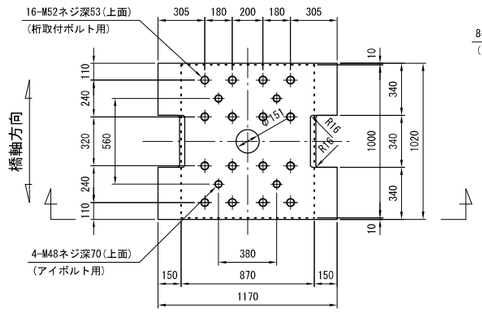

③ 下沓

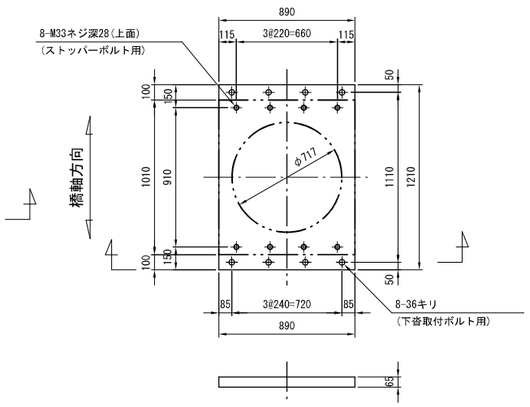

④ ベースプレート

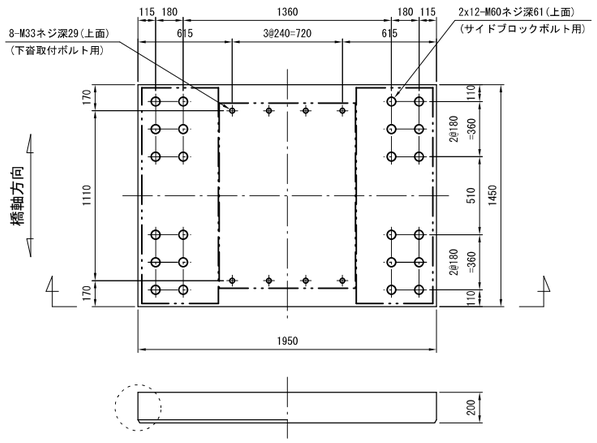

A部詳細図 S=1:10

A部詳細図

部番	部品名称	材質	個数	重量(kg)	備考
1	弾性荷重支持板	NR, SS400, PTFE	1	196.9	NR(天然ゴム)
2	上沓	SM490A, SUS316	1	1369.9	
3	下沓	SM490A	1	543.8	
4	ベースプレート	SM490A	1	4404.1	
5	ストッパー	SM490A or SCW480N	1	234.7	
6	サイドブロック	SM490A or SCW480N	2	1860.0	
7	せん断キー	SM490A or S35CN	1	5.7	上用
8	桁取付ボルト，ワッシャー	強度区分 8.8	16	50.9	
9	ストッパーボルト，ワッシャー	強度区分 8.8	8	6.8	
10	サイドブロックボルト，ワッシャー	強度区分 8.8	24	164.0	
11	下沓取付ボルト，ワッシャー	強度区分 8.8	8	9.5	
12	アイボルト	S45CN	-	-	M48
			合計	8846.3	(kg)

※1 道路橋支承便覧(H30)準拠。
※2 使用材料は道路橋支承便覧第3章に適合。
※3 部番を○で囲んだ部品は溶融亜鉛めっきとする。
JIS H 8641 HDZT77、ボルト類はHDZT49とする。
※4 ゴム支承の重量は施工上の参考重量を示す。
※5 製作・施工に必要なアイボルト穴は適宜設けること。
※6 必要なアイボルト本数は協議して決定すること。
※7 アイボルト穴は用済み後穴埋めのこと。
※8 桁取付ボルト重量はL=100mmとして参考に計上する。
※9 スライディングプレートSUS溶接部は、高濃度亜鉛末塗装を行うこと。
※10 架設・運搬時の全体吊りはアイボルトにて行うこと。

⑤ ストッパー

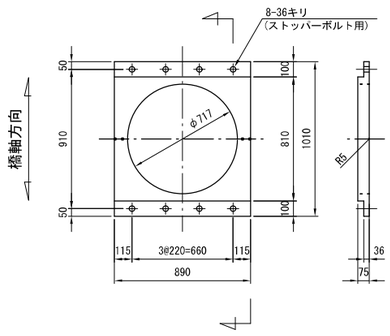

水切り溝詳細図 S=1:3

⑥ サイドブロック

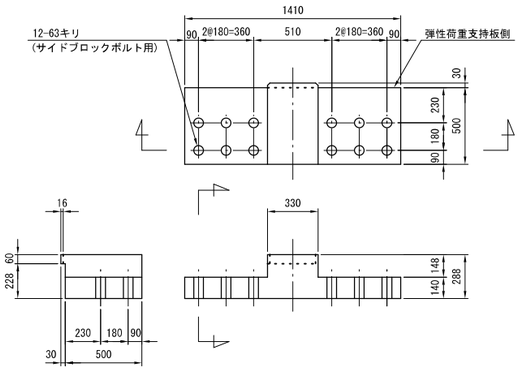

⑦ せん断キー
上用

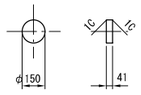

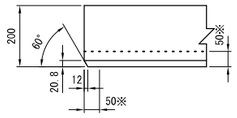

※ベースプレート下面及び側面は
図の範囲を不めっきとする。
不めっき部には、開先防錆剤塗布のこと。
溶接後は高濃度亜鉛末塗装を塗布のこと。

⑧	桁取付ボルト，ワッシャー	M52 x L	強度区分 8.8
⑨	ストッパーボルト，ワッシャー	M33 x 70	強度区分 8.8
⑩	サイドブロックボルト，ワッシャー	M60 x 210	強度区分 8.8
⑪	下沓取付ボルト，ワッシャー	M33 x 100	強度区分 8.8

位置図

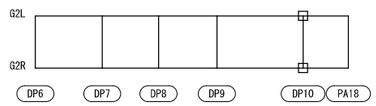

工事名	広島高速５号線温品ＪＣＴ鋼上部工事（２工区）		
図面番号	286 / 339	縮尺	図示
図面名	Dランプ第2橋 支承詳細図（その7）	番号	
路線名	広島高速５号線		
広島高速道路公社			

※本図相当

Dランプ第2橋 支承詳細図（その7） S=1:15

PA18　　分散型ゴム支承（タイプB）

断面図
（橋軸直角方向）

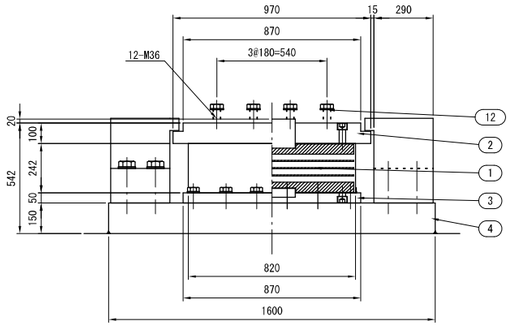

側面図
（橋軸方向）

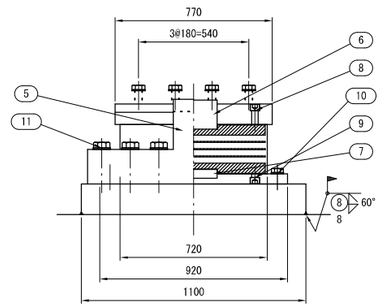

※溶接後は高濃度亜鉛末塗装を塗布のこと。

④ ベースプレート

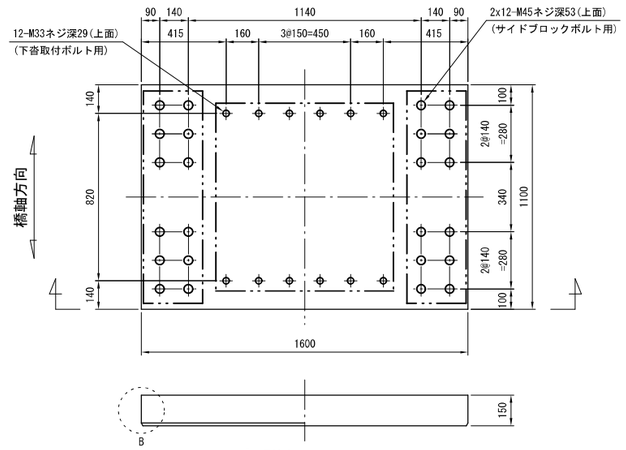

B部詳細図 S=1:5

設計条件

反力 (kN)			PA18G2L	PA18G2R
最大反力		Rmax	1780	1921
最大反力（回転照査用）		Rmax2	1499	1640
死荷重反力		RD	1128	1073
照査荷重		R1L	276	374
最大水平力	橋軸方向	RHeq1	1219	1219
	橋軸直角方向	RHeq2	2409	2409
	サイドブロック	RHeq3	2409	2409
上向きの地震力		Ru	-1289	-1342
変位量 (mm)				
照査荷重時の変位量		δcL	0.242	0.327
回転変位量		δr	0.972	1.012
水平変位量	温度時・橋軸方向	ΔL1	78	78
	地震時・橋軸方向	ΔLe1	225	225
	地震時・橋軸直角方向	ΔLe2	-	-
性能				
ゴムの種類及び呼び		材料-G	NR-G12	NR-G12
せん断ばね定数 (kN/mm)		KS	5.419	5.419
試験変位量	せん断ひずみ (%)	γS	175	175
	変位量 (mm)	UB	217	217
1次形状係数		S1	6.02	6.02
2次形状係数		S2	5.65	5.65
圧縮ばね定数 (kN/mm)		Kv	1142	1142

① ゴム支承

上面

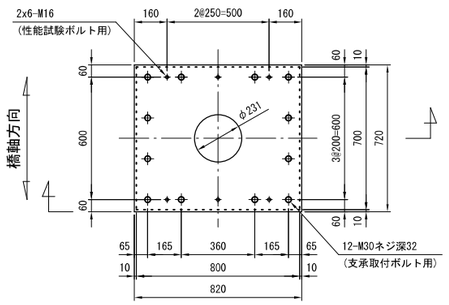

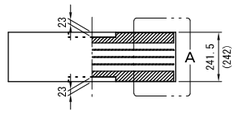

下面

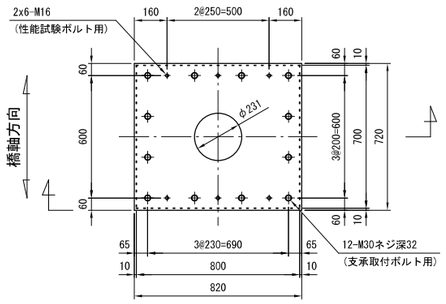

② 上沓

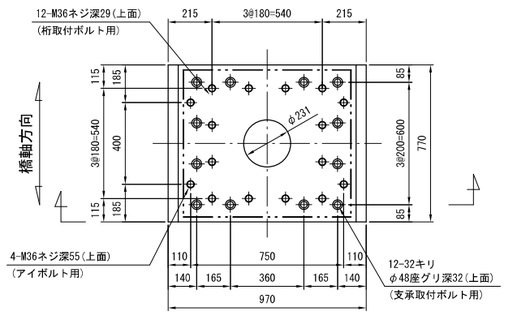

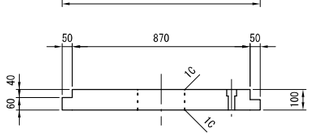

③ 下沓

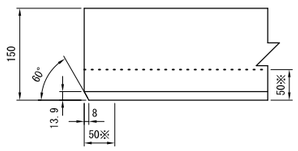

※下沓下面及び側面は図の範囲を不めっきとする。
不めっき部には、開先防錆剤塗布のこと。
溶接後は高濃度亜鉛末塗装を塗布のこと。

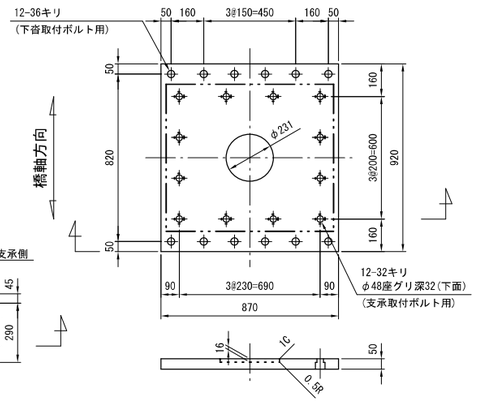

⑤ サイドブロック

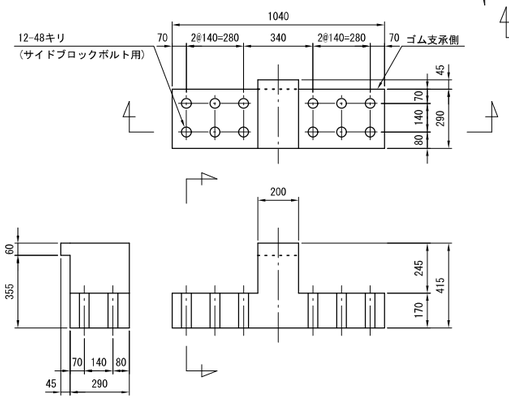

A部詳細図 S=1:10

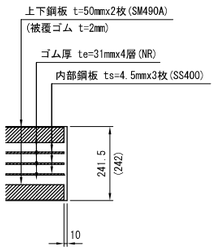

⑥ せん断キー　上用

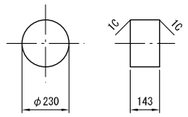

⑦ せん断キー　下用

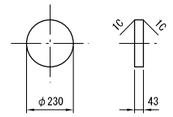

材料表 （1組当り）

部番	部品名称	材質	個数	重量(kg)	備考
1	ゴム支承	NR, SS400, SM490A	1	599.4	NR(天然ゴム)
②	上沓	SM490A	1	515.7	
③	下沓	SM490A	1	295.6	
④	ベースプレート	SM490A	1	2057.2	
⑤	サイドブロック	SM490A or SCW480N	2	978.6	
⑥	せん断キー	SM490A or S35CN	1	46.6	上用
⑦	せん断キー	SM490A or S35CN	1	14.0	下用
⑧	支承取付ボルト(六角穴付)	強度区分 10.9	12	9.6	上用
⑨	支承取付ボルト(六角穴付)	強度区分 10.9	12	6.3	下用
⑩	下沓取付ボルト，ワッシャー	強度区分 8.8	12	11.4	
⑪	サイドブロックボルト，ワッシャー	強度区分 8.8	24	92.2	
⑫	桁取付ボルト，ワッシャー	強度区分 8.8	12	15.4	
13	アイボルト	S45CN	-	-	M36
			合計	4642.0	(kg)

※1　道路橋支承便覧(H30)準拠。
※2　使用材料は道路橋支承便覧第3章に適合。
※3　部番を○で囲んだ部品は溶融亜鉛めっきとする。
　　JIS H 8641 HDZT77、ボルト類はHDZT49とする。
※4　ゴム支承の重量は施工上の参考重量を示す。
※5　製作・施工に必要なアイボルト穴は適宜設けること。
※6　必要なアイボルト本数は協議して決定すること。
※7　アイボルト穴は用済み後穴埋めのこと。
※8　桁取付ボルト重量はL=100mmとして参考に計上する。
※9　六角穴付きボルトは、黒色酸化皮膜処理とする。
※10　架設・運搬時の全体吊りはアイボルトにて行うこと。
※11　ソールプレート厚は、t=40mm以上とすること。

⑧	支承取付ボルト(六角穴付)	M30 x 100	強度区分 10.9	(上用)
⑨	支承取付ボルト(六角穴付)	M30 x 50	強度区分 10.9	(下用)
⑩	下沓取付ボルト，ワッシャー	M33 x 85	強度区分 8.8	
⑪	サイドブロックボルト，ワッシャー	M45 x 230	強度区分 8.8	
⑫	桁取付ボルト，ワッシャー	M36 x L	強度区分 8.8	

位置図

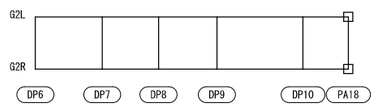

工事名	広島高速５号線温品ＪＣＴ鋼上部工事（２工区）		
図面番号	287 / 339	縮尺	図示
図面名	Dランプ第2橋 伸縮装置図(その1)	番号	
路線名	広島高速５号線		

広島高速道路公社

Dランプ第2橋　伸縮装置図(その1)

S=1:30

注記

1. 特記なき材質は、全てSM400Aとする。
2. 特記なきスカラップはすべて35Rとする。
3. フェースプレートのセットボルトの締付トルクは60kN-cmとする。

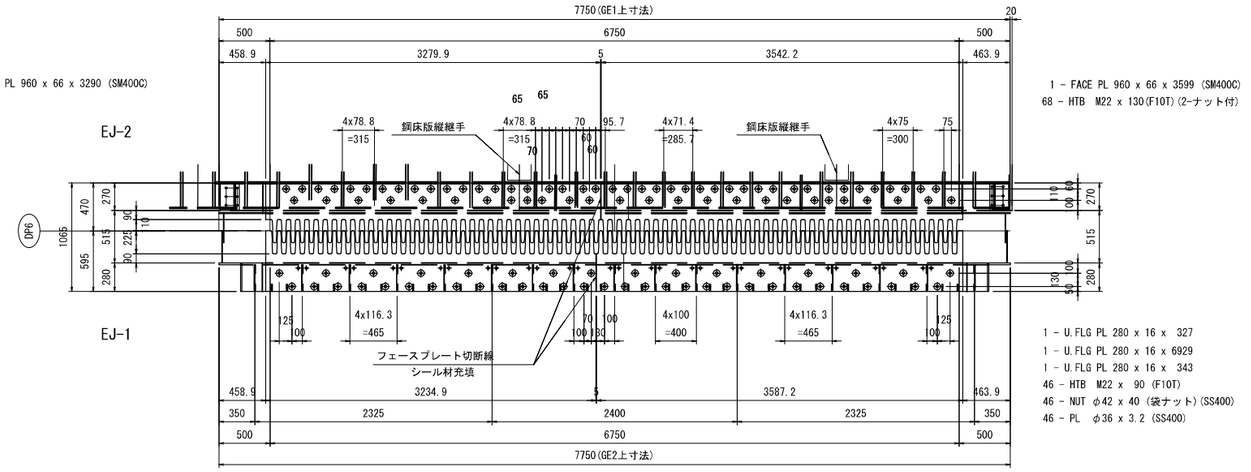

壁高欄部鉄筋詳細

S=1:10

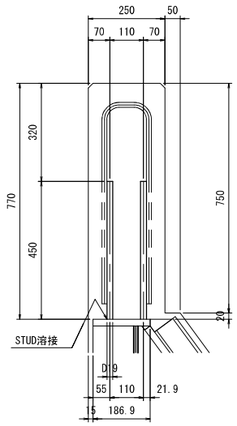

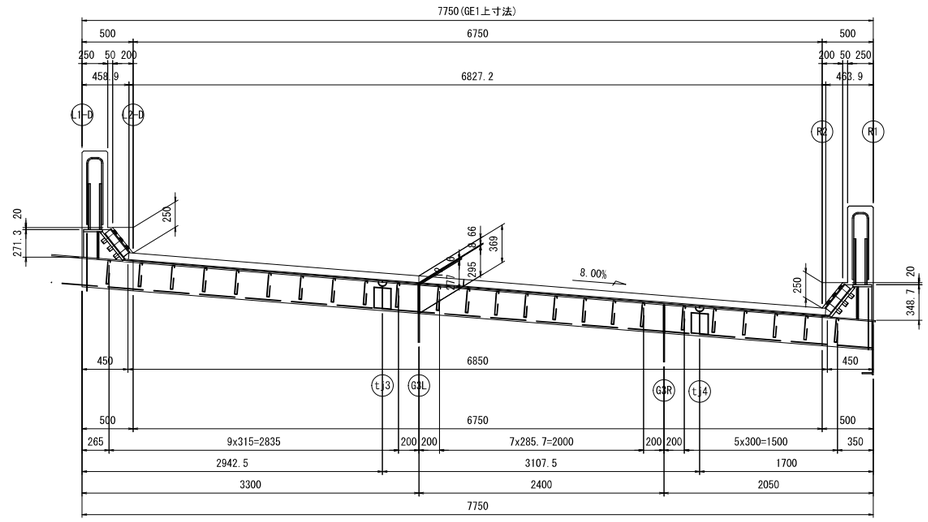

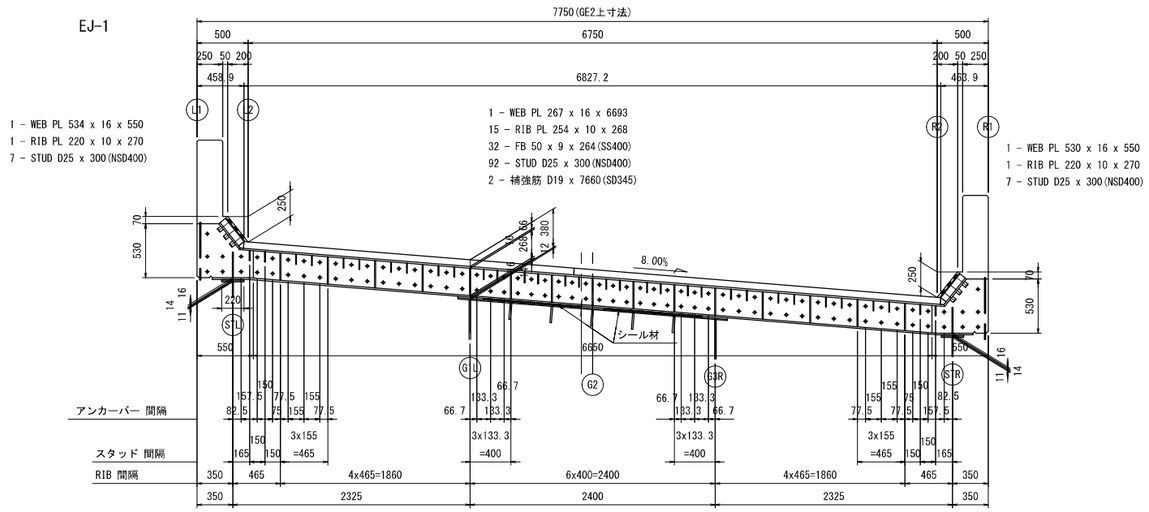

配置図

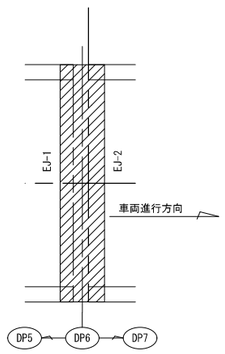

工事名	広島高速５号線温品ＪＣＴ鋼上部工事（２工区）		
図面番号	288 / 339	縮尺	図示
図面名	Dランプ第2橋 伸縮装置図(その2)	番号	
路線名	広島高速５号線		
広島高速道路公社			

注記
1. 特記なき材質は、全てSM400Aとする。
2. 特記なきスカラップはすべて35Rとする。
3. フェースプレートのセットボルトの締付トルクは60kN-cmとする。

Dランプ第2橋　伸縮装置図(その2)　S=1:30

伸縮装置下面詳細

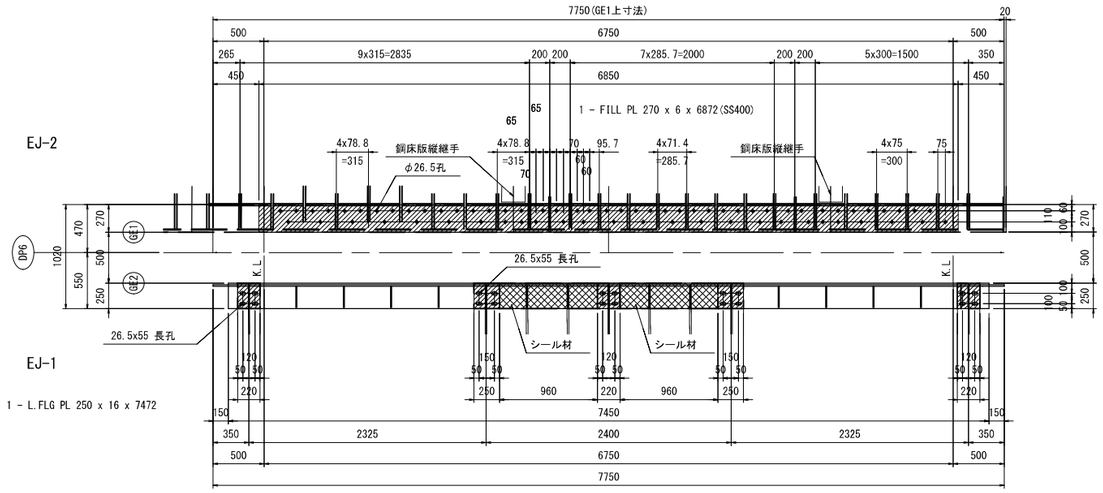

EJ-2側 フィラープレート詳細

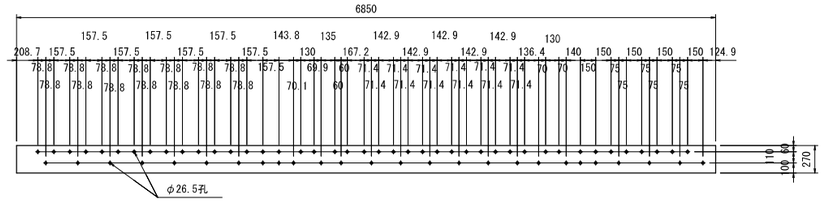

EJ-1側 フィラープレート詳細　S=1:10

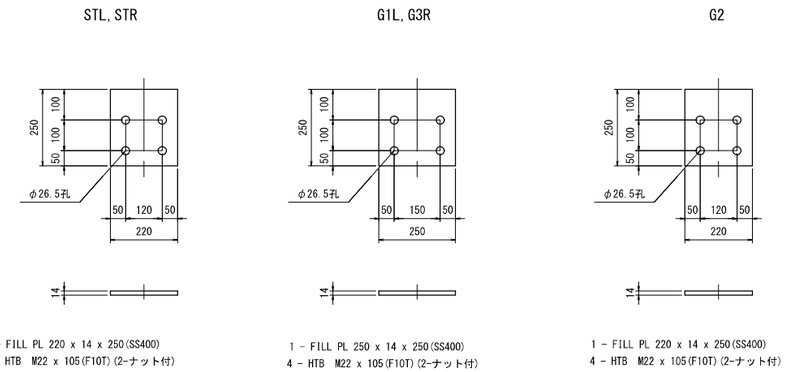

仮付け板及び遊間修正装置配置図（参考図）

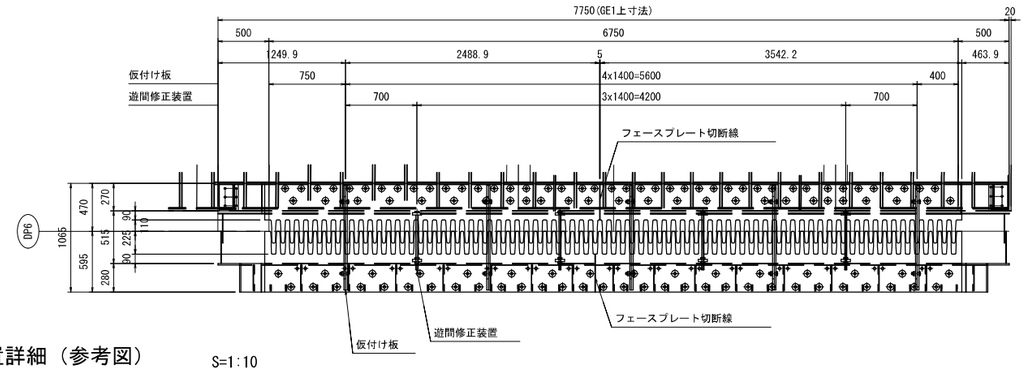

仮付け板及び遊間修正装置詳細（参考図）　S=1:10

（ 設計数量には、計上しない）

仮付け板（参考図）　遊間修正装置（参考図）

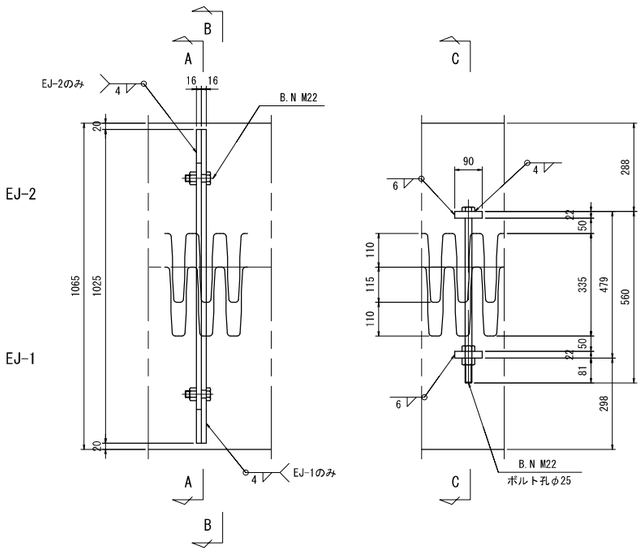

仮付け板（参考図）　S=1:10

A - A

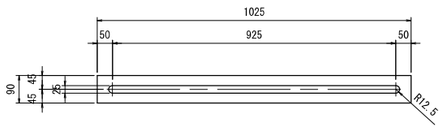

B - B

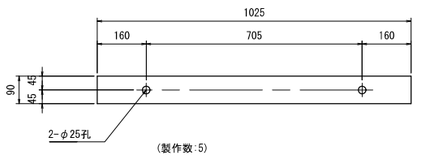

(製作数:5)

2 - PL 90 x 16 x 1025 (SS400)

2 - B.N M22 x 70 (SS400)

遊間修正装置（参考図）　S=1:10

C - C

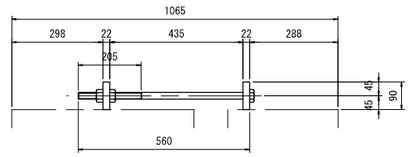

(製作数:4)

2 - PL 90 x 22 x 90 (SS400)

1 - BOLT M22 x 560 (2-ナット付) (SS400)

工事名	広島高速５号線温品ＪＣＴ鋼上部工事（２工区）		
図面番号	289 / 339	縮尺	図示
図面名	Dランプ第2橋 伸縮装置図(その3)	番号	
路線名	広島高速５号線		
広島高速道路公社			

注記

1. 特記なき材質は、全てSM400Aとする。
2. 特記なきスカラップはすべて35Rとする。
3. フェースプレートのセットボルトの締付トルクは60kN-cmとする。

Dランプ第2橋　伸縮装置図(その3)　S=1:30

カセットプレート詳細

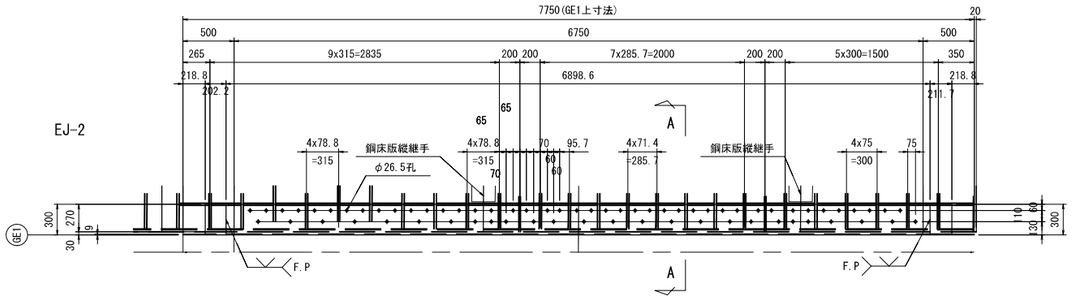

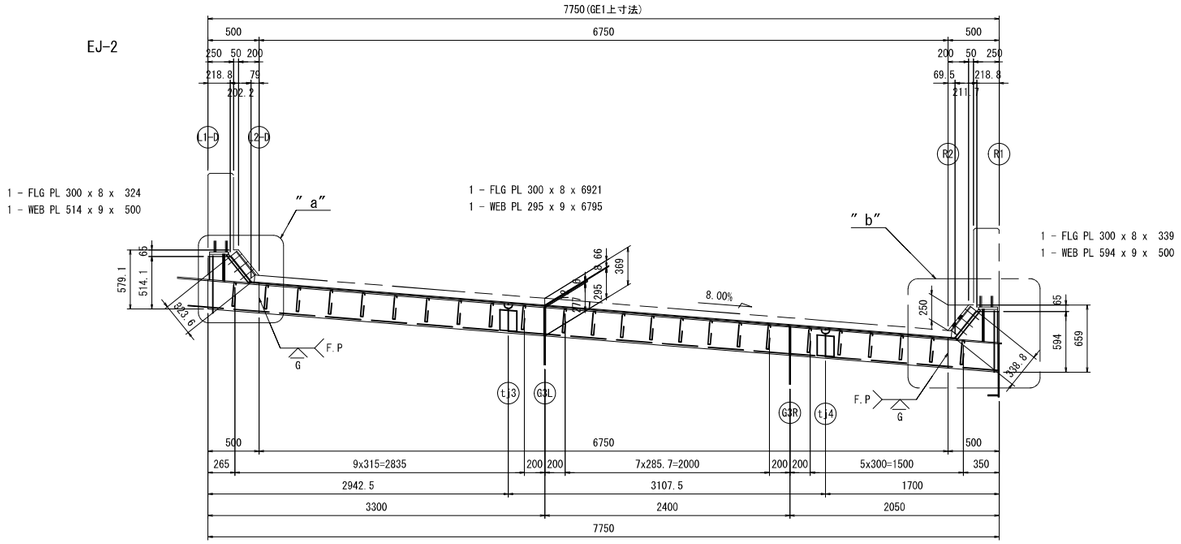

A － A　S=1:10

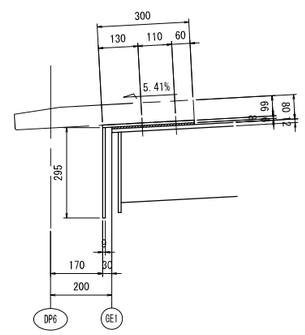

″a″部詳細　S=1:10

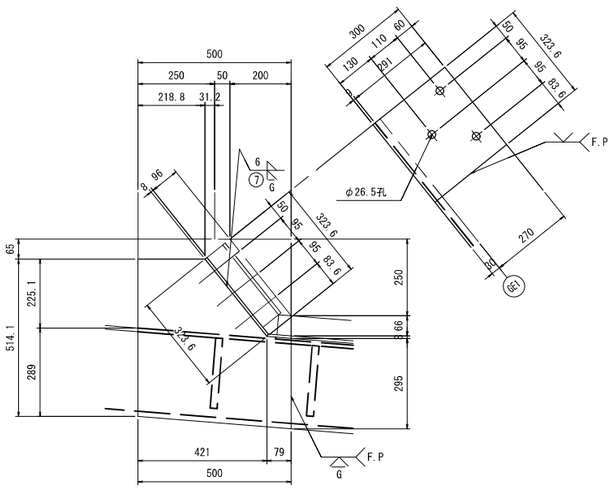

″b″部詳細　S=1:10

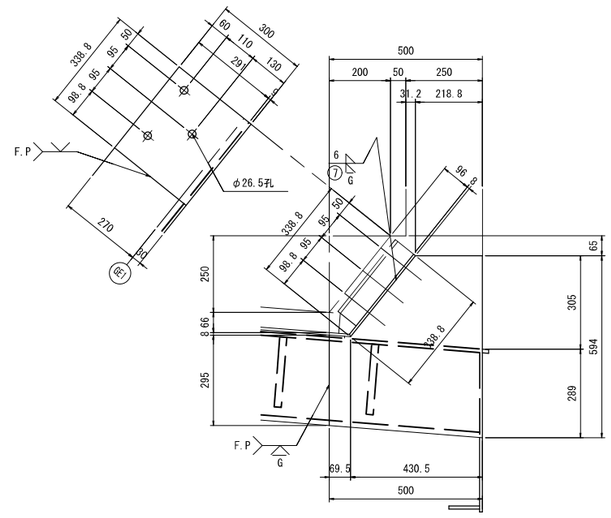

工事名	広島高速５号線温品ＪＣＴ鋼上部工事（２工区）		
図面番号	290 / 339	縮　尺	図示
図面名	Dランプ第2橋 伸縮装置図(その4)	番号	
路線名	広島高速５号線		
広島高速道路公社			

Dランプ第2橋　伸縮装置図(その4)　S=1:5

注記

1. 特記なき材質は、全てSM400Aとする。
2. 特記なきスカラップはすべて35Rとする。
3. フェースプレートのセットボルトの締付トルクは60kN-cmとする。

フェースプレート平面

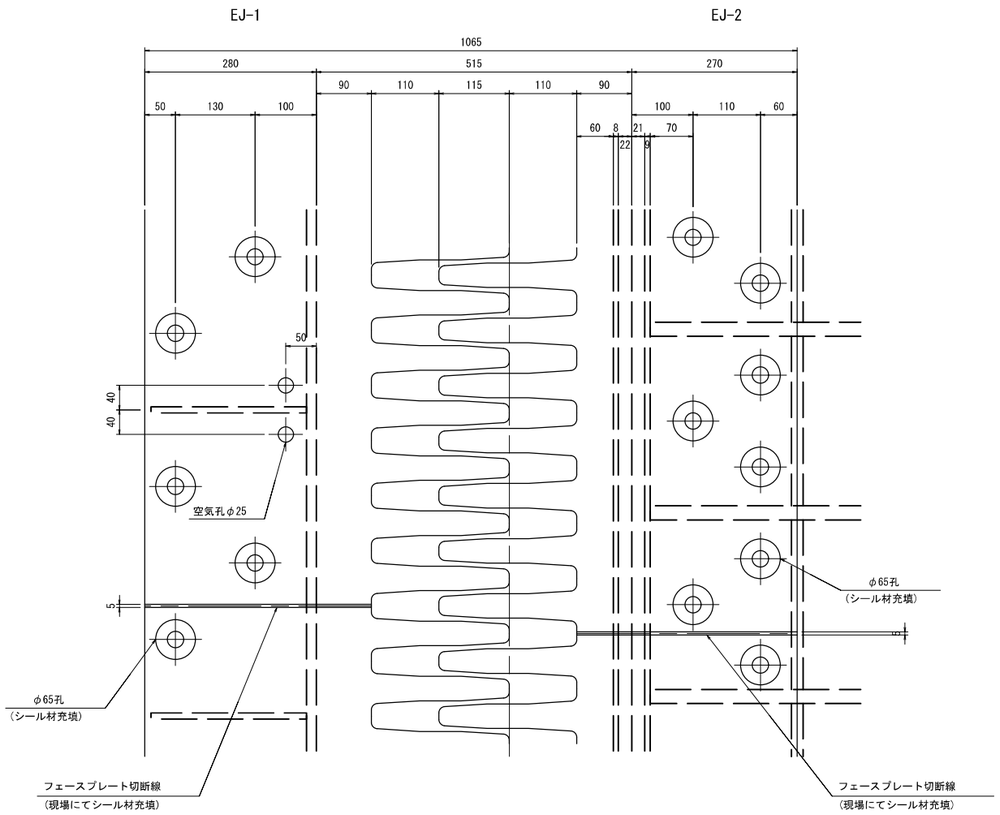

フィンガー部詳細

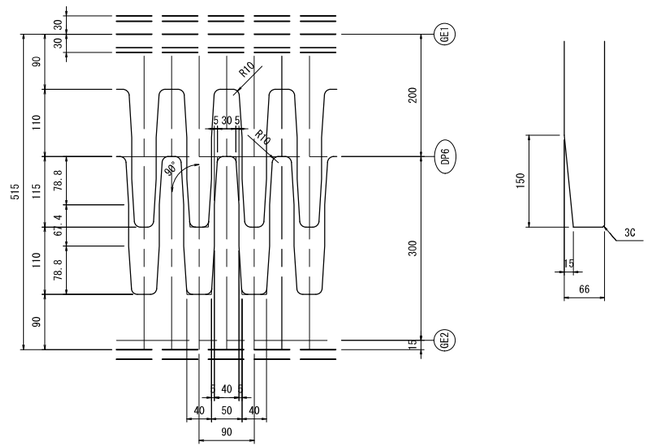

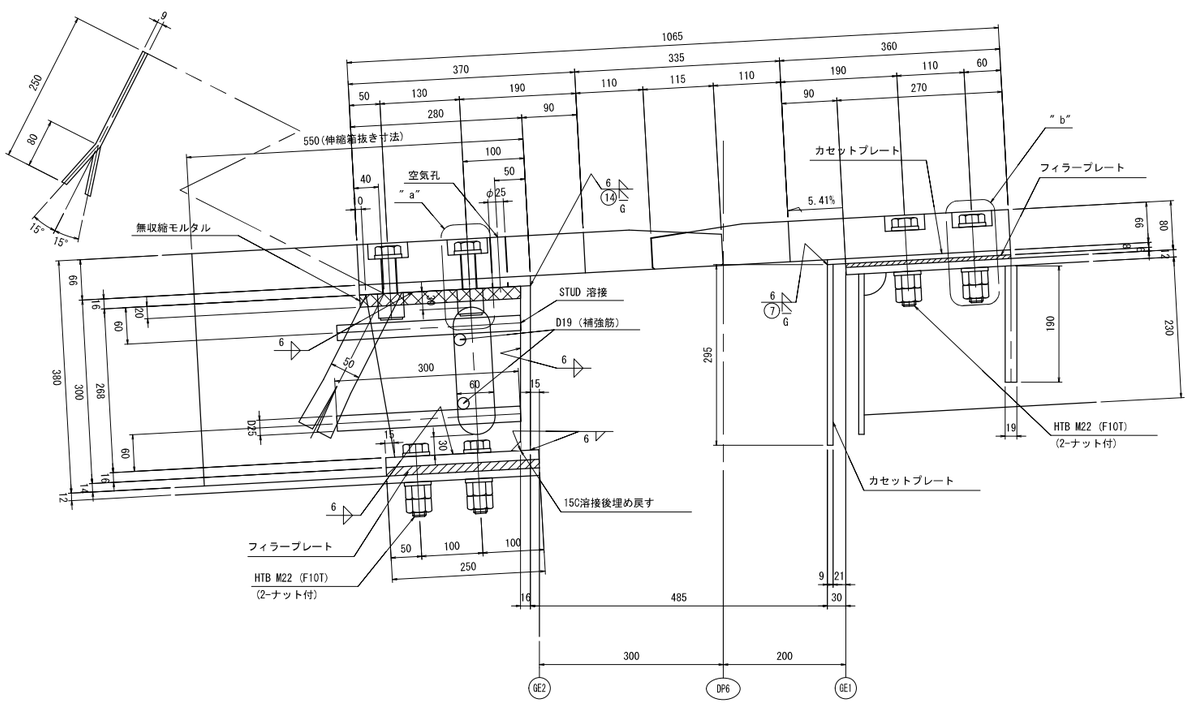

"a" 部詳細　S=1:3

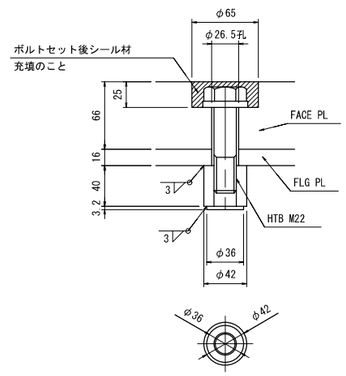

"b" 部詳細　S=1:3

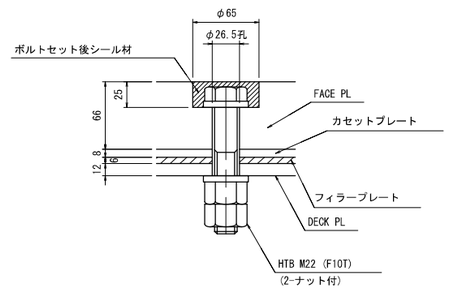

工事名	広島高速５号線温品ＪＣＴ鎖上部工事（２工区）		
図面番号	291 / 339	縮尺	図示
図面名	Dランプ第2橋 伸縮装置図(その5)	番号	
路線名	広島高速５号線		
広島高速道路公社			

Dランプ第2橋　伸縮装置図(その5)

S=1:10

注記

1. 特記なき材質は、全てSM400Aとする。
2. 特記なきスカラップはすべて35Rとする。

EJ-2　L側

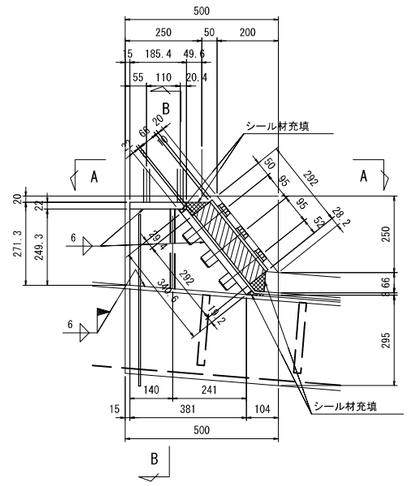

1 - FACE PL　960 x 10 x 292 (SS400)
1 - FILL PL　270 x 66 x 292 (SS400)
3 - HTB　M22 x 140 (F10T)
3 - NUT　42φ x 40 (袋ナット)(SS400)
3 - PL　36φ x 3.2 (SS400)
1 - FLG PL　270 x 22 x 341
1 - FLG PL　270 x 22 x 185
1 - WEB PL　280 x 14 x 381
1 - RIB PL　226 x 14 x 260
6 - 異形スタッド D19 x 450 (NSD400)

A - A

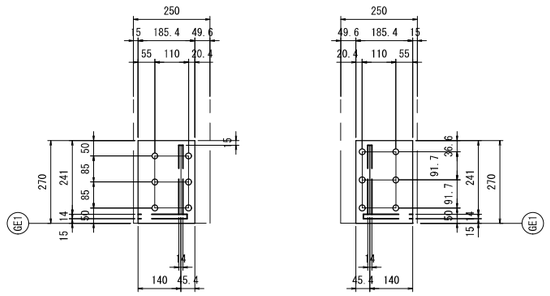

EJ-2　R側

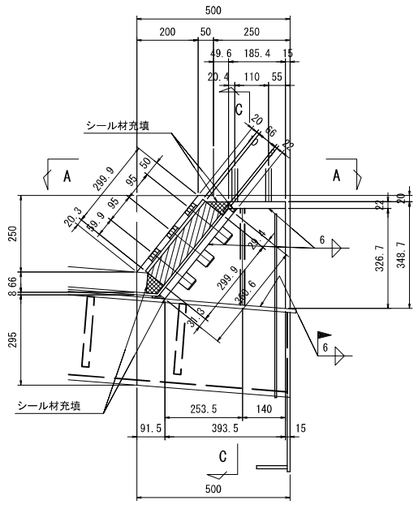

1 - FACE PL　960 x 10 x 300 (SS400)
1 - FILL PL　270 x 66 x 300 (SS400)
3 - HTB　M22 x 140 (F10T)
3 - NUT　42φ x 40 (袋ナット)(SS400)
3 - PL　36φ x 3.2 (SS400)
1 - FLG PL　270 x 22 x 361
1 - FLG PL　270 x 22 x 185
1 - WEB PL　327 x 14 x 394
1 - RIB PL　226 x 14 x 316
6 - 異形スタッド D19 x 450 (NSD400)

E - E

EJ-1

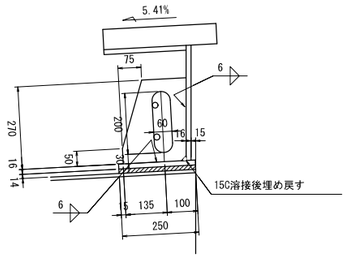

EJ-2

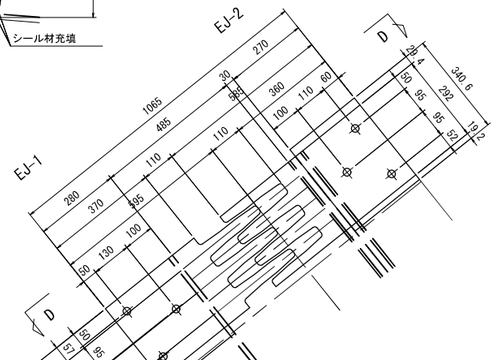

EJ-1

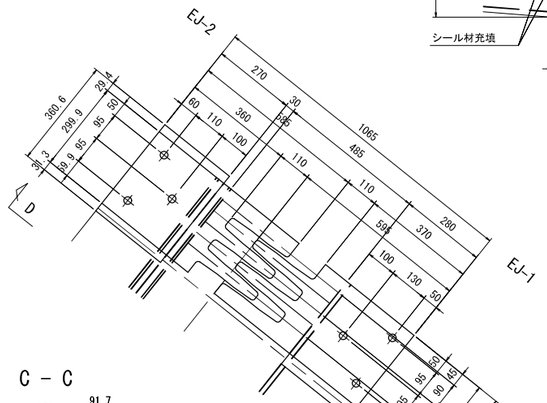

EJ-1　L側

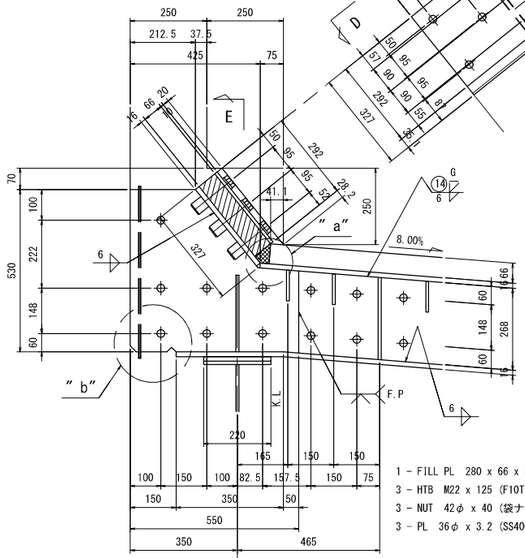

1 - FILL PL　280 x 66 x 292 (SS400)
3 - HTB　M22 x 125 (F10T)
3 - NUT　42φ x 40 (袋ナット)(SS400)
3 - PL　36φ x 3.2 (SS400)

EJ-1　R側

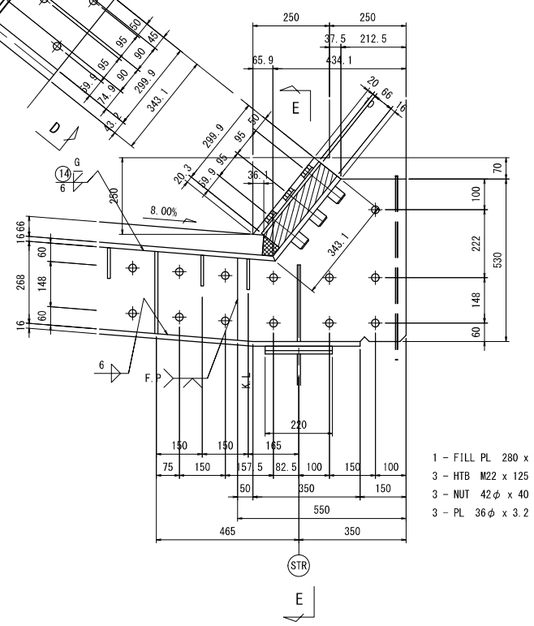

1 - FILL PL　280 x 66 x 300 (SS400)
3 - HTB　M22 x 125 (F10T)
3 - NUT　42φ x 40 (袋ナット)(SS400)
3 - PL　36φ x 3.2 (SS400)

B - B

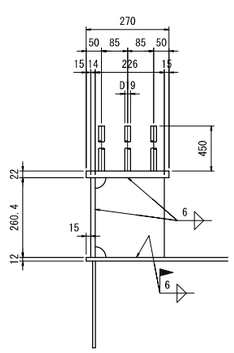

C - C

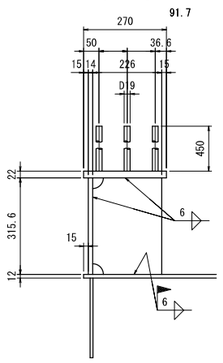

"b" 部詳細 S=1:5

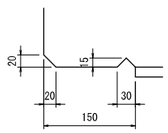

地覆部ボルト詳細 S=1:3

EJ-1部

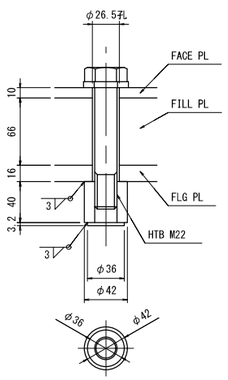

EJ-2部

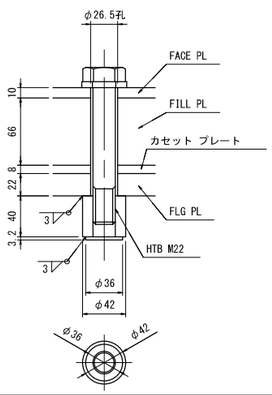

"a" 部詳細 S=1:5

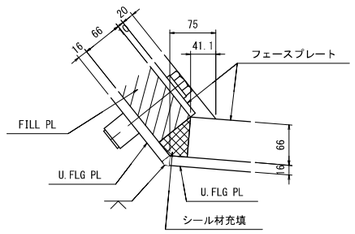

D - D

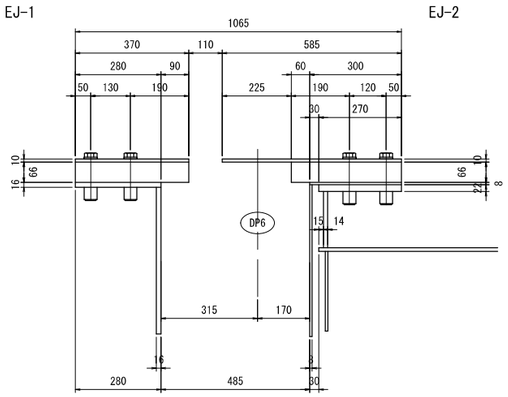

工事名	広島高速５号線温品ＪＣＴ鋼上部工事（２工区）		
図面番号	292 / 339	縮尺	図示
図面名	Dランプ第2橋 伸縮装置図(その6)	番号	
路線名	広島高速５号線		
広島高速道路公社			

注記

1. 特記なき材質は、全てSM400Aとする。

Dランプ第2橋　伸縮装置図(その6)

S=1:10

L1-D側

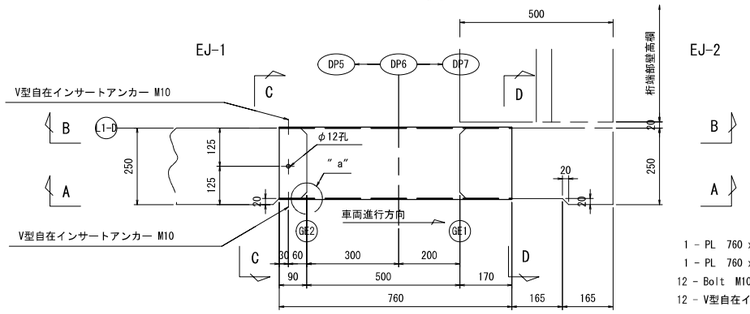

1 - PL 760 x 3 x 1195 (SUS304)
1 - PL 760 x 3 x 1346 (SUS304)
12 - Bolt M10 x 15 (SUS304)
12 - V型自在インサートアンカー M10 (SUS304)

壁高欄のふさぎ板詳細

R1側

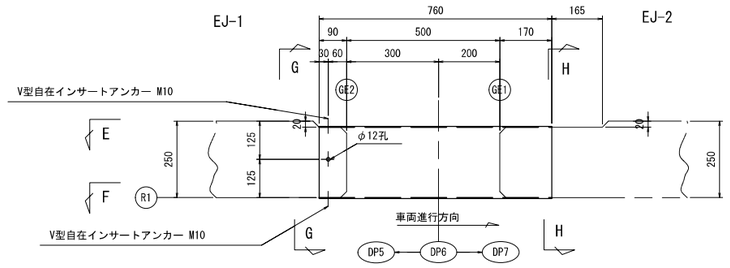

1 - PL 760 x 3 x 1195 (SUS304)
1 - PL 760 x 3 x 1389 (SUS304)
12 - Bolt M10 x 15 (SUS304)
12 - V型自在インサートアンカー M10 (SUS304)

D - D

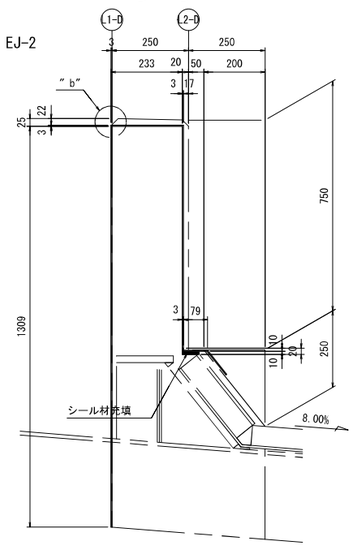

B - B

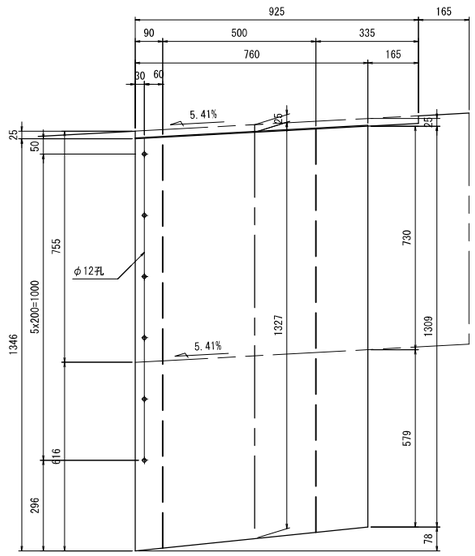

前面ふさぎ板詳細

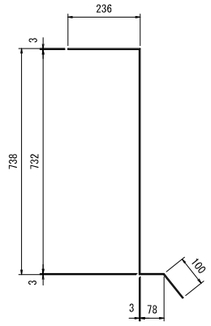

"a" 部詳細 S=1:2

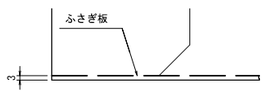

"b" 部詳細 S=1:2

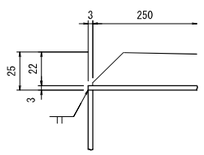

F - F

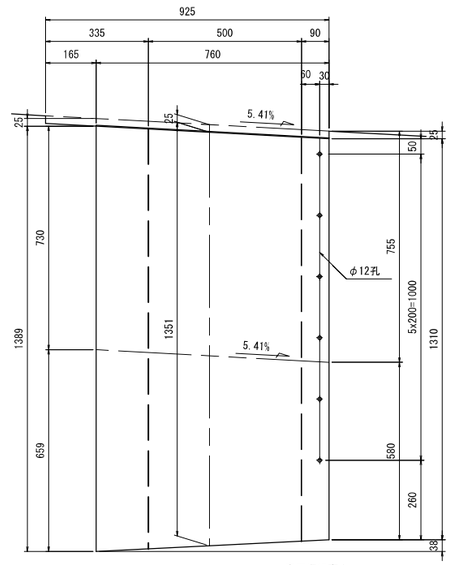

H - H

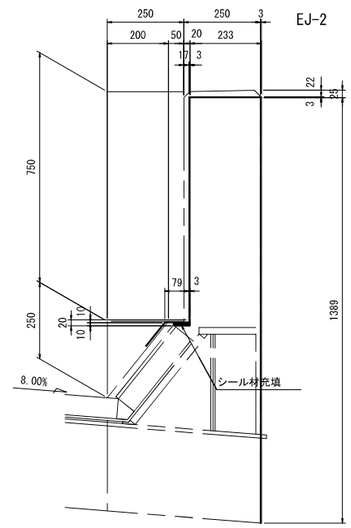

C - C

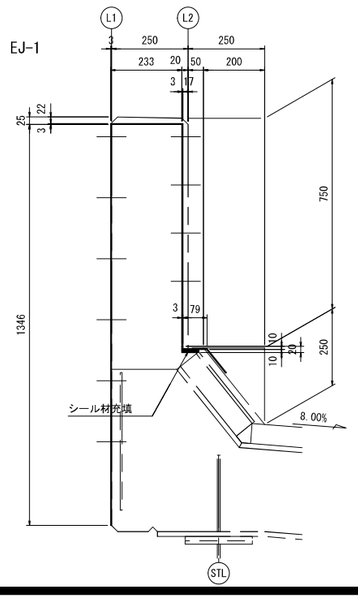

A - A

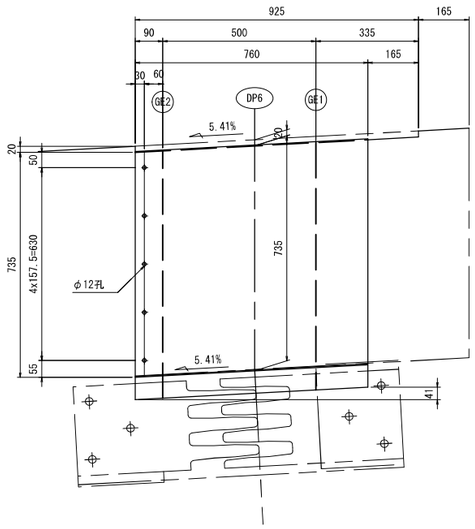

E - E

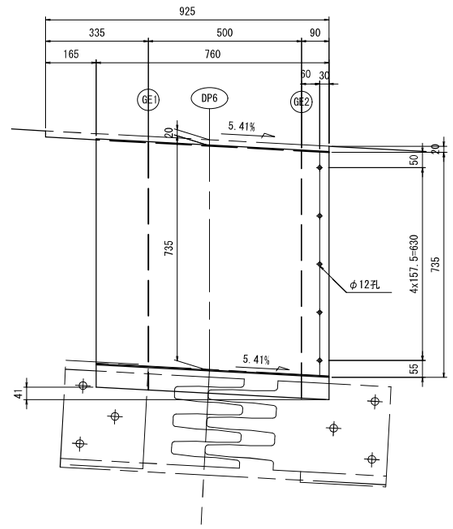

G - G

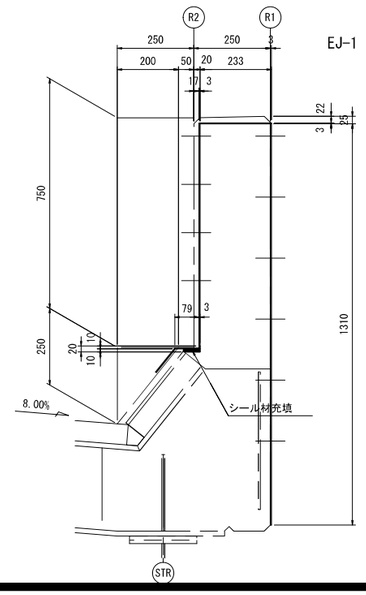

工事名	広島高速５号線温品ＪＣＴ鋼上部工事（２工区）		
図面番号	293 / 339	縮尺	図示
図面名	Dランプ第2橋 伸縮装置図(その7)	番号	
路線名	広島高速５号線		
広島高速道路公社			

※乾式止水材については、本図相当

注 記

1. 特記なき材質は、全てSM400Aとする。
2. 特記なきスカーラップは、全てR=35とする。
3. ※印は、溶融亜鉛メッキ処理を施す。
   溶融亜鉛メッキは、JIS H 8641 HDZT77とする。
   ただしボルト・ナットは、HDZT49とする。
4. 普通ボルトは、全て弛み止めU-ナット付とする。
5. 導水管は、排水装置図面を参照のこと。
6. 乾式止水材はウェブ遊間660mm（直角方向）で設置すること。
7. 伸縮装置遊間調整時等に乾式止水材を傷つけない様に慎重に扱うこと。
8. 乾式止水材付近で火器（溶接作業、ガス溶接等）を扱う場合は、
   乾式止水材に養生を行うものとする。
9. Stud Boltは谷径スタッドを用いること。

Dランプ第2橋　伸縮装置図(その7)

S=1:20

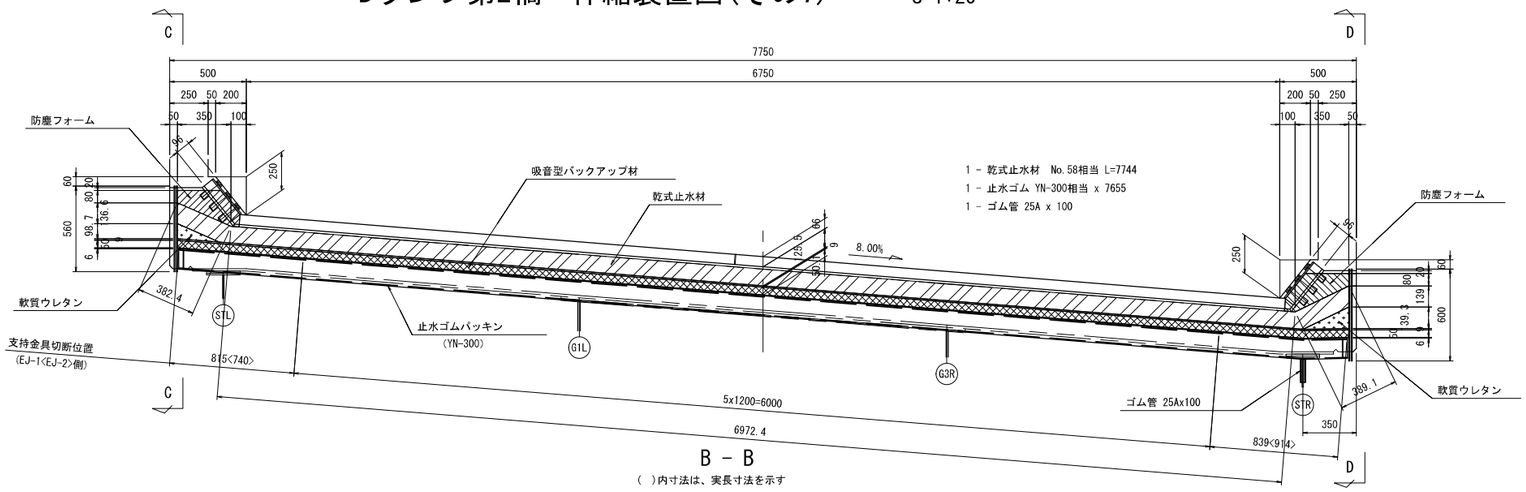

B - B

( )内寸法は、実長寸法を示す

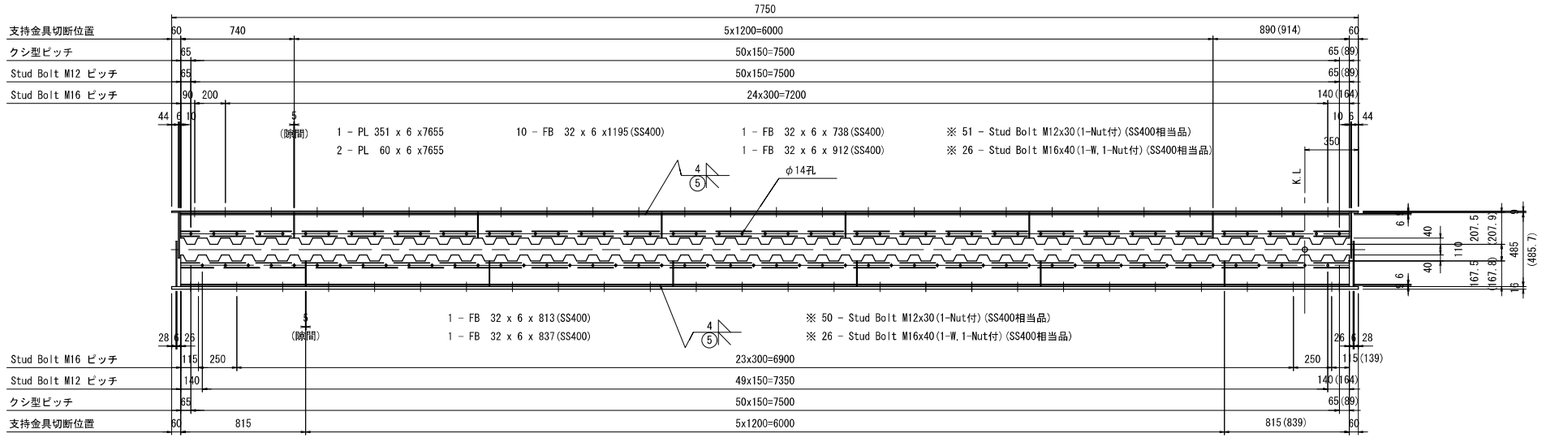

支持金具(上側)詳細

S=1:10

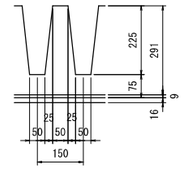

支持金具(下側)詳細

S=1:10

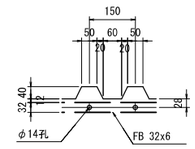

防塵フォーム詳細

(製作幅=最大遊間+10=590)

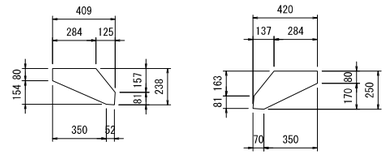

軟質ウレタン詳細

(製作幅=最大遊間+10=590)

フィンガー遊間量

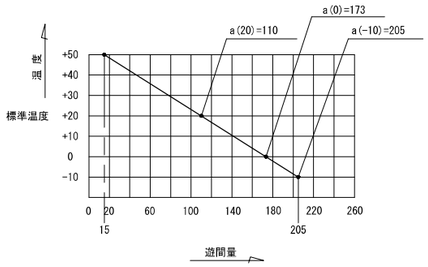

C - C <D - D>

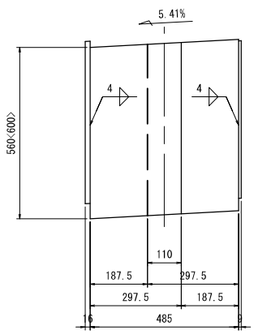

2 - END PL 298 x 6 x 576<616>

車道部非排水断面図

S=1:5

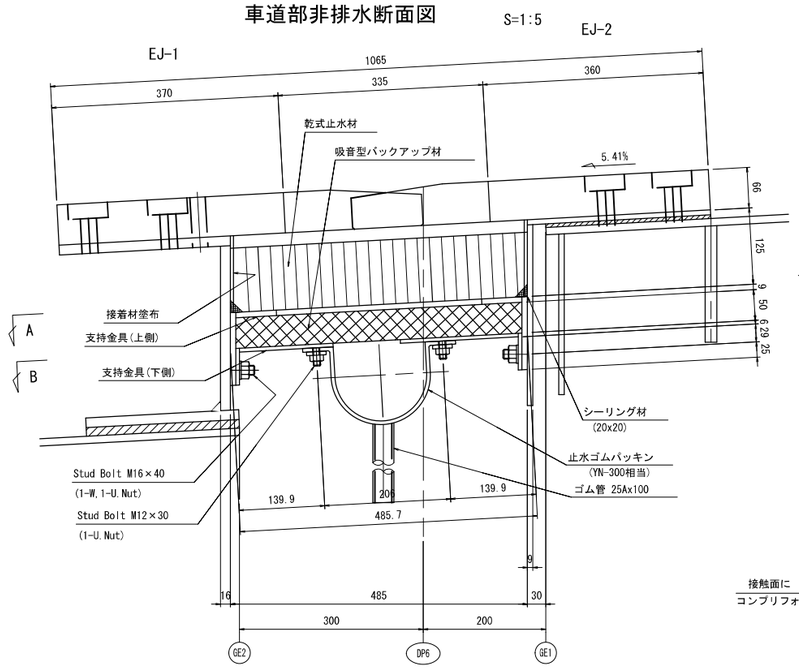

乾式止水材

S=1:10

No.58相当

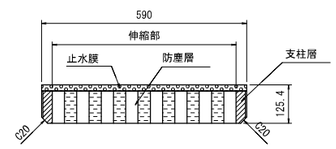

止水ゴム端部詳細

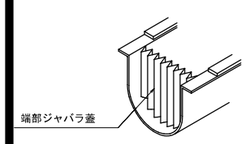

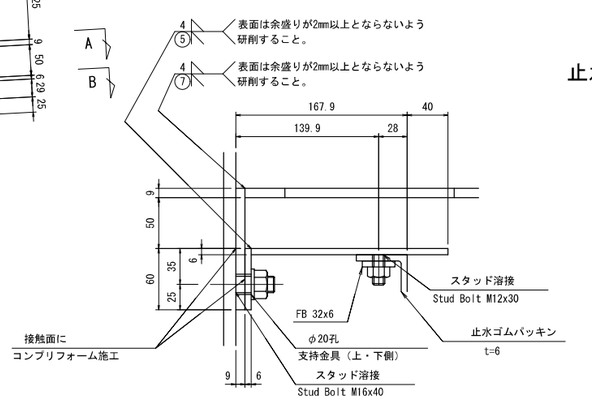

A - A

( )内寸法は、実長寸法を示す

1 - PL 363 x 9 x 7655
2 - PL 119 x 9 x 7655

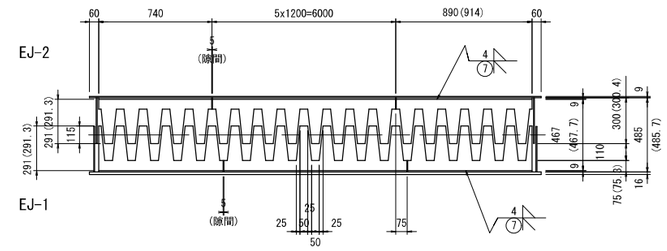

止水ゴムパッキン詳細

S=1:5

YN-300型相当(伸縮量±150)

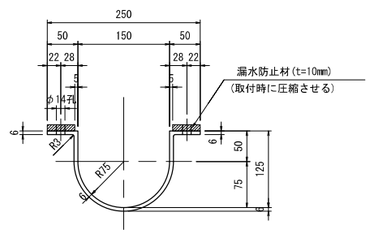

止水ゴムパッキンの排水詳細

S=1:5

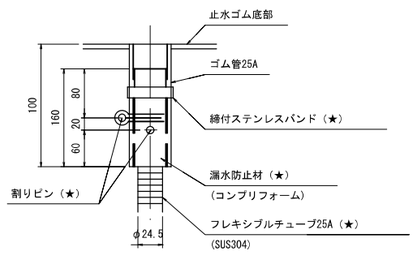

（★）印付材料は、排水装置図にて計上する。