令和６年度

広島高速５号線　温品ＪＣＴ鋼上部工事（２工区）

【Ｃランプ第２橋】

設　計　図

（ 当 初 ）

広島高速道路公社

図 面 目 録（1／2）

工事名：広島高速5号線　温品JCT鋼上部工事（2工区）

【Cランプ第2橋】

図番	図面名称	縮尺
1	位置図	図示
2	全体平面図	図示
3	Cランプ第2橋 橋梁一般図(その1)	図示
4	Cランプ第2橋 橋梁一般図(その2)	図示
5	Cランプ第2橋 線形図(その1)	図示
6	Cランプ第2橋 線形図(その2)	図示
7	Cランプ第2橋 線形図(その3)	図示
8	Cランプ第2橋 支承配置図	図示
9	Cランプ第2橋 上部工構造一般図(その1)	図示
10	Cランプ第2橋 上部工構造一般図(その2)	図示
11	Cランプ第2橋 断面構成図(その1)	図示
12	Cランプ第2橋 断面構成図(その2)	図示
13	Cランプ第2橋 断面構成図(その3)	図示
14	Cランプ第2橋 共通詳細図(その1)	図示
15	Cランプ第2橋 共通詳細図(その2)	図示
16	Cランプ第2橋 共通詳細図(その3)	図示
17	Cランプ第2橋 共通詳細図(その4)	図示
18	Cランプ第2橋 共通詳細図(その5)	図示
19	Cランプ第2橋 共通詳細図(その6)	図示
20	Cランプ第2橋 共通詳細図(その7)	図示
21	Cランプ第2橋 塗装区分図(その1)	図示
22	Cランプ第2橋 塗装区分図(その2)	図示
23	Cランプ第2橋 製作キャンバー図(その1)	図示
24	Cランプ第2橋 製作キャンバー図(その2)	図示
25	Cランプ第2橋 主桁G1(その1)	図示
26	Cランプ第2橋 主桁G1(その2)	図示
27	Cランプ第2橋 主桁G1(その3)	図示
28	Cランプ第2橋 主桁G1(その4)	図示
29	Cランプ第2橋 主桁G1(その5)	図示
30	Cランプ第2橋 主桁G1(その6)	図示
31	Cランプ第2橋 主桁G1(その7)	図示
32	Cランプ第2橋 主桁G1(その8)	図示
33	Cランプ第2橋 主桁G1(その9)	図示
34	Cランプ第2橋 主桁G1(その10)	図示
35	Cランプ第2橋 主桁G1(その11)	図示
36	Cランプ第2橋 主桁G2(その1)	図示
37	Cランプ第2橋 主桁G2(その2)	図示
38	Cランプ第2橋 主桁G2(その3)	図示
39	Cランプ第2橋 主桁G2(その4)	図示
40	Cランプ第2橋 主桁G2(その5)	図示
41	Cランプ第2橋 主桁G2(その6)	図示
42	Cランプ第2橋 主桁G2(その7)	図示
43	Cランプ第2橋 主桁G2(その8)	図示
44	Cランプ第2橋 主桁G2(その9)	図示
45	Cランプ第2橋 主桁G2(その10)	図示
46	Cランプ第2橋 主桁G3(その1)	図示
47	Cランプ第2橋 主桁G3(その2)	図示
48	Cランプ第2橋 主桁G3(その3)	図示
49	Cランプ第2橋 主桁G3(その4)	図示
50	Cランプ第2橋 主桁G3(その5)	図示
51	Cランプ第2橋 主桁G3(その6)	図示
52	Cランプ第2橋 主桁G3(その7)	図示
53	Cランプ第2橋 主桁G3(その8)	図示
54	Cランプ第2橋 主桁G3(その9)	図示
55	Cランプ第2橋 主桁G3(その10)	図示
56	Cランプ第2橋 主桁G3(その11)	図示
57	Cランプ第2橋 スタッド配置図(その1)	図示
58	Cランプ第2橋 スタッド配置図(その2)	図示
59	Cランプ第2橋 スタッド配置図(その3)	図示
60	Cランプ第2橋 端支点横梁(その1)	図示
61	Cランプ第2橋 端支点横桁(その2)	図示
62	Cランプ第2橋 端支点ダイヤフラム(その1)	図示
63	Cランプ第2橋 端支点ダイヤフラム(その2)	図示
64	Cランプ第2橋 中間支点横梁(その1)	図示
65	Cランプ第2橋 中間支点横梁(その2)	図示
66	Cランプ第2橋 中間支点ダイヤフラム(その1)	図示
67	Cランプ第2橋 中間支点ダイヤフラム(その2)	図示
68	Cランプ第2橋 中間支点ダイヤフラム(その3)	図示
69	Cランプ第2橋 中間支点ダイヤフラム(その4)	図示
70	Cランプ第2橋 中間横桁(その1)	図示
71	Cランプ第2橋 中間横桁(その2)	図示
72	Cランプ第2橋 中間横桁(その3)	図示
73	Cランプ第2橋 横梁(その1)	図示
74	Cランプ第2橋 横梁(その2)	図示
75	Cランプ第2橋 中間ダイヤフラム(その1)	図示
76	Cランプ第2橋 中間ダイヤフラム(その2)	図示
77	Cランプ第2橋 横リブ(その1)	図示
78	Cランプ第2橋 横リブ(その2)	図示
79	Cランプ第2橋 横リブ(その3)	図示
80	Cランプ第2橋 横リブ(その4)	図示
81	Cランプ第2橋 側縦桁(その1)	図示
82	Cランプ第2橋 側縦桁(その2)	図示
83	Cランプ第2橋 側縦桁(その3)	図示
84	Cランプ第2橋 側縦桁(その4)	図示
85	Cランプ第2橋 側縦桁(その5)	図示
86	Cランプ第2橋 側縦桁(その6)	図示
87	Cランプ第2橋 側縦桁(その7)	図示
88	Cランプ第2橋 側縦桁(その8)	図示
89	Cランプ第2橋 側縦桁(その9)	図示
90	Cランプ第2橋 側縦桁(その10)	図示
91	Cランプ第2橋 側縦桁(その11)	図示
92	Cランプ第2橋 側縦桁(その12)	図示
93	Cランプ第2橋 側縦桁(その13)	図示
94	Cランプ第2橋 側縦桁(その14)	図示
95	Cランプ第2橋 側縦桁(その15)	図示
96	Cランプ第2橋 側縦桁(その16)	図示
97	Cランプ第2橋 側縦桁(その17)	図示
98	Cランプ第2橋 側縦桁(その18)	図示
99	Cランプ第2橋 床版配筋図(その1)	図示
100	Cランプ第2橋 床版配筋図(その2)	図示
101	Cランプ第2橋 床版配筋図(その3)	図示
102	Cランプ第2橋 床版配筋図(その4)	図示
103	Cランプ第2橋 床版配筋図(その5)	図示
104	Cランプ第2橋 床版配筋図(その6)	図示
105	Cランプ第2橋 床版配筋図(その7)	図示
106	Cランプ第2橋 床版配筋図(その8)	図示
107	Cランプ第2橋 床版配筋図(その9)	図示
108	Cランプ第2橋 床版配筋図(その10)	図示
109	Cランプ第2橋 床版配筋図(その11)	図示
110	Cランプ第2橋 床版配筋図(その12)	図示
111	Cランプ第2橋 床版配筋図(その13)	図示
112	Cランプ第2橋 床版配筋図(その14)	図示
113	Cランプ第2橋 床版配筋図(その15)	図示
114	Cランプ第2橋 床版配筋図(その16)	図示
115	Cランプ第2橋 床版配筋図(その17)	図示
116	Cランプ第2橋 床版配筋図(その18)	図示
117	Cランプ第2橋 床版配筋図(その19)	図示
118	Cランプ第2橋 床版配筋図(その20)	図示
119	Cランプ第2橋 床版配筋図(その21)	図示
120	Cランプ第2橋 床版配筋図(その22)	図示
121	Cランプ第2橋 壁高欄配筋図(その1)	図示
122	Cランプ第2橋 壁高欄配筋図(その2)	図示
123	Cランプ第2橋 壁高欄配筋図(その3)	図示
124	Cランプ第2橋 壁高欄配筋図(その4)	図示
125	Cランプ第2橋 壁高欄配筋図(その5)	図示
126	Cランプ第2橋 橋面設備遮音壁アンカー詳細図	図示
127	Cランプ第2橋 支承詳細図(その1)	図示
128	Cランプ第2橋 支承詳細図(その2)	図示
129	Cランプ第2橋 支承詳細図(その3)	図示
130	Cランプ第2橋 支承詳細図(その4)	図示
131	Cランプ第2橋 支承詳細図(その5)	図示
132	Cランプ第2橋 支承詳細図(その6)	図示
133	Cランプ第2橋 支承詳細図(その7)	図示
134	Cランプ第2橋 支承詳細図(その8)	図示
135	Cランプ第2橋 支承詳細図(その9)	図示
136	Cランプ第2橋 支承詳細図(その10)	図示
137	Cランプ第2橋 鋼製台座	図示
138	Cランプ第2橋 伸縮装置詳細図(その1)	図示
139	Cランプ第2橋 伸縮装置詳細図(その2)	図示
140	Cランプ第2橋 伸縮装置詳細図(その3)	図示
141	Cランプ第2橋 伸縮装置詳細図(その4)	図示
142	Cランプ第2橋 伸縮装置詳細図(その5)	図示
143	Cランプ第2橋 伸縮装置詳細図(その6)	図示
144	Cランプ第2橋 伸縮装置詳細図(その7)	図示
145	Cランプ第2橋 排水系統図	図示
146	Cランプ第2橋 排水装置(その1)	図示
147	Cランプ第2橋 排水装置(その2)	図示
148	Cランプ第2橋 排水装置(その3)	図示
149	Cランプ第2橋 排水装置(その4)	図示
150	Cランプ第2橋 排水装置(その5)	図示
151	Cランプ第2橋 排水装置(その6)	図示
152	Cランプ第2橋 排水装置(その7)	図示
153	Cランプ第2橋 排水装置(その8)	図示
154	Cランプ第2橋 排水装置(その9)	図示
155	Cランプ第2橋 排水装置(その10)	図示
156	Cランプ第2橋 排水装置(その11)	図示
157	Cランプ第2橋 排水装置(その12)	図示
158	Cランプ第2橋 検査路系統図	図示
159	Cランプ第2橋 上部工検査路(その1)	図示
160	Cランプ第2橋 上部工検査路(その2)	図示

図 面 目 録（2／2）

工事名：広島高速5号線　温品JCT鋼上部工事（2工区）　　【Cランプ第2橋】

図番	図面名称	縮尺
161	Cランプ第2橋 上部工検査路(その3)	図示
162	Cランプ第2橋 上部工検査路(その4)	図示
163	Cランプ第2橋 上部工検査路(その5)	図示
164	Cランプ第2橋 上部工検査路(その6)	図示
165	Cランプ第2橋 上部工検査路(その7)	図示
166	Cランプ第2橋 上部工検査路(その8)	図示
167	Cランプ第2橋 下部工検査路(その1)	図示
168	Cランプ第2橋 下部工検査路(その2)	図示
169	Cランプ第2橋 下部工検査路(その3)	図示
170	Cランプ第2橋 下部工検査路(その4)	図示
171	Cランプ第2橋 下部工検査路(その5)	図示
172	Cランプ第2橋 下部工検査路(その6)	図示
173	Cランプ第2橋 下部工検査路(その7)	図示
174	Cランプ第2橋 下部工検査路(その8)	図示
175	Cランプ第2橋 下部工検査路(その9)	図示
176	Cランプ第2橋 下部工検査路(その10)	図示
177	Cランプ第2橋 下部工検査路(その11)	図示
178	Cランプ第2橋 下部工検査路(その12)	図示
179	Cランプ第2橋 下部工検査路(その13)	図示
180	Cランプ第2橋 下部工検査路(その14)	図示
181	Cランプ第2橋 下部工検査路(その15)	図示
182	Cランプ第2橋 下部工検査路(その16)	図示
183	Cランプ第2橋 橋歴板	図示
184	Cランプ第2橋 橋面排水工(その1)	図示
185	Cランプ第2橋 橋面排水工(その2)	図示
186	Cランプ第2橋 ブレーキトラス(その1)	図示
187	Cランプ第2橋 ブレーキトラス(その2)	図示
188	Cランプ第2橋 沓座構造図(その1)	図示
189	Cランプ第2橋 沓座構造図(その2)	図示
190	Cランプ第2橋 沓座構造図(その3)	図示

図番	図面名称	縮尺

図番	図面名称	縮尺

図番	図面名称	縮尺

工事名	広島高速５号線 温品ＪＣＴ鋼上部工事（２工区）			
図面番号	1 ／ 190	縮 尺	図示	
図　名	Cランプ第2橋 位置図	番号		
路線名	広島高速5号線（東部線）			
広島高速道路公社				

Cランプ第2橋　　位置図　S=1:10,000

地理院地図
GSI Maps

全体平面図

S=1:1000

工事名	広島高速５号線温品ＪＣＴ鋼上部工事（２工区）		
図面番号	2 / 190	縮尺	1:1000
図面名	全体平面図	番号	
路線名	広島高速５号線		

広島高速道路公社

座標値は日本測地系（第Ⅲ系）
標高値はT.P基準

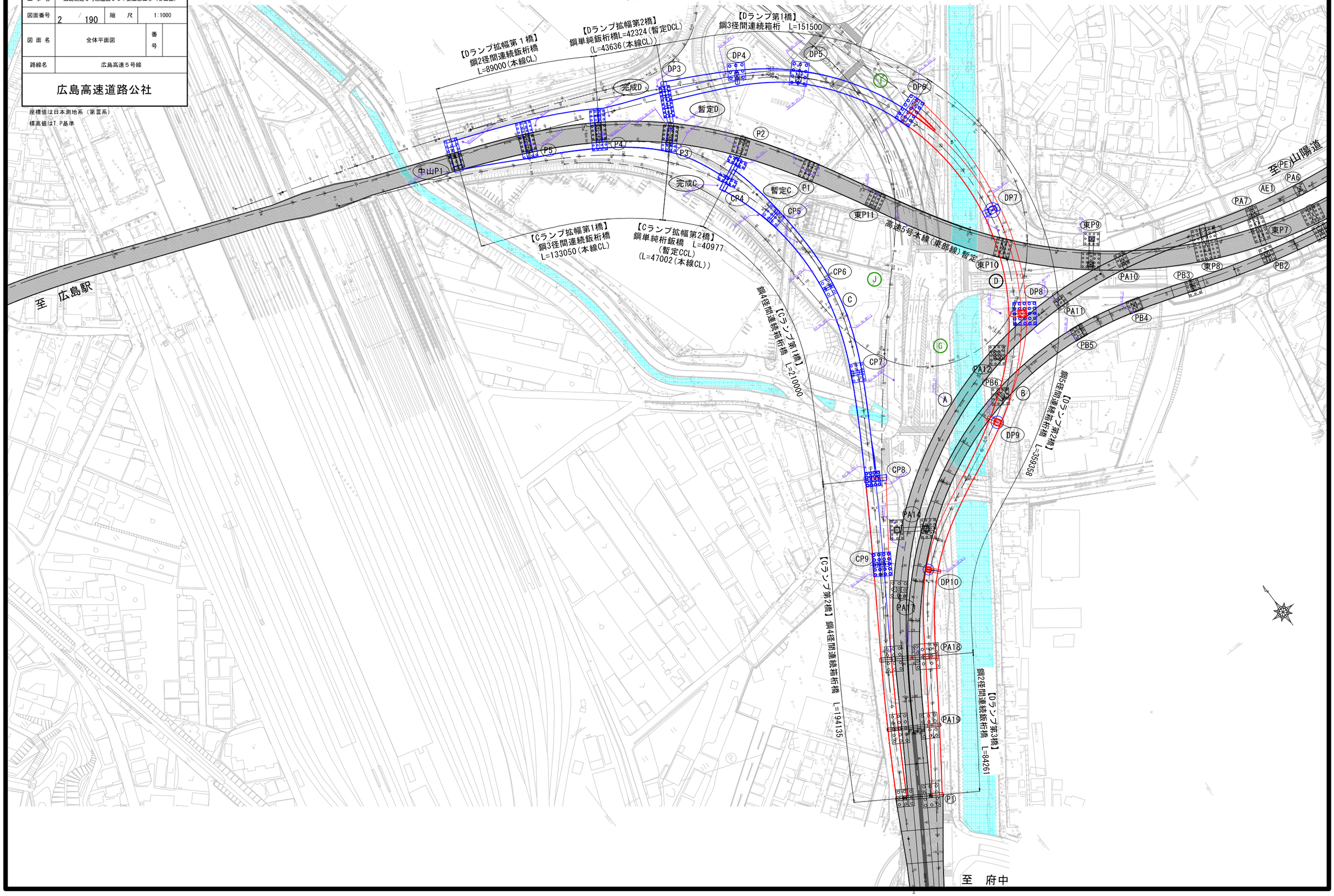

工事名	広島高速５号線温品ＪＣＴ鋼上部工事（２工区）			
図面番号	3 / 190	縮尺	1/500	
図名	Cランプ第2橋 橋梁一般図（その1）	番号	-	
路線名	広島高速5号線			
広島高速道路公社				

Cランプ第2橋　橋梁一般図（その1）

S=1:500

断面図

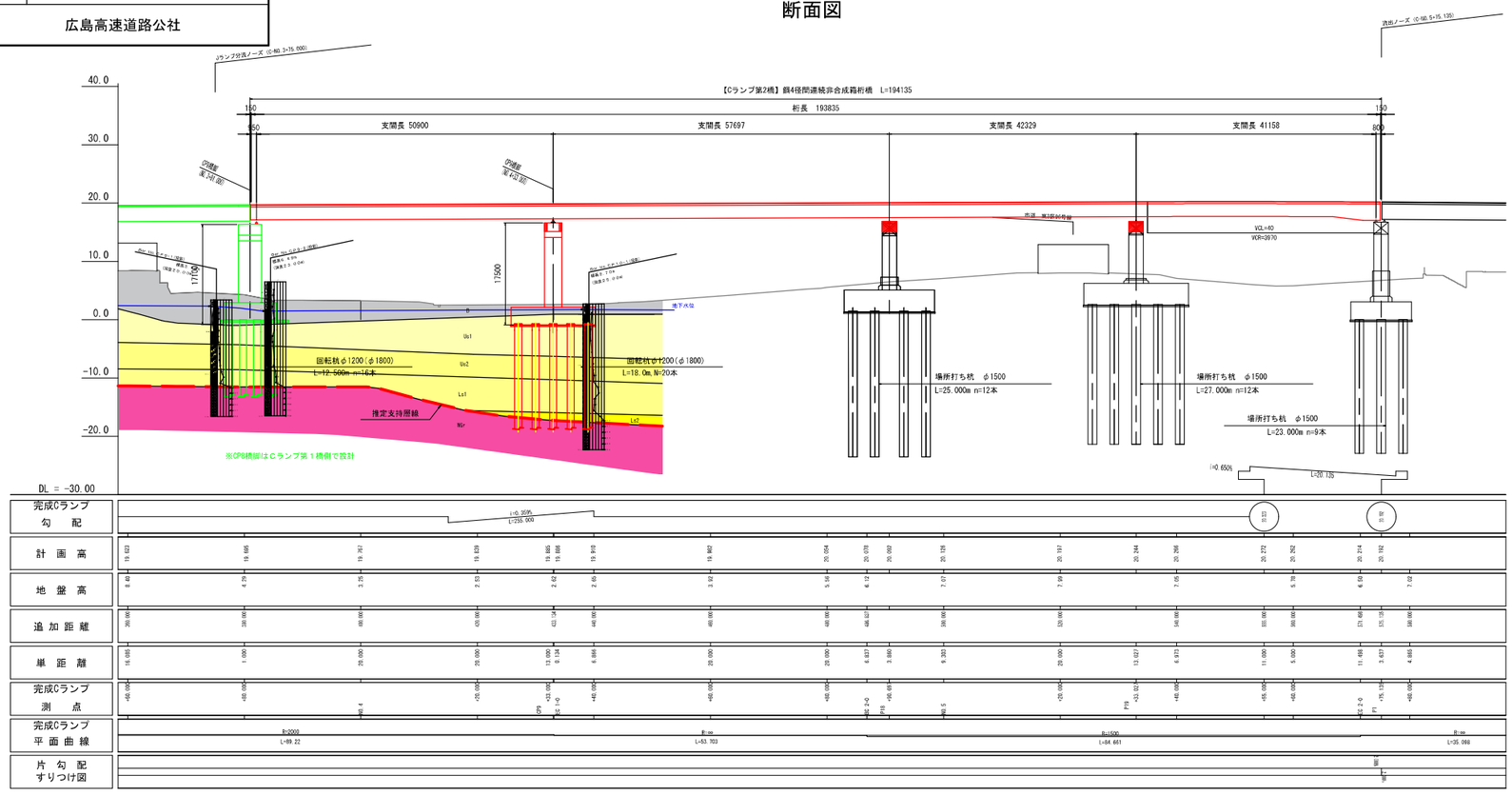

平面図

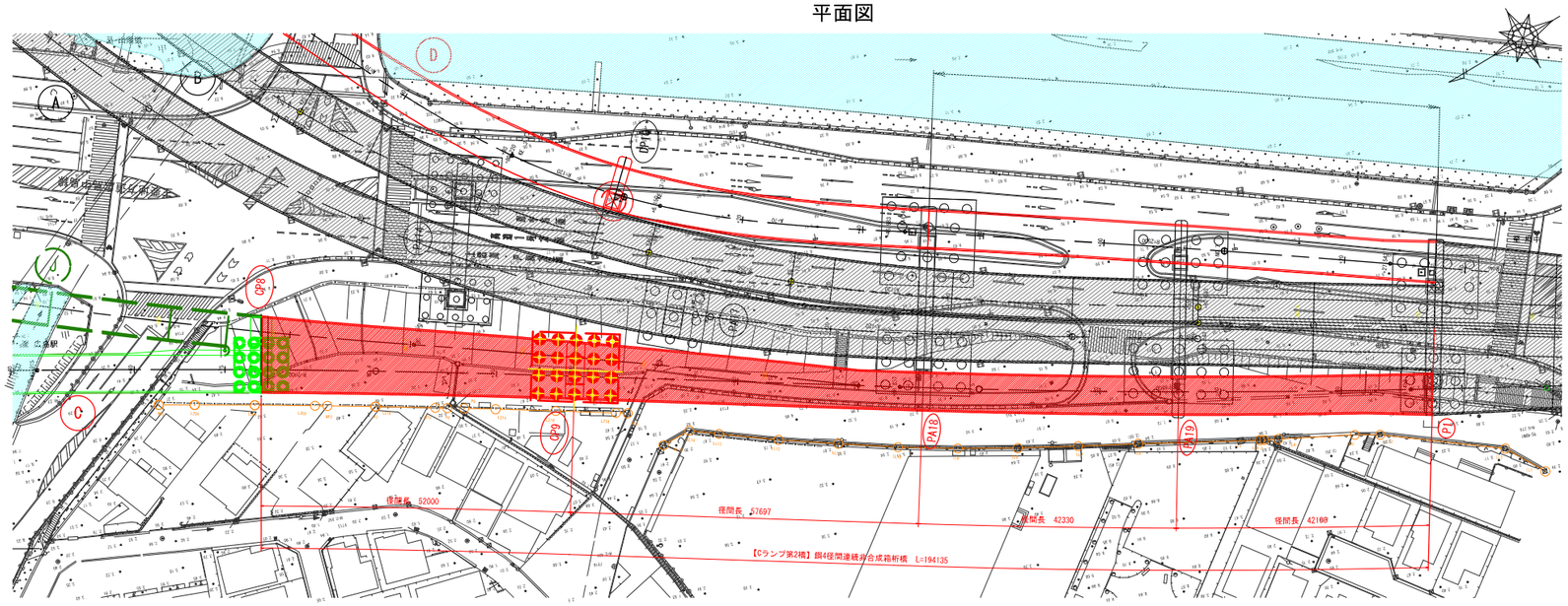

設計条件

路線名			広島高速5号線　Cランプ
架橋位置			広島県広島市東区矢賀六丁目
橋梁名			Cランプ第2橋
管理技術者			石山　正人
設計年月日			令和6年1月
各種条件	基本条件	設計供用期間	100年
		道路規格	C規格
		設計速度	完成・暫定：V=50km/h
		橋長	194.135m(完成CCL上)
		径間長	52.000m+57.697m+42.330m+42.108m(完成CCL上)
		全幅	12.990m～6.500m
		有効幅員	11.988m～5.500m
		交差条件	市道東3区96号線
	構造形式	上部工 上部工形式	鋼4径間連続鋼箱桁橋
		上部工 床版形式	RC床版
		下部工	CP8,CP9：RC張出式橋脚　　PA18,PA19,P1：鋼製ラーメン式橋脚(既設橋脚)
		基礎工	回転杭φ1200(羽根径φ1800)(CP8,CP9)　　場所打ち杭　φ1500(既設PA18～既設P1)
		支承条件	機能分離支承
	線形条件	平面線形	R=2000+R=∞+R=1500+R=∞(完成CCL上)
		縦断勾配	i=0.359～0.650%
		横断勾配	車道：i=2.000%(片勾配)
		斜角	90°（CP8,CP9：完成CCLに対して、PA18,PA19：ACLに対して、P1：2号線CLに対して）
	耐震設計条件	重要度の区分	B種の橋
		地域区分	B2地域(広島県)
		地盤種別	Ⅱ種地盤
		設計 橋軸方向	L1:kh=0.21　L2:動的解析による。
		水平震度 直角方向	L1:kh=0.21　L2:動的解析による。
	荷重条件	死荷重	鋼材：77kN/m3，鉄筋コンクリート：24.5kN/m3，アスファルト舗装：1.8kN/m2
		活荷重	B活荷重
		特殊荷重	雪荷重：見込まない
	地質条件	液状化	砂質土層(B,Us1,Us2,Ls1,Ls2)で低減係数DEを考慮
		支持層	WGr層
	材料条件	上部工 床版 鋼材	SS400,SM400,SM490Y(板厚40mmを超える場合は降伏点一定鋼)
		上部工 床版 コンクリート	σck=30N/mm2
		上部工 床版 鉄筋	SD345
		上部工 壁高欄 コンクリート	σck=30N/mm2
		上部工 壁高欄 鉄筋	SD345
		下部工 躯体 鋼材	SM400,SM490Y(板厚40mmを超える場合は降伏点一定鋼)(既設増設部分含む)
		下部工 躯体 コンクリート	σck=24N/mm2
		下部工 躯体 鉄筋	SD345
		下部工 底版 コンクリート	σck=30N/mm2
		下部工 底版 鉄筋	SD345,SD490
		回転杭	SKK490
	適用示方書		道路橋示方書・同解説（平成29年11月　公益社団法人　日本道路協会）
			道路橋示方書・同解説（平成14年 3月　公益社団法人　日本道路協会）(PA18,PA19,P1)

凡例

記号	地層名
B	盛土・埋土
Us1	上部第１砂質土層
Us2	上部第２砂質土層
Ls1	下部第１砂質土層
Ls2	下部第２砂質土層
WGr	基盤岩(風化花崗岩)

工事名	広島高速５号線温品ＪＣＴ調上部工事（２工区）				
図面番号	4 ／ 190	縮 尺	図示		
図 名	Cランプ第2橋 橋梁一般図（その2）			番号	－
路線名	広島高速5号線				
広島高速道路公社					

Cランプ第2橋　橋梁一般図（その2）

上部工一般図　S＝1:100

2主桁部

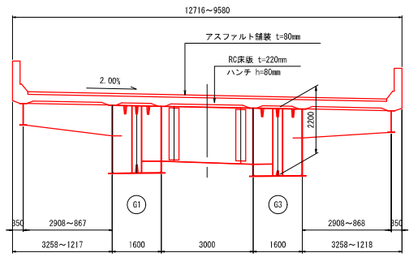

1主桁部

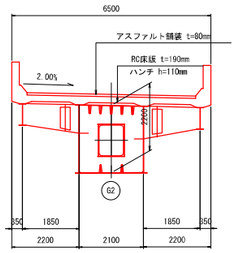

橋脚構造図　S＝1:200

CP8橋脚

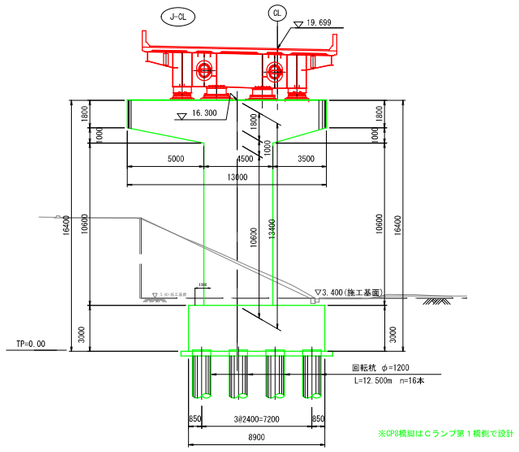

CP9橋脚

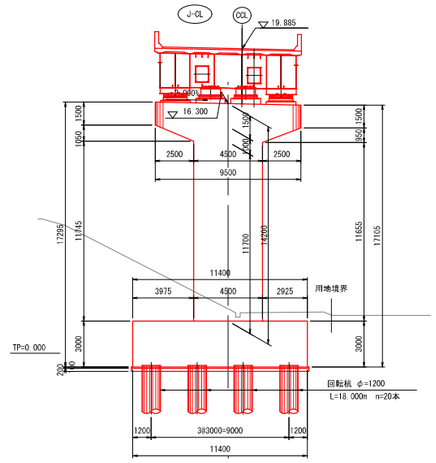

PA18橋脚（既設）

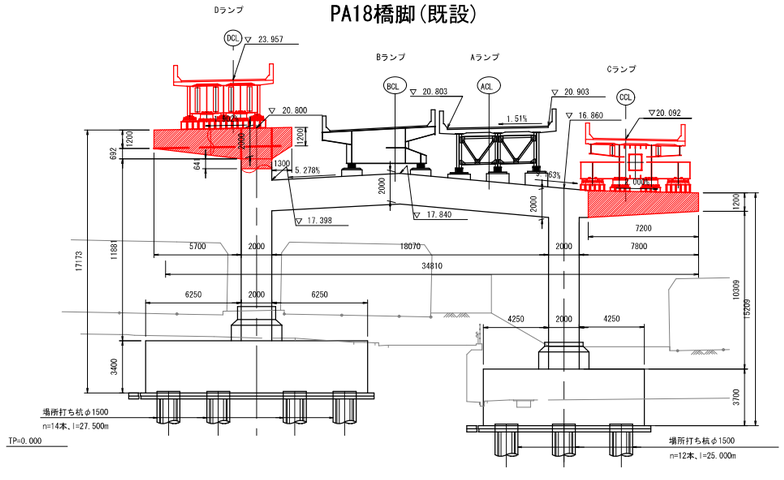

PA19橋脚（既設）

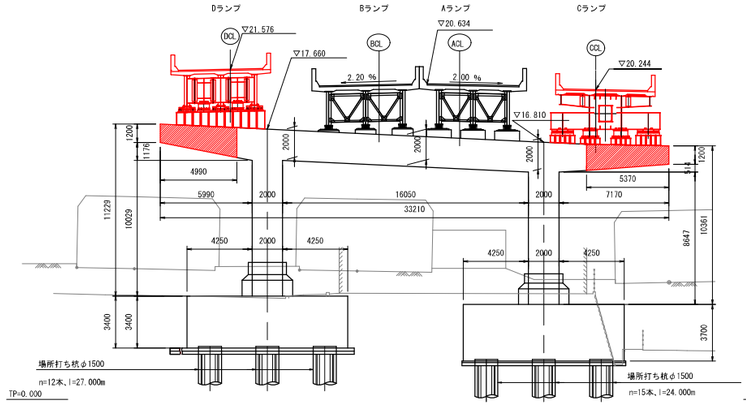

P1橋脚（既設）

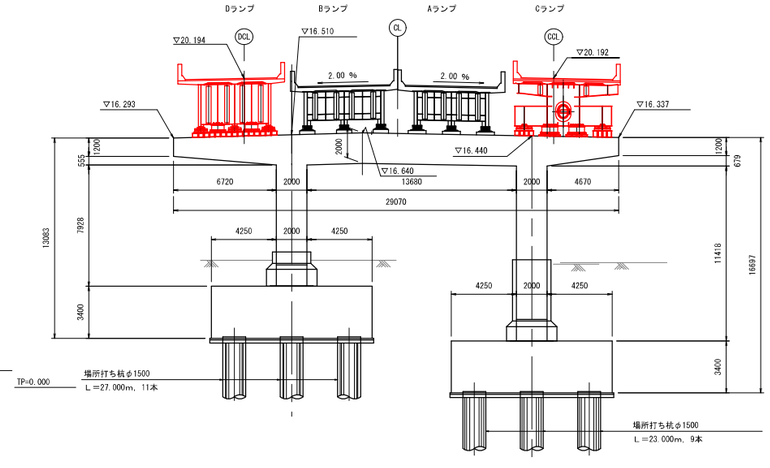

Cランプ第2橋　線形図(その1)　S=1:300

工事名	広島高速５号線温品ＪＣＴ鋼上部工事（２工区）			
図面番号	5 / 190	縮 尺	1/300	
図 名	Cランプ第２橋 線形図(その1)	番号	-	
路線名	広島高速5号線			
広島高速道路公社				

平面図

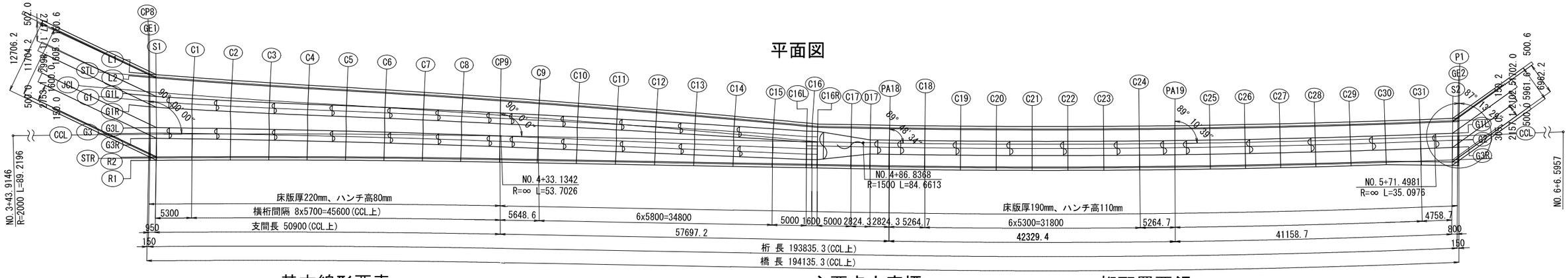

基本線形要素

平面線形

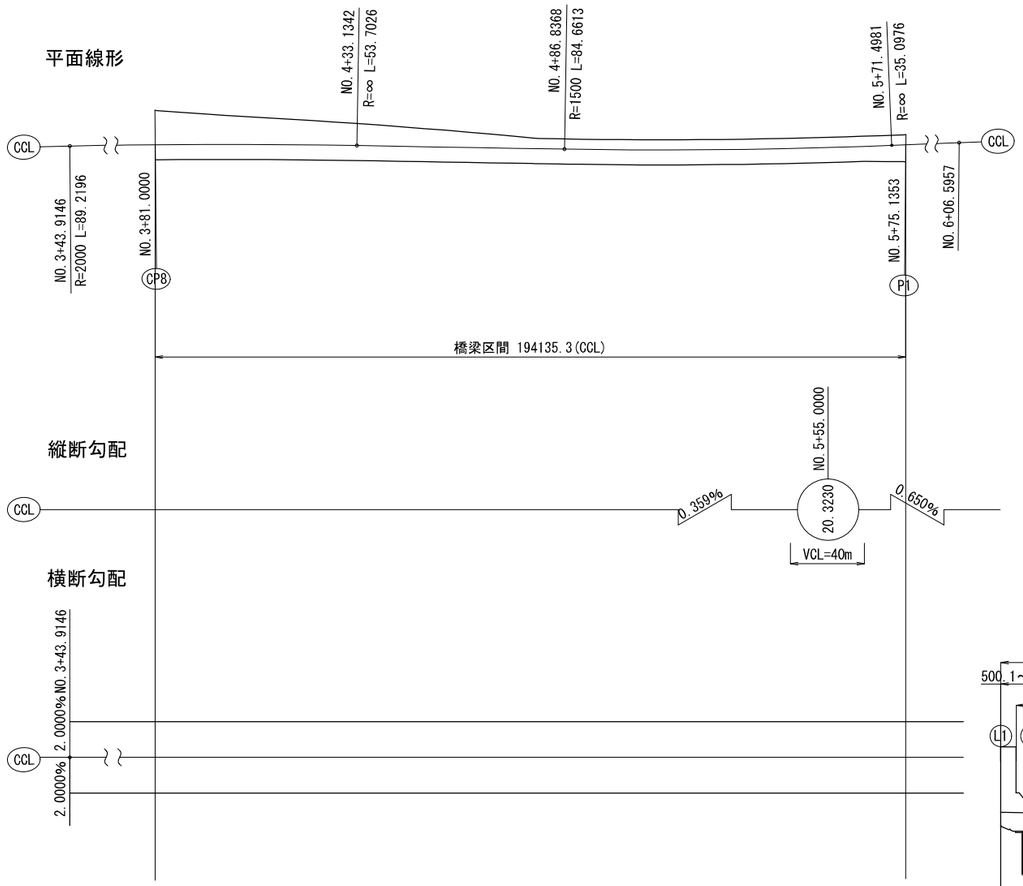

主要点大座標

CCL　測点ピッチ：100m

主要点名	測点	X座標	Y座標	要　素
KAE 1-2	NO.3+43.914557	-177253.227862	31269.335696	
EC 1-0	NO.4+33.134203	-177329.429289	31222.944233	R=2000.000000
BC 2-0	NO.4+86.836844	-177374.665626	31194.002093	R=∞
EC 2-0	NO.5+71.498115	-177447.229326	31150.411524	R=-1500.000000
BC 3-0	NO.6+06.595722	-177477.813691	31133.194131	R=∞

JCL　測点ピッチ：100m

主要点名	測点	X座標	Y座標	要　素
KA 2-1	NO.5+49.052869	-177191.666951	31336.747358	R=-1000.000000
BC 3-0	NO.7+00.594581	-177309.030956	31241.109156	
EP	NO.7+74.562792	-177368.906621	31197.686697	R=1900.000000

HCL　測点ピッチ：100m

主要点名	測点	X座標	Y座標	要　素
BC 1-0	NO.7+80.843526	-177422.556374	31177.910405	R=5000.000000
SP.1	NO.8+64.291473	-177493.182699	31133.465827	

ACL　測点ピッチ：100m

主要点名	測点	X座標	Y座標	要　素
KE 2-2	NO.6+97.481324	-177351.675050	31221.587145	A=120.000000
KA 3-1	NO.7+60.090020	-177403.497671	31186.546959	R=4997.375000
EP	NO.7+80.843526	-177421.176865	31175.677116	

桁配置要領

1. 桁端及び支承線ラインの設定

GE1：CCL上でCP8からP1方向に0.150m離れたCP8の平行線とする。
S1：CCL上でCP8からP1方向に1.100m離れたCP8の平行線とする。
GE2：CCL上でP1からCP8方向に0.150m離れたP1の平行線とする。
S2：CCL上でP1からCP8方向に0.950m離れたP1の平行線とする。

2. 主桁ラインの設定

G1　：L1とR1の中分線より、L1に向けて、S1に2.3m、CP9に1.7m、C16Lに1.3mとする拡幅を作り、C16Lとの交点を通り、C16Rの法線を作成している。
G1L：G1に平行で離れをL1方向に0.800mとする。
G1R：G1に平行で離れをR1方向に0.800mとする。
G2　：L1とR1の中分線とする
G3　：L1とR1の中分線より、R1に向けて、S1に2.3m、CP9に1.7m、C16Lに1.3mとする拡幅を作り、C16Lとの交点を通り、C16Rの法線を作成している。
G3L：G3に平行で離れをL1方向に0.800mとする。
G3R：G3に平行で離れをR1方向に0.800mとする。

3. 横桁ラインの設定

C1～C15：CCLライン上で平面図に示す間隔をとる、CCLの法線を作り、G1、G3との交点を通り、それぞれの法線を作り、G1L、G1、G1R、G3L、G3、G3Rとの交点を結んで、折り線とする。
D17、C17～C31：CCLライン上で平面図に示す間隔をとる、G2の法線とする。
C16L：C16に平行で離れをC15方向に0.800mとする。
C16R：C16に平行で離れをC17方向に0.800mとする。

4. 側縦桁ラインの設定

STL：L1に平行で離れをG1方向に0.350mとする。
STR：CCLに平行で離れをR1方向に3.525mとする。

断面図　S=1:50

2箱桁部

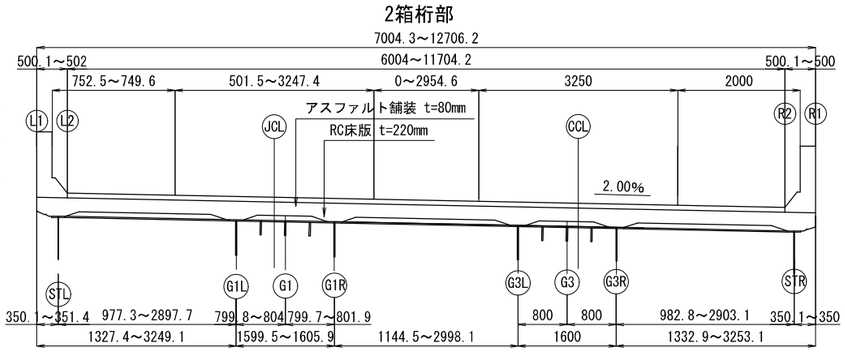

1箱桁部

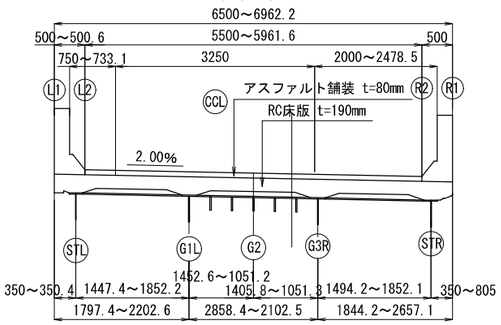

Cランプ第2橋　線形図(その2)　S=1:300

工事名	広島高速５号線遮晶ＪＣＴ鋼上部工事（２工区）		
図面番号	6 / 190	縮尺	1/300
図名	Cランプ第２橋 線形図(その2)	番号	-
路線名	広島高速5号線		
広島高速道路公社			

小座標および路面高

		CP8	GE1	S1	C1	C2	C3	C4	C5	C6	C7	C8	CP9	C9	C10	C11	C12	C13	C14	C15	C16L	C16	C16R	C17	D17	PA18	C18	C19	C20	C21	C22	C23
L1	X	-0.0822	0.0679	1.0187	6.5931	12.2789	17.9640	23.6489	29.3554	35.0694	40.7816	46.4917	52.0940	57.8320	63.6297	69.4263	75.2217	81.0160	86.8092	92.6012	97.4867	98.2855	99.0844	104.0836	106.9057	109.7334	114.9797	120.2702	125.5609	130.8516	136.1423	141.4329
	Y	8.9297	8.9174	8.8406	8.4085	8.0002	7.6245	7.2815	6.9578	6.6187	6.2625	5.8892	5.5061	5.0966	4.6651	4.2158	3.7488	3.2641	2.7617	2.2415	1.7888	1.7136	1.6380	1.5495	1.5023	1.4592	1.3935	1.3458	1.3168	1.3065	1.3149	1.3420
	Z	19.8772	19.8775	19.8792	19.8897	19.9013	19.9139	19.9275	19.9419	19.9564	19.9708	19.9852	19.9993	20.0137	20.0278	20.0416	20.0551	20.0681	20.0809	20.0932	20.1034	20.1050	20.1066	20.1245	20.1346	20.1448	20.1637	20.1827	20.2017	20.2207	20.2397	20.2587
STL	X	-0.0790	0.0712	1.0219	6.5735	12.2613	17.9485	23.6354	29.3417	35.0547	40.7658	46.4749	52.0881	57.8148	63.6115	69.4070	75.2013	80.9946	86.7866	92.5776	97.4808	98.2796	99.0784	104.0777	106.9000	109.7272	114.9759	120.2677	125.5596	130.8515	136.1435	141.4353
	Y	8.5782	8.5660	8.4892	8.0590	7.6506	7.2748	6.9317	6.6080	6.2689	5.9128	5.5395	5.1557	4.7469	4.3154	3.8663	3.3993	2.9147	2.4123	1.8922	1.4378	1.3626	1.2870	1.1996	1.1523	1.1093	1.0435	0.9958	0.9668	0.9565	0.9649	0.9920
	Z	19.8702	19.8705	19.8722	19.8826	19.8942	19.9069	19.9205	19.9349	19.9493	19.9637	19.9782	19.9923	20.0066	20.0208	20.0346	20.0480	20.0611	20.0738	20.0862	20.0964	20.0980	20.0996	20.1175	20.1276	20.1378	20.1567	20.1757	20.1947	20.2137	20.2327	20.2517
L2	X	-0.0776	0.0726	1.0233	6.5652	12.2538	17.9418	23.6296	29.3359	35.0484	40.7590	46.4677	52.0856	57.8075	63.6036	69.3987	75.1926	80.9854	86.7770	92.5675	97.4782	98.2771	99.0759	104.0752	106.8976	109.7246	114.9743	120.2666	125.5590	130.8515	136.1440	141.4364
	Y	8.4276	8.4154	8.3386	7.9092	7.5007	7.1249	6.7818	6.4581	6.1190	5.7629	5.3897	5.0055	4.5970	4.1656	3.7164	3.2495	2.7649	2.2626	1.7425	1.2874	1.2122	1.1366	1.0496	1.0024	0.9593	0.8935	0.8458	0.8168	0.8065	0.8149	0.8420
	Z	19.8672	19.8675	19.8692	19.8796	19.8912	19.9038	19.9175	19.9318	19.9463	19.9607	19.9751	19.9893	20.0036	20.0178	20.0316	20.0450	20.0581	20.0708	20.0831	20.0933	20.0950	20.0966	20.1145	20.1246	20.1348	20.1537	20.1727	20.1917	20.2107	20.2297	20.2487
JCL	X	-0.0579	0.0922	1.0429	6.4465	12.1473	17.8474	23.5473	29.2527	34.9588	40.6630	46.3653	52.0498	57.7031	63.4928	69.2814	75.0688	80.8551	86.6402	92.4242	97.4423	98.2411										
	Y	6.2940	6.2818	6.2052	5.7872	5.3780	5.0017	4.6580	4.3343	3.9956	3.6397	3.2668	2.8778	2.4740	2.0429	1.5941	1.1276	0.6433	0.1414	-0.3783	-0.8436	-0.9189										
	Z	19.8245	19.8248	19.8265	19.8367	19.8484	19.8610	19.8747	19.8891	19.9036	19.9180	19.9324	19.9467	19.9609	19.9750	19.9888	20.0022	20.0153	20.0280	20.0403	20.0507	20.0524										
G1L	X	-0.0524	0.0977	1.0486	6.4179	12.1269	17.8341	23.5398	29.2493	34.9596	40.6687	46.3765	52.0555	57.7263	63.5246	69.3227	75.1204	80.9178	86.7149	92.5117	97.4662	98.2661	99.0660	104.0533	106.8701	109.6946	114.9560	120.2543	125.5527	130.8512	136.1497	141.4481
	Y	5.6927	5.6788	5.5916	5.2748	4.9720	4.7020	4.4646	4.2475	4.0153	3.7659	3.4994	3.2171	2.9467	2.6528	2.3412	2.0118	1.6647	1.2998	0.9171	0.5759	0.5624	0.5489	-0.2476	-0.6974	-0.7404	-0.8064	-0.8541	-0.8832	-0.8935	-0.8851	-0.8580
	Z	19.8125	19.8127	19.8142	19.8263	19.8402	19.8550	19.8708	19.8874	19.9040	19.9205	19.9371	19.9535	19.9704	19.9873	20.0038	20.0200	20.0359	20.0513	20.0665	20.0791	20.0820	20.0849	20.0886	20.0906	20.1008	20.1197	20.1387	20.1577	20.1767	20.1957	20.2147
G1	X	-0.0450	0.1051	1.0560	6.3732	12.0868	17.7986	23.5089	29.2180	34.9259	40.6326	46.3380	52.0421	57.6871	63.4829	69.2785	75.0738	80.8688	86.6634	92.4578	97.4527	98.2526	99.0525									
	Y	4.8886	4.8748	4.7877	4.4762	4.1731	3.9029	3.6654	3.4482	3.2161	2.9668	2.7004	2.4169	2.1479	1.8541	1.5426	1.2134	0.8664	0.5016	0.1191	-0.2249	-0.2384	-0.2519									
	Z	19.7964	19.7967	19.7981	19.8102	19.8240	19.8389	19.8547	19.8713	19.8879	19.9044	19.9210	19.9375	19.9543	19.9712	19.9878	20.0039	20.0198	20.0352	20.0503	20.0631	20.0660	20.0688									
G1R	X	-0.0376	0.1125	1.0634	6.3286	12.0467	17.7631	23.4779	29.1867	34.8922	40.5965	46.2995	52.0286	57.6478	63.4412	69.2344	75.0272	80.8197	86.6120	92.4039	97.4392	98.2391	99.0390									
	Y	4.0846	4.0708	3.9859	3.6776	3.3743	3.1038	2.8661	2.6490	2.4170	2.1678	1.9015	1.6169	1.3490	1.0554	0.7441	0.4150	0.0681	-0.2965	-0.6788	-1.0272	-1.0407	-1.0541									
	Z	19.7803	19.7806	19.7821	19.7940	19.8079	19.8228	19.8386	19.8552	19.8718	19.8884	19.9049	19.9215	19.9382	19.9551	19.9717	19.9878	20.0037	20.0191	20.0342	20.0470	20.0499	20.0528									
G3L	X	-0.0090	0.1410	1.0910	6.4097	12.1125	17.8147	23.5163	29.2172	34.9175	40.6170	46.3157	51.9984	57.6628	63.4597	69.2566	75.0534	80.8503	86.6471	92.4440	97.4224	98.2223	99.0221									
	Y	0.9729	0.9750	0.9879	0.9262	0.8444	0.7463	0.6320	0.5014	0.3546	0.1916	0.0123	-0.1827	-0.4122	-0.6473	-0.8823	-1.1174	-1.3524	-1.5875	-1.8226	-2.0244	-2.0379	-2.0514									
	Z	19.7181	19.7187	19.7222	19.7392	19.7575	19.7758	19.7941	19.8124	19.8307	19.8490	19.8673	19.8855	19.9032	19.9213	19.9393	19.9574	19.9755	19.9935	20.0116	20.0271	20.0300	20.0328									
G3	X	-0.0016	0.1484	1.0983	6.3993	12.0998	17.7998	23.4991	29.1978	34.8957	40.5930	46.2894	51.9850	57.6304	63.4273	69.2241	75.0210	80.8179	86.6147	92.4116	97.4089	98.2088	99.0086									
	Y	0.1729	0.1750	0.1879	0.1264	0.0446	-0.0534	-0.1677	-0.2982	-0.4450	-0.6079	-0.7872	-0.9826	-1.2115	-1.4466	-1.6817	-1.9167	-2.1518	-2.3868	-2.6219	-2.8245	-2.8380	-2.8515									
	Z	19.7021	19.7027	19.7062	19.7232	19.7415	19.7598	19.7781	19.7963	19.8146	19.8329	19.8512	19.8695	19.8871	19.9052	19.9233	19.9413	19.9594	19.9775	19.9955	20.0111	20.0140	20.0168									
CCL	X	0.0000	0.1500	1.1000	6.3983	12.1003	17.8024	23.5044	29.2064	34.9083	40.6101	46.3117	51.9982	57.6618	63.4569	69.2512	75.0443	80.8359	86.6252	92.4109	97.4403	98.2401	99.0400	104.0393	106.8632	109.6872	114.9514	120.2512	125.5511	130.8511	136.1511	141.4510
	Y	0.0000	0.0014	0.0098	0.0487	0.0748	0.0846	0.0782	0.0555	0.0166	-0.0385	-0.1100	-0.1974	-0.2929	-0.3907	-0.4884	-0.5861	-0.6838	-0.7814	-0.8790	-0.9638	-0.9773	-0.9908	-1.0751	-1.1224	-1.1654	-1.2314	-1.2791	-1.3082	-1.3185	-1.3101	-1.2830
	Z	19.6986	19.6992	19.7026	19.7216	19.7421	19.7625	19.7830	19.8034	19.8239	19.8444	19.8648	19.8852	19.9056	19.9264	19.9472	19.9679	19.9887	20.0095	20.0303	20.0483	20.0512	20.0541	20.0720	20.0821	20.0923	20.1112	20.1302	20.1492	20.1682	20.1872	20.2062
G3R	X	0.0058	0.1558	1.1057	6.3890	12.0872	17.7849	23.4819	29.1783	34.8740	40.5690	46.2631	51.9715	57.5980	63.3949	69.1917	74.9886	80.7854	86.5823	92.3792	97.3954	98.1953	98.9952	104.0051	106.8361	109.6576	114.9334	120.2391	125.5449	130.8508	136.1567	141.4625
	Y	-0.6270	-0.6249	-0.6121	-0.6734	-0.7551	-0.8531	-0.9673	-1.0978	-1.2445	-1.4074	-1.5866	-1.7825	-2.0109	-2.2459	-2.4810	-2.7161	-2.9511	-3.1862	-3.4212	-3.6244	-3.6379	-3.6514	-3.1056	-2.7971	-2.8401	-2.9063	-2.9541	-2.9832	-2.9935	-2.9851	-2.9579
	Z	19.6861	19.6867	19.6902	19.7071	19.7254	19.7437	19.7620	19.7803	19.7986	19.8169	19.8352	19.8535	19.8711	19.8891	19.9072	19.9253	19.9433	19.9614	19.9795	19.9951	19.9980	20.0008	20.0314	20.0486	20.0587	20.0777	20.0967	20.1157	20.1347	20.1537	20.1727
R2	X	0.0311	0.1811	1.1310	6.3547	12.0471	17.7395	23.4319	29.1243	34.8166	40.5087	46.2007	51.9415	57.5309	63.3333	69.1357	74.9382	80.7406	86.5430	92.3454	97.3833	98.1832	98.9831	103.9824	106.8086	109.6277	114.9150	120.2267	125.5386	130.8505	136.1624	141.4743
	Y	-3.3749	-3.3735	-3.3650	-3.3267	-3.3004	-3.2904	-3.2966	-3.3191	-3.3577	-3.4126	-3.4838	-3.5719	-3.6662	-3.7641	-3.8619	-3.9598	-4.0576	-4.1555	-4.2534	-4.3383	-4.3518	-4.3653	-4.4496	-4.4969	-4.5399	-4.6062	-4.6541	-4.6832	-4.6935	-4.6851	-4.6579
	Z	19.6311	19.6317	19.6351	19.6539	19.6743	19.6948	19.7153	19.7357	19.7562	19.7766	19.7971	19.8177	19.8378	19.8586	19.8794	19.9003	19.9211	19.9419	19.9627	19.9808	19.9837	19.9866	20.0045	20.0146	20.0247	20.0437	20.0627	20.0817	20.1007	20.1197	20.1387
STR	X	0.0324	0.1824	1.1324	6.3528	12.0447	17.7367	23.4287	29.1206	34.8125	40.5042	46.1958	51.9390	57.5248	63.3272	69.1297	74.9321	80.7345	86.5369	92.3393	97.3808	98.1807	98.9806	103.9799	106.8062	109.6251	114.9134	120.2256	125.5380	130.8505	136.1629	141.4753
	Y	-3.5249	-3.5235	-3.5150	-3.4767	-3.4504	-3.4404	-3.4466	-3.4690	-3.5077	-3.5626	-3.6337	-3.7219	-3.8161	-3.9140	-4.0118	-4.1097	-4.2076	-4.3054	-4.4033	-4.4883	-4.5018	-4.5153	-4.5996	-4.6469	-4.6898	-4.7562	-4.8040	-4.8332	-4.8435	-4.8351	-4.8079
	Z	19.6281	19.6287	19.6321	19.6509	19.6713	19.6918	19.7122	19.7327	19.7532	19.7736	19.7941	19.8147	19.8348	19.8556	19.8764	19.8973	19.9181	19.9389	19.9597	19.9778	19.9807	19.9836	20.0015	20.0116	20.0217	20.0407	20.0597	20.0787	20.0977	20.1167	20.1357
R1	X	0.0357	0.1857	1.1356	6.3483	12.0392	17.7302	23.4212	29.1121	34.8030	40.4937	46.1843	51.9331	57.5106	63.3130	69.1155	74.9179	80.7203	86.5227	92.3252	97.3749	98.1748	98.9747	103.9740	106.8005	109.6189	114.9096	120.2231	125.5367	130.8504	136.1641	141.4777
	Y	-3.8748	-3.8735	-3.8650	-3.8267	-3.8005	-3.7904	-3.7966	-3.8190	-3.8576	-3.9125	-3.9836	-4.0719	-4.1659	-4.2638	-4.3616	-4.4595	-4.5574	-4.6552	-4.7531	-4.8382	-4.8517	-4.8652	-4.9495	-4.9969	-5.0398	-5.1061	-5.1540	-5.1832	-5.1935	-5.1851	-5.1579
	Z	19.6211	19.6217	19.6251	19.6438	19.6643	19.6848	19.7052	19.7257	19.7461	19.7666	19.7871	19.8077	19.8278	19.8486	19.8694	19.8902	19.9110	19.9319	19.9527	19.9708	19.9737	19.9766	19.9945	20.0046	20.0147	20.0337	20.0527	20.0717	20.0907	20.1097	20.1287
G2	X																				97.4297	98.2296	99.0295	104.0288	106.8531	109.6761	114.9447	120.2467	125.5488	130.8510	136.1532	141.4553
	Y																				-1.5887	-1.6022	-1.6157	-1.7000	-1.7473	-1.7903	-1.8563	-1.9041	-1.9332	-1.9435	-1.9351	-1.9079
	Z																				20.0358	20.0387	20.0416	20.0595	20.0696	20.0798	20.0987	20.1177	20.1367	20.1557	20.1747	20.1937

		C24	PA19	C25	C26	C27	C28	C29	C30	C31	S2	GE2	P1
L1	X	146.7235	152.0162	157.1688	162.3587	167.5483	172.7374	177.9261	183.1142	188.3016	193.1803	193.9796	194.1295
	Y	1.3878	1.4523	1.5330	1.6323	1.7496	1.8849	2.0382	2.2094	2.3986	2.5904	2.6220	2.6280
	Z	20.2778	20.2968	20.3140	20.3250	20.3292	20.3266	20.3172	20.3009	20.2778	20.2499	20.2448	20.2438
STL	X	146.7271	152.0161	157.1749	162.3660	167.5568	172.7472	177.9370	183.1263	188.3150	193.1772	193.9765	194.1264
	Y	1.0378	1.1022	1.1831	1.2824	1.3997	1.5350	1.6883	1.8596	2.0489	2.2400	2.2716	2.2776
	Z	20.2708	20.2898	20.3070	20.3180	20.3222	20.3196	20.3102	20.2939	20.2708	20.2430	20.2379	20.2369
L2	X	146.7287	152.0160	157.1775	162.3692	167.5605	172.7513	177.9417	183.1315	188.3207	193.1758	193.9752	194.1251
	Y	0.8878	0.9522	1.0331	1.1324	1.2498	1.3851	1.5384	1.7097	1.8990	2.0898	2.1215	2.1274
	Z	20.2678	20.2868	20.3040	20.3150	20.3192	20.3166	20.3072	20.2909	20.2678	20.2401	20.2349	20.2340
JCL	X												
	Y												
	Z												
G1L	X	146.7464	152.0153	157.2071	162.4046	167.6018	172.7986	177.9948	183.1905	188.3856	193.1608	193.9601	194.1100
	Y	-0.8121	-0.7480	-0.6666	-0.5672	-0.4497	-0.3143	-0.1608	0.0107	0.2002	0.3879	0.4195	0.4255
	Z	20.2338	20.2527	20.2700	20.2810	20.2852	20.2826	20.2732	20.2569	20.2338	20.2066	20.2015	20.2005
G1	X												
	Y												
	Z												
G1R	X												
	Y												
	Z												
G3L	X												
	Y												
	Z												
G3	X												
	Y												
	Z												
CCL	X	146.7508	152.0151	157.2145	162.4135	167.6122	172.8104	178.0081	183.2053	188.4018	193.1570	193.9564	194.1062
	Y	-1.2371	-1.1730	-1.0916	-0.9921	-0.8746	-0.7391	-0.5856	-0.4140	-0.2245	-0.0376	-0.0059	0.0000
	Z	20.2253	20.2442	20.2615	20.2725	20.2767	20.2741	20.2647	20.2484	20.2253	20.1982	20.1931	20.1921
G3R	X	146.7683	152.0144	157.2436	162.4484	167.6529	172.8570	178.0605	183.2635	188.4658	193.1421	193.9415	194.0914
	Y	-2.9120	-2.8482	-2.7663	-2.6667	-2.5491	-2.4134	-2.2597	-2.0880	-1.8982	-1.7145	-1.6828	-1.6769
	Z	20.1918	20.2106	20.2280	20.2390	20.2432	20.2406	20.2312	20.2149	20.1918	20.1652	20.1601	20.1591
R2	X	146.7860	152.0137	157.2732	162.4839	167.6943	172.9042	178.1136	183.3225	188.5397	193.1230	193.9220	194.0719
	Y	-4.6119	-4.5484	-4.4661	-4.3664	-4.2486	-4.1128	-3.9589	-3.7870	-3.8310	-3.8716	-3.8787	-3.8800
	Z	20.1578	20.1765	20.1940	20.2050	20.2092	20.2066	20.1972	20.1809	20.1531	20.1228	20.1169	20.1158
STR	X	146.7875	152.0136	157.2758	162.4870	167.6979	172.9084	178.1183	183.3277	188.5364	193.1257	193.9251	194.0750
	Y	-4.7619	-4.6984	-4.6160	-4.5163	-4.3986	-4.2627	-4.1088	-3.9369	-3.7469	-3.5666	-3.5349	-3.5290
	Z	20.1548	20.1735	20.1910	20.2020	20.2062	20.2036	20.1942	20.1779	20.1548	20.1288	20.1237	20.1227
R1	X	146.7912	152.0134	157.2819	162.4943	167.7064	172.9181	178.1293	183.3398	188.5588	193.1186	193.9176	194.0674
	Y	-5.1119	-5.0484	-4.9660	-4.8663	-4.7485	-4.6126	-4.4587	-4.2867	-4.3312	-4.3716	-4.3786	-4.3800
	Z	20.1478	20.1665	20.1840	20.1950	20.1992	20.1966	20.1872	20.1709	20.1431	20.1129	20.1071	20.1060
G2	X	146.7573	152.0148	157.2253	162.4265	167.6274	172.8278	178.0277	183.2270	188.4257	193.1514	193.9508	194.1007
	Y	-1.8621	-1.7981	-1.7165	-1.6170	-1.4994	-1.3639	-1.2103	-1.0386	-0.8490	-0.6633	-0.6316	-0.6257
	Z	20.2128	20.2316	20.2490	20.2600	20.2642	20.2616	20.2522	20.2359	20.2128	20.1859	20.1808	20.1798

大座標と小座標の関係

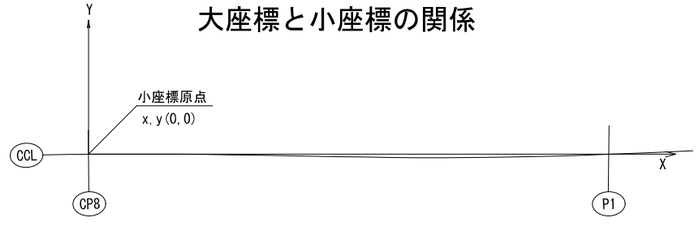

	大座標		小座標	
	X	Y	x	y
CP8	-177285.1529	31250.4656	0.0000	0.0000
P1	-177450.3988	31148.6273	194.1062	0.0000

CCLとCP8横断線の交点を小座標の原点とし。
CCLとP1横断線の交点を結ぶ線をx軸とする。
y軸はx軸に直角とする。

橋脚設置要領

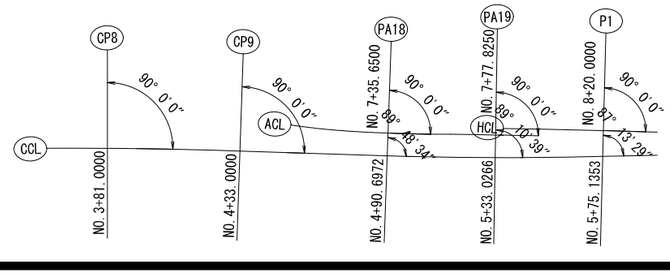

壁高欄詳細図 S=1:50

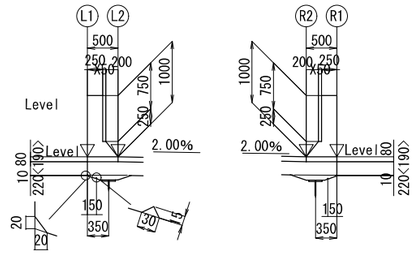

ハンチ部詳細図 S=1:50

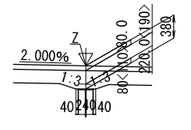

工事名	広島高速５号線温品ＪＣＴ銅上部工事（２工区）			
図面番号	7 / 190	縮 尺	1/300	
図 名	Cランプ第2橋 線形図(その3)	番号	-	
路線名	広島高速5号線			
広島高速道路公社				

Cランプ第2橋　線形図(その3)　S=1:300

幅員拡幅の設定

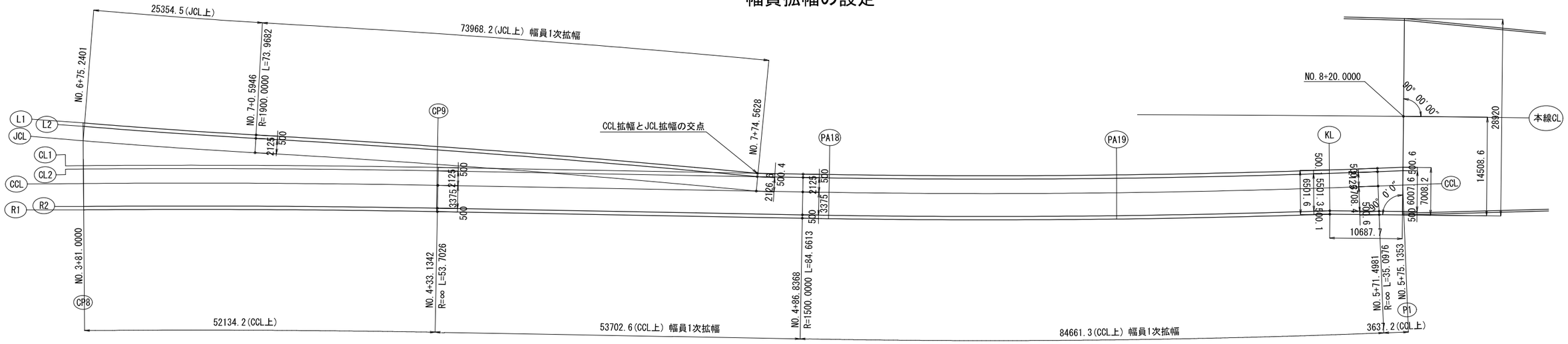

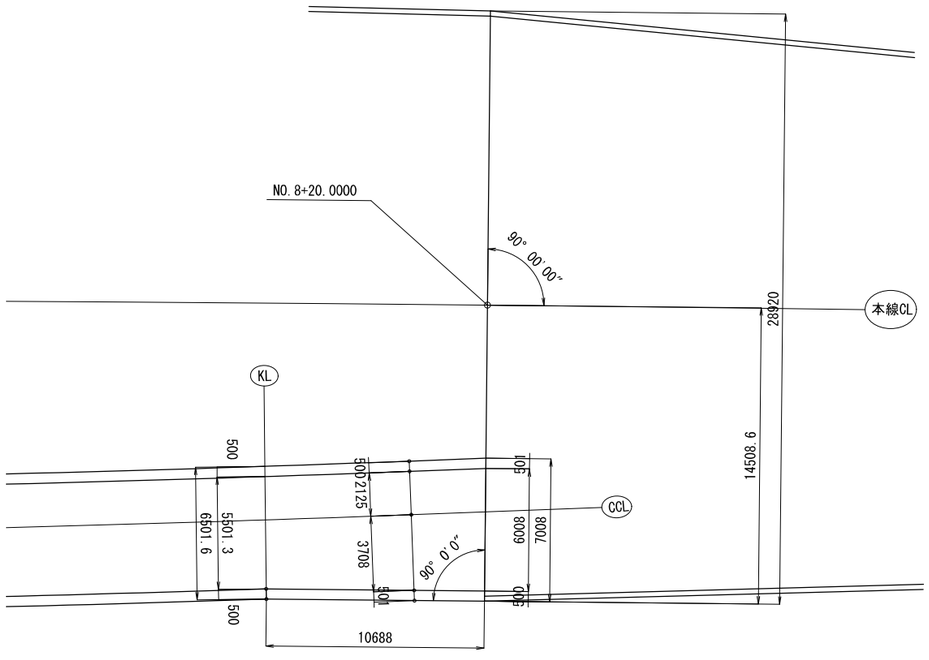

Cランプ第2橋　支承配置図　S=1:300

工事名	広島高速５号線温品ＪＣＴ鋼上部工事（２工区）			
図面番号	8 / 190	縮 尺	1/300	
図 名	Cランプ第2橋 支承配置図	番号	-	
路線名	広島高速5号線			
広島高速道路公社				

平面図

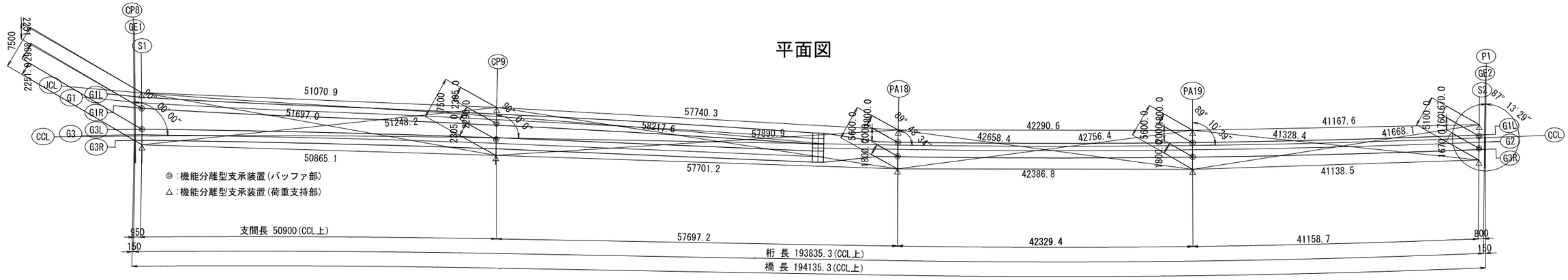

支承位置平面座標

		S1		CP9		PA18		PA19		S2	
		X	Y	X	Y	X	Y	X	Y	X	Y
大座標	G1L側(荷重支持部)	-177289.3126	31255.2280	-177331.6683	31226.6933	-177379.0935	31193.7571	-177415.0923	31171.5630	-177450.5950	31150.7225
	G3R側(荷重支持部)	-177285.4367	31248.8071	-177327.9500	31220.8808	-177376.0720	31189.0422	-177412.1523	31166.7969	-177447.8809	31146.4046
		S1		CP9		PA18		PA19		S2	
		X	Y	X	Y	X	Y	X	Y	X	Y
小座標	G1L側(荷重支持部)	1.0426	6.2327	52.0715	4.1666	109.7255	1.0093	152.0160	1.0019	193.1740	1.8866
	G3R側(荷重支持部)	1.1117	-1.2630	51.9556	-2.7324	109.6268	-4.5898	152.0136	-4.5981	193.1289	-3.2132

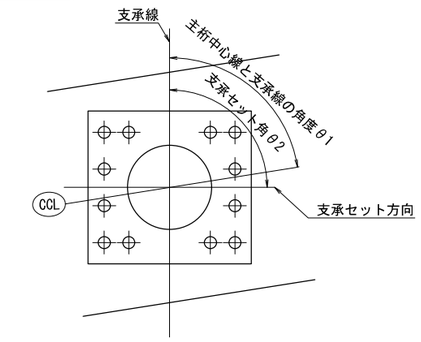

支点上構造高

Cランプ第2橋		CP8-(S1)				CP9				PA18				PA19				P1-(S2)			
		G1	BF1	BF2	G3	G1	BF1	BF2	G3	G1L	BF1	BF2	G3R	G1L	BF1	BF2	G3R	G1L	BF1	BF2	G3R
路面計画高	Z1	19.798	----	----	19.706	19.938	----	----	19.870	20.101	----	----	20.059	20.253	----	----	20.211	20.207	----	----	20.165
舗装厚	H1	0.080	----	----	0.080	0.080	----	----	0.080	0.080	----	----	0.080	0.080	----	----	0.080	0.080	----	----	0.080
床版厚	H2	0.220	----	----	0.220	0.220	----	----	0.220	0.190	----	----	0.190	0.190	----	----	0.190	0.190	----	----	0.190
ハンチ高	H3	0.080	----	----	0.080	0.080	----	----	0.080	0.110	----	----	0.110	0.110	----	----	0.110	0.110	----	----	0.110
主桁高	H4	2.200	----	----	2.200	2.200	----	----	2.200	2.221	----	----	2.179	2.221	----	----	2.179	2.721	----	----	2.679
ソールプレート厚	H6	0.024	0.032	0.032	0.026	0.025	0.042	0.042	0.026	0.026	0.032	0.032	0.025	0.025	0.032	0.032	0.025	0.027	0.032	0.032	0.027
支承高	H7	0.277	0.664	0.664	0.277	0.374	0.677	0.677	0.374	0.364	0.558	0.558	0.364	0.374	0.565	0.565	0.374	0.309	0.565	0.565	0.309
ΣH		2.881	3.276	3.276	2.883	2.979	3.299	3.299	2.980	2.991	3.191	3.149	2.948	3.000	3.198	3.156	2.958	3.437	3.698	3.656	3.395
調整モルタル厚	h1	0.030	0.030	0.030	0.030	0.030	0.030	0.030	0.030	0.030	0.030	0.030	0.030	0.030	0.030	0.030	0.030	0.030	0.030	0.030	0.030
台座高	h2	0.874	0.479	0.387	0.780	0.560	0.286	0.264	0.629	0.372	0.207	0.249	0.485	0.471	0.351	0.391	0.625	0.291	0.060	0.092	0.383
構造高合計	ΣH	3.785	3.785	3.693	3.693	3.569	3.615	3.593	3.639	3.393	3.428	3.428	3.463	3.501	3.579	3.577	3.613	3.758	3.788	3.778	3.808
下部工天端高	Z2	16.013	16.013	16.013	16.013	16.369	16.323	16.277	16.231	16.708	16.673	16.631	16.596	16.752	16.674	16.634	16.598	16.449	16.419	16.387	16.357

主桁中心線と支承線の角度

θ1	S1	CP9	PA18	PA19	S2
G1	94° 01′ 56″	91° 40′ 52″	-	-	-
G2	-	-	89° 48′ 34″	89° 10′ 41″	87° 13′ 29″
G3	91° 06′ 57″	91° 21′ 22″	-	-	-

支承セット角

θ2	S1	CP9	PA18	PA19	S2
G1L	90° 00′ 00″	90° 00′ 00″	90° 00′ 00″	90° 00′ 00″	90° 00′ 00″
G3R	90° 00′ 00″	90° 00′ 00″	90° 00′ 00″	90° 00′ 00″	90° 00′ 00″

工事名	広島高速５号線温品ＪＣＴ鋼上部工事（２工区）			
図面番号	9 / 190	縮 尺	1/300	
図 名	Cランプ第２橋 上部工構造一般図(その1)	番号	-	
路線名	広島高速5号線			
広島高速道路公社				

Cランプ第2橋　上部工構造一般図(その1)　S=1:300

側面図

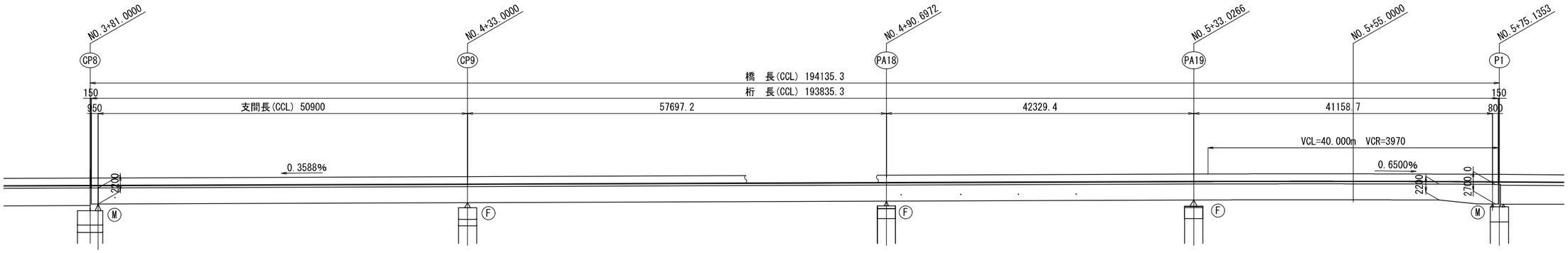

平面図

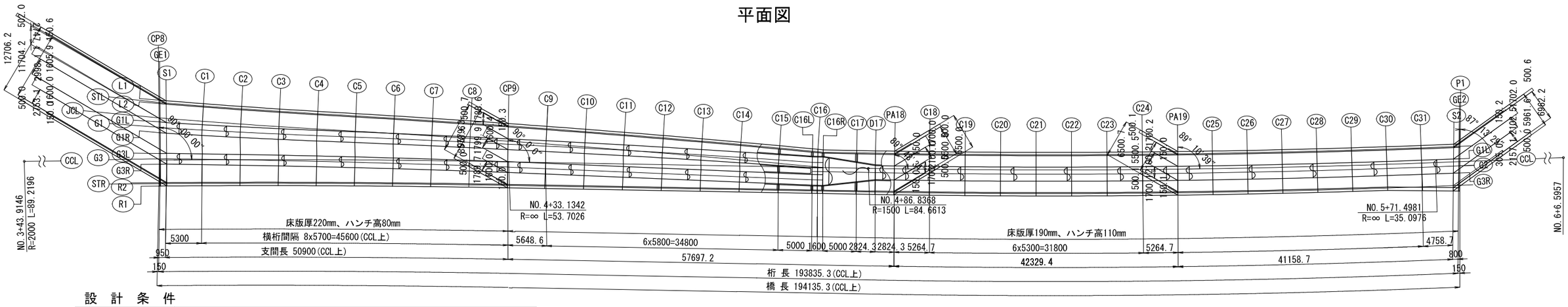

設 計 条 件

基本条件	道路規格		C規格ランプ
	設計速度		完成・暫定：V=50km/h
	橋長		194.135m(完成CCL上)
	径間長		50.900m+57.697m+42.329m+41.159m(完成CCL上)
	全幅		12.782～6.500m
	有効幅員		11.782～6.000m
	交差条件		市道東3区96号線
構造形式	上部工	上部工形式	鋼4径間連続非合成箱桁橋
		床版形式	RC床版
	下部工		CP8,CP9：RC張出式橋脚　PA18,PA19,P1：鋼製ラーメン式橋脚(既設橋脚)
	基礎工		回転杭φ1200(羽根径φ1800)(CP8,CP9)　場所打ち杭φ1500(既設PA18～既設P1)
	支承条件		CP8、P1：可動支承　CP9、PA18、PA19：固定支承
線形条件	平面線形		R=2000m～R=+∞～R=1500m～R=+∞ (CCL)　R=1000m～R=1900m (JCL)
	縦断勾配		i =0.359% (VCL=40m) ? ～ i =0.650% ?
	横断勾配		i =2.000% ?（片勾配）
	斜角		90° 00′ 00″(CP8,CP9：CCLに対して、PA18,PA19：ACLに対して、P1：2号線CLに対して)
荷重条件	死荷重		鋼材：77kN/m3, 鉄筋コンクリート：24.5kN/m3, アスファルト舗装：1.8kN/m2
	活荷重		B活荷重
	特殊荷重		雪荷重：見込まない
材料条件	上部工	鋼材	普通鋼材SS400,SM400,SM490Y,SM570,降伏点一定鋼(-H材)
		床版 コンクリート	σck=30N/mm2
		床版 鉄筋	SD345
		壁高欄 コンクリート	σck=30N/mm2
		壁高欄 鉄筋	SD345
適用示方書			道路橋示方書・同解説（平成29年11月）日本道路協会 鋼構造物設計基準（令和4年4月）名古屋高速道路公社

工事名	広島高速５号線温品ＪＣＴ鋼上部工事（２工区）				
図面番号	10 / 190	縮 尺	1/50		
図 名	Cランプ第2橋 上部工構造一般図(その2)		番号	-	
路線名	広島高速5号線				
広島高速道路公社					

Cランプ第2橋　上部工構造一般図(その2)　S=1:50

端支点部 S1

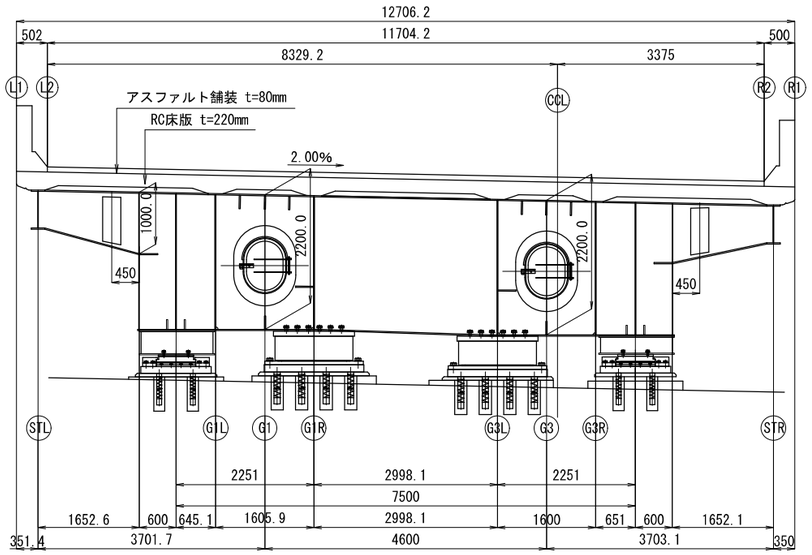

端支点部 S2

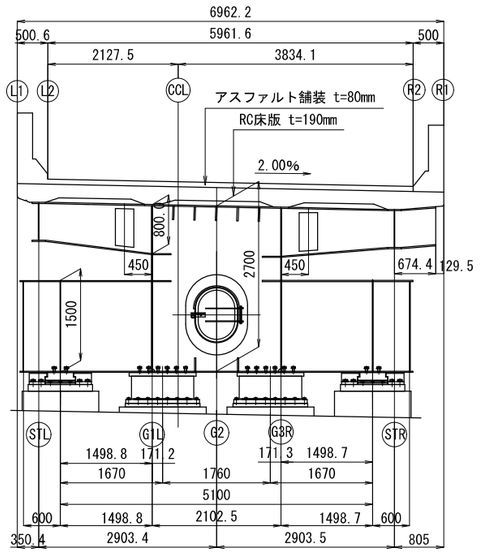

中間支点部 CP9

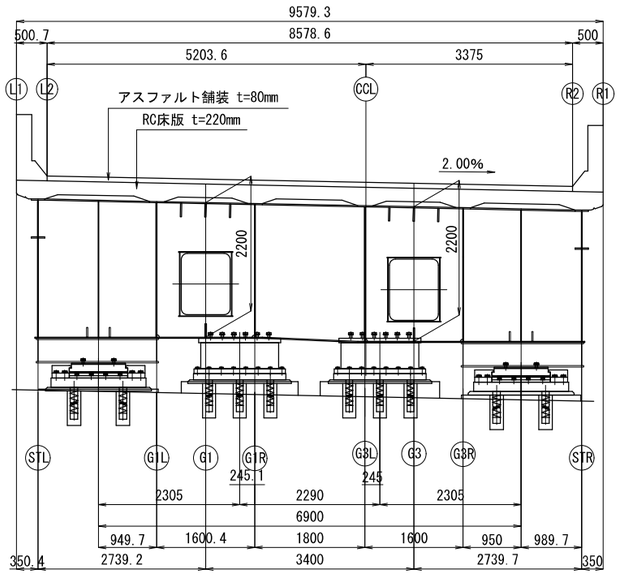

中間支点部 PA18<PA19>

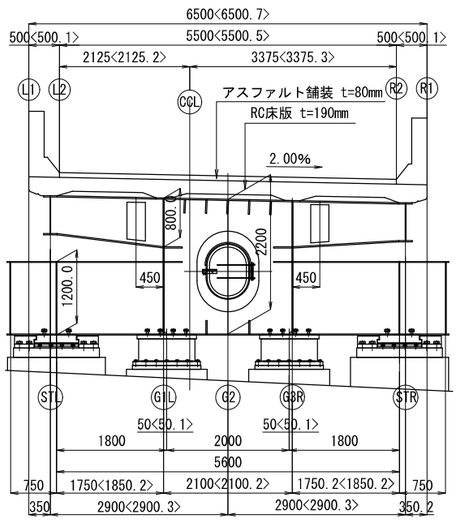

中間横桁C1～C15

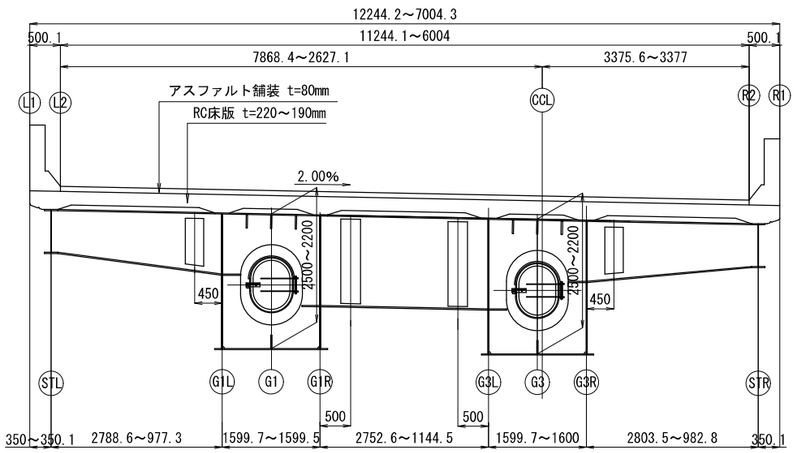

中間横桁C17～C31

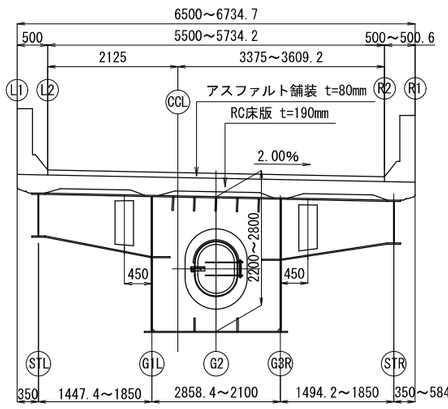

C16L<C16R>(横梁部)

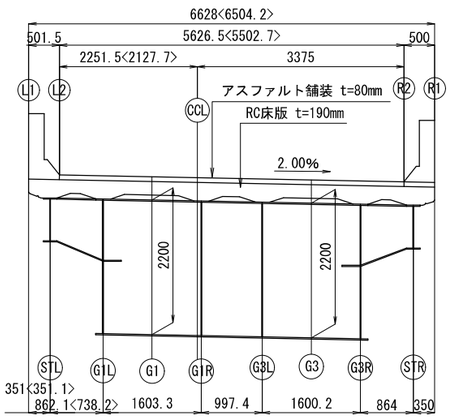

工事名	広島高速５号線温品ＪＣＴ鋼上部工事（２工区）			
図面番号	11 / 190	縮 尺	1/300	
図 名	Cランプ第２橋 断面構成図(その1)	番号	-	
路線名	広島高速5号線			
広島高速道路公社				

Cランプ第2橋　断面構成図(その1)　S=1:300

断 面 構 成 図 1/300

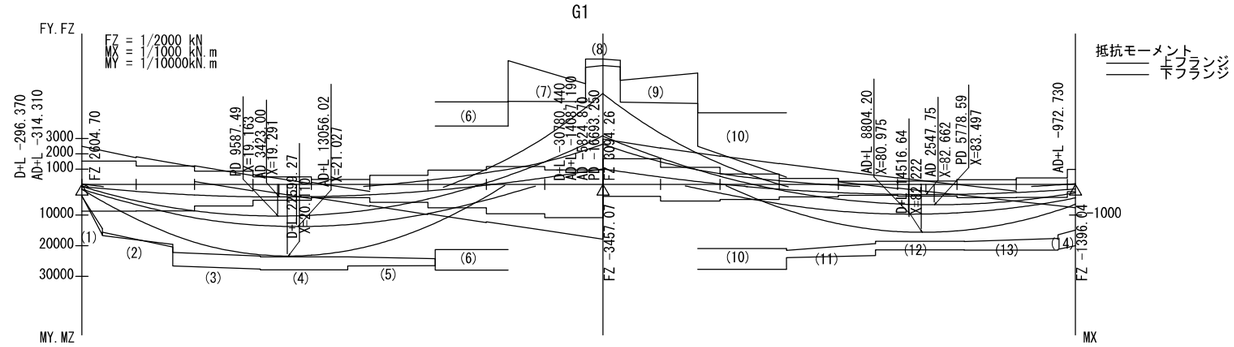

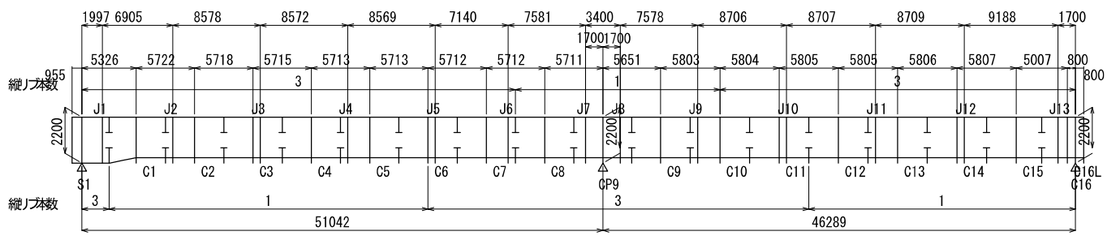

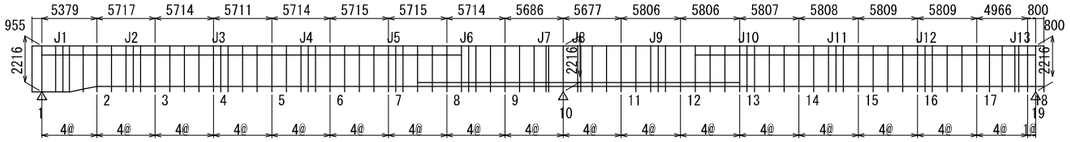

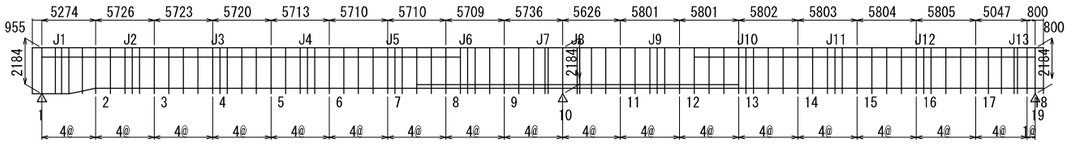

注）　P:前死　　決定要因　A:引張応力度
A:全死　　B:圧縮応力度
D:永続　　C:孔引応力度
L:死+活　　D:フランジ最小板厚
R:相反　　E:板厚差
C:クリプ乾燥収縮　　F:ひび割れ幅照査
T:温度差　　G:横梁部-G2断面
H:温度変化　　H:横梁フランジ最小板厚
W:風
E:地震
Q:地震偶発
O:衝突

断面番号			1	2	3	4	5	6	7	8	9	10	11	12	13	14
主桁形状	上フランジ	板幅	1841 1840	1840 1840 1840	1840 1840 1840	1840 1840 1840	1840 1840 1840	1840 1840 1840	1840 1840 1840	1840 1840 1840	1840 1840 1840	1840 1840 1840 1840	1840 1840 1840	1840 1840 1840	1840 1840 1840	1840 1843 1844
		板厚	12 12	10 10 10	12 12 12	12 12 12	12 12 12	15 15 15	30 30 30	33 33 33	30 30 30	15 15 15 15	10 10 10	10 10 10	10 10 10	10 10 10
		材質	SM490YA SM490YA	SM490YA SM490YA SM490YA	SM490YA SM490YA SM490YA	SM490YA SM490YA SM490YA	SM490YA SM490YA SM490YA	SM490YA SM490YA SM490YA	SM490YB SM490YB SM490YB	SM490YB SM490YB SM490YB	SM490YB SM490YB SM490YB	SM490YA SM490YA SM490YA SM490YA	SM490YA SM490YA SM490YA	SM490YA SM490YA SM490YA	SM490YA SM490YA SM490YA	SM490YA SM490YA SM490YA
	上縦リブ	形状	160x16 160x16	160x16 160x16 160x16	160x16 160x16 160x16	160x16 160x16 160x16	160x16 160x16 160x16	200x20 200x20 200x20	240x24 240x24 240x24	240x24 240x24 240x24	240x24 240x24 240x24	200x20 200x20 200x20 200x20	200x20 200x20 200x20	160x16 160x16 160x16	160x16 160x16 160x16	160x16 160x16 160x16
		本数	3(3) 3(3)	3(3) 3(3) 3(3)	3(3) 3(3) 3(3)	3(3) 3(3) 3(3)	3(3) 3(3) 3(3)	3(3) 3(3) 3(2)	3(2) 1(0) 1(0)	1(0) 1(0) 1(0)	1(0) 1(0) 1(0)	1(0) 1(0) 1(0) 1(0)	1(0) 1(0) 1(0)	3(3) 3(3) 3(3)	3(3) 3(3) 3(3)	3(3) 3(3) 3(2)
		材質	SM490YA SM490YA	SM490YA SM490YA SM490YA	SM490YA SM490YA SM490YA	SM490YA SM490YA SM490YA	SM490YA SM490YA SM490YA	SM490YB SM490YB SM490YB	SM490YB SM490YB SM490YB	SM490YB SM490YB SM490YB	SM490YB SM490YB SM490YB	SM490YA SM490YA SM490YA SM490YA	SM490YA SM490YA SM490YA	SM490YA SM490YA SM490YA	SM490YA SM490YA SM490YA	SM490YA SM490YA SM490YA
	ウェブ	板幅	2192 2192	2188 2188 2188	2174 2174 2174	2174 2174 2174	2176 2176 2176	2187 2187 2187	2168 2168 2168	2147 2147 2147	2167 2167 2167	2190 2190 2190 2190	2192 2192 2192	2192 2192 2192	2192 2192 2192	2194 2194 2194
		板幅	2160 2160	2156 2156 2156	2142 2142 2142	2142 2142 2142	2144 2144 2144	2155 2155 2155	2136 2136 2136	2115 2115 2115	2135 2135 2135	2158 2158 2158 2158	2160 2160 2160	2160 2160 2160	2160 2160 2160	2162 2162 2162
		板厚	11 11	11 11 11	11 11 11	11 11 11	11 11 11	13 13 13	13 13 13	15 15 15	13 13 13	13 13 13 13	11 11 11	11 11 11	11 11 11	11 11 11
		材質	SM490YA SM490YA	SM490YA SM490YA SM490YA	SM490YA SM490YA SM490YA	SM490YA SM490YA SM490YA	SM490YA SM490YA SM490YA	SM490YA SM490YA SM490YA	SM490YA SM490YA SM490YA	SM490YA SM490YA SM490YA	SM490YA SM490YA SM490YA	SM490YA SM490YA SM490YA SM490YA	SM490YA SM490YA SM490YA	SM490YA SM490YA SM490YA	SM490YA SM490YA SM490YA	SM490YA SM490YA SM490YA
	下縦リブ	形状	160x16 160x16	160x16 160x16 160x16	160x16 160x16 160x16	160x16 160x16 160x16	160x16 160x16 160x16	200x20 200x20 200x20	240x24 240x24 240x24	240x24 240x24 240x24	240x24 240x24 240x24	200x20 200x20 200x20 200x20	200x20 200x20 200x20	160x16 160x16 160x16	160x16 160x16 160x16	160x16 160x16 160x16
		本数	3(3) 3(3)	3(3) 1(1) 1(1)	1(1) 1(1) 1(1)	1(1) 1(1) 1(1)	1(1) 1(1) 3(3)	3(3) 3(3) 3(2)	3(2) 3(2) 3(2)	3(2) 3(2) 3(2)	3(2) 3(2) 3(2)	3(2) 3(2) 3(2) 3(3)	3(3) 1(1) 1(1)	1(1) 1(1) 1(1)	1(1) 1(1) 1(1)	1(1) 1(1) 1(0)
		材質	SM490YA SM490YA	SM490YA SM490YA SM490YA	SM490YA SM490YA SM490YA	SM490YA SM490YA SM490YA	SM490YA SM490YA SM490YA	SM490YB SM490YB SM490YB	SM490YB SM490YB SM490YB	SM490YB SM490YB SM490YB	SM490YB SM490YB SM490YB	SM490YA SM490YA SM490YA SM490YA	SM490YA SM490YA SM490YA	SM490YA SM490YA SM490YA	SM490YA SM490YA SM490YA	SM490YA SM490YA SM490YA
	下フランジ	板幅	1840 1840	1840 1840 1840	1840 1840 1840	1840 1840 1840	1840 1840 1840	1840 1840 1840	1840 1840 1840	1840 1840 1840	1840 1840 1840	1840 1840 1840 1840	1840 1840 1840	1840 1840 1840	1840 1840 1840	1840 1842 1843
		板厚	12 12	18 18 18	30 30 30	30 30 30	28 28 28	14 14 14	18 18 18	36 36 36	19 19 19	11 11 11 11	14 14 14	14 14 14	14 14 14	12 12 12
		材質	SM490YA SM490YA	SM490YB SM490YB SM490YB	SM490YB SM490YB SM490YB	SM490YB SM490YB SM490YB	SM490YB SM490YB SM490YB	SM490YA SM490YA SM490YA	SM490YB SM490YB SM490YB	SM490YB SM490YB SM490YB	SM490YB SM490YB SM490YB	SM490YA SM490YA SM490YA SM490YA	SM490YA SM490YA SM490YA	SM490YA SM490YA SM490YA	SM490YA SM490YA SM490YA	SM490YA SM490YA SM490YA
応力度	床版	σ	L 1.93 L 2.05	L 2.03 L 2.07 L 2.14	H 2.12 H 2.17 P 0.00	P 0.00 P 0.00 P 0.00	P 0.00 H 2.13 H 2.12	H 2.14 P 0.00 P 0.00	P 0.00 P 0.00 P 0.00	P 0.00 P 0.00 P 0.00	P 0.00 P 0.00 P 0.00	P 0.00 P 0.00 H 2.09 H 2.11	H 2.10 H 2.19 H 2.03	H 2.03 H 2.01 H 1.96	H 1.96 H 1.93 H 2.19	H 2.19 H 2.19 H 2.18
		σd	2.20 2.20	2.20 2.20 2.20	2.20 2.20 0.00	0.00 0.00 0.00	0.00 2.20 2.20	2.20 0.00 0.00	0.00 0.00 0.00	0.00 0.00 0.00	0.00 0.00 0.00	0.00 0.00 2.20 2.20	2.20 2.20 2.20	2.20 2.20 2.20	2.20 2.20 2.20	2.20 2.20 2.20
		σd−σ	0.27 0.15	0.17 0.13 0.06	0.08 0.03 0.00	0.00 0.00 0.00	0.00 0.07 0.08	0.06 0.00 0.00	0.00 0.00 0.00	0.00 0.00 0.00	0.00 0.00 0.00	0.00 0.00 0.11 0.09	0.10 0.01 0.17	0.17 0.19 0.24	0.24 0.27 0.01	0.01 0.01 0.02
	鋼材	σ	L-36.7 L-67.9	L-71.5 L-80.1 L-157.5	L146.6 L161.9 L188.6	L188.6 L188.6 L179.0	L179.7 L123.0 L116.1	L108.5 L 57.9 L 75.9	L 54.6 L 99.6 L137.8	L114.5 L130.1 L107.0	L126.0 L 91.6 L 53.3	L 79.9 L 64.2 L-68.1 L-74.3	L-83.6 L112.3 L121.9	L127.8 L133.4 L122.1	L122.1 L-98.5 L-65.7	L-66.7 L-59.3 L-53.1
		σd	260.0 260.0	260.0 260.0 260.0	260.0 260.0 260.0	260.0 260.0 260.0	260.0 260.0 260.0	260.0 180.0 180.0	180.0 180.0 180.0	180.0 180.0 180.0	180.0 180.0 180.0	180.0 180.0 260.0 260.0	260.0 260.0 260.0	260.0 260.0 260.0	260.0 260.0 260.0	260.0 260.0 260.0
		σd−σ	223.3 192.1	188.5 179.9 102.5	113.4 98.1 71.4	71.4 71.4 81.0	80.3 137.0 143.9	151.5 122.2 104.1	125.4 80.4 42.2	65.5 49.9 73.0	54.0 88.4 126.7	100.1 115.8 191.9 185.7	176.4 147.7 138.1	132.2 126.6 137.9	137.9 161.5 194.3	193.3 200.7 206.9
	上フランジ	σ	L-30.0 L-76.9	L-81.6 L-96.2 L-211.5	L194.5 L218.1 L257.9	L257.9 L259.2 L238.2	L238.8 L143.2 L131.5	L113.9 L 53.1 L 94.4	L 62.9 L138.5 L215.3	L185.0 L217.2 L185.6	L209.7 L144.1 L 83.1	L129.1 L 89.7 L-61.9 L-71.1	L-82.3 L137.3 L160.0	L170.8 L181.7 L174.9	L174.9 L140.9 L-91.3	L-92.3 L-79.9 L-70.8
		σd	271.6 271.6	271.6 271.6 271.6	271.6 271.6 271.6	271.6 271.6 271.6	271.6 271.6 271.6	271.6 271.6 271.6	271.6 271.6 271.6	271.6 271.6 271.6	271.6 271.6 271.6	271.6 271.6 271.6 271.6	271.6 271.6 271.6	271.6 271.6 271.6	271.6 271.6 271.6	271.6 271.6 271.6
		σd−σ	241.6 194.7	190.0 175.4 60.1	77.1 53.5 13.7	13.7 12.4 33.4	32.8 128.5 140.1	157.7 218.5 177.2	208.7 133.1 56.3	86.6 54.4 86.0	61.9 127.5 188.5	142.5 181.9 209.7 200.5	189.3 134.3 111.6	100.8 89.9 96.7	96.7 130.7 180.3	179.3 191.7 200.8
		σt						136.0		265.7	258.7	158.2				
		σtd						271.6		271.6	271.6	271.6				
		σtd−σt						135.6		5.9	12.9	113.4				
	ウェブ	τ	L 86.3 L 79.0	R 78.7 L 76.5 R 52.8	L 52.3 L 46.1 L 26.2	L 26.2 L 22.4 L 34.8	L 34.8 L 59.8 L 59.8	L 51.0 R 63.6 L 68.2	L 66.8 L 77.4 L 86.0	R 74.3 R 77.5 R 66.0	L 76.2 L 62.6 L 55.5	L 57.0 L 53.2 L 39.0 L 36.7	L 43.2 L 32.3 L 23.9	L 24.1 L 19.5 L 22.0	L 22.0 L 32.0 L 39.7	L 40.0 L 41.6 L 45.5
		τd	156.8 156.8	156.8 156.8 156.8	156.8 156.8 156.8	156.8 156.8 156.8	156.8 156.8 156.8	156.8 156.8 156.8	156.8 156.8 156.8	156.8 156.8 156.8	156.8 156.8 156.8	156.8 156.8 156.8 156.8	156.8 156.8 156.8	156.8 156.8 156.8	156.8 156.8 156.8	156.8 156.8 156.8
		τd−τ	70.5 77.8	78.1 80.3 104.0	104.5 110.7 130.6	130.6 134.4 122.0	122.0 97.0 97.0	105.8 93.2 88.6	90.0 79.4 70.8	82.5 79.3 90.8	80.6 94.2 101.3	99.8 103.6 117.8 120.1	113.6 124.5 132.9	132.7 137.3 134.8	134.8 124.8 117.1	116.8 115.2 111.3
	下フランジ	σ	L 28.8 L 88.4	L 76.2 L 97.0 L221.1	L162.4 L183.3 L218.2	L218.2 L220.4 L203.7	L212.4 L135.6 L120.1	L149.9 L-69.1 L116.0	L-94.0 L164.0 L261.6	L172.9 L204.0 L176.0	L265.1 L179.3 L114.2	L168.5 L122.6 L 83.3 L 94.1	L 91.5 L166.0 L192.2	L198.6 L208.5 L201.1	L201.1 L163.6 L110.8	L119.0 L104.0 L 94.7
		σd	271.6 271.6	271.6 271.6 271.6	271.6 271.6 271.6	271.6 271.6 271.6	271.6 271.6 271.6	271.6 236.6 236.3	271.6 271.6 271.6	271.6 271.6 271.6	271.6 271.6 271.6	189.4 189.5 271.6 271.6	271.6 271.6 271.6	271.6 271.6 271.6	271.6 271.6 271.6	271.6 271.6 271.6
		σd−σ	242.8 183.2	195.4 174.6 50.5	109.2 88.3 53.4	53.4 51.2 67.9	59.2 136.0 151.5	121.7 167.5 120.3	177.6 107.7 10.0	98.7 67.6 95.6	6.5 92.3 157.4	20.9 66.9 188.3 177.5	180.1 105.6 79.4	73.0 63.1 70.5	70.5 108.0 160.8	152.6 167.6 176.9
		σt	126.8	268.4	263.4		256.5	216.5				140.2		242.1	245.2	145.5
		σtd	271.6	271.6	271.6		271.6	271.6				271.6		271.6	271.6	271.6
		σtd−σt	144.8	3.2	8.2		15.1	55.1				131.4		29.5	26.4	126.1
	合成応力度	上フランジ	L 0.14 L 0.19	L 0.24 L 0.26 L 0.66	L 0.55 R 0.67 R 0.90	R 0.90 L 0.91 R 0.77	R 0.78 L 0.33 L 0.29	L 0.22 L 0.11 R 0.20	L 0.08 L 0.29 L 0.65	L 0.49 L 0.66 L 0.48	L 0.61 L 0.30 L 0.11	R 0.27 L 0.15 L 0.08 L 0.09	L 0.13 L 0.28 L 0.36	R 0.40 L 0.45 L 0.42	L 0.42 L 0.29 L 0.15	L 0.15 L 0.13 L 0.12
		ウェブ	L 0.30 L 0.26	R 0.25 L 0.28 R 0.71	L 0.56 L 0.67 L 0.89	L 0.89 L 0.89 R 0.76	L 0.77 L 0.35 L 0.31	L 0.36 R 0.17 L 0.29	L 0.23 R 0.51 L 1.09	L 0.59 L 0.77 L 0.56	L 1.07 L 0.52 L 0.25	L 0.45 L 0.26 L 0.12 L 0.14	L 0.16 L 0.38 L 0.49	L 0.53 L 0.57 R 0.54	R 0.54 L 0.37 L 0.20	L 0.22 L 0.18 L 0.16
		下フランジ	L 0.14 L 0.21	L 0.13 L 0.17 L 0.67	R 0.36 L 0.46 L 0.65	L 0.65 L 0.66 L 0.56	L 0.61 L 0.26 L 0.20	L 0.35 L 0.14 L 0.27	L 0.17 L 0.43 L 1.00	L 0.42 L 0.58 L 0.43	L 1.00 L 0.47 L 0.21	L 0.47 L 0.28 R 0.13 L 0.15	L 0.14 L 0.38 R 0.50	L 0.53 R 0.59 L 0.55	L 0.55 L 0.37 L 0.18	L 0.21 L 0.17 L 0.15
決定要因	上フランジ		H	D	B	B	E	E	C	C	C	E	D	D	D	D
	下フランジ		H	C	C	C	C	E	B	B	B	B	C	C	C	G

工事名	広島高速５号線温品ＪＣＴ鋼上部工事（２工区）			
図面番号	12 / 190	縮尺	1/300	
図名	Cランプ第２橋 断面構成図(その2)	番号	-	
路線名	広島高速5号線			
広島高速道路公社				

Cランプ第2橋　断面構成図(その2)　S=1:300

断面構成図 1/300

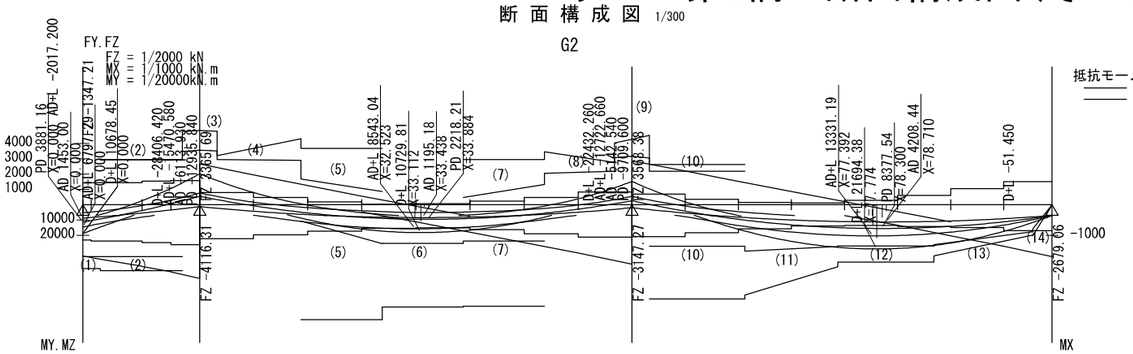

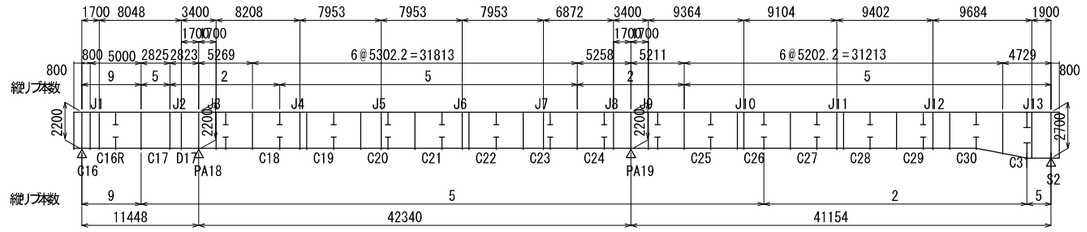

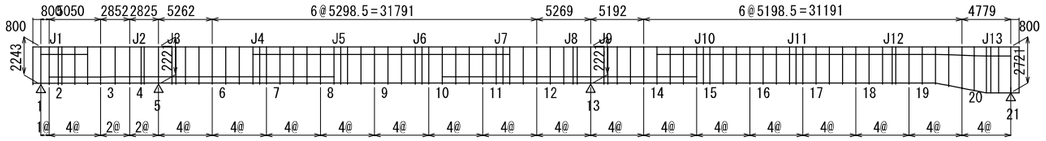

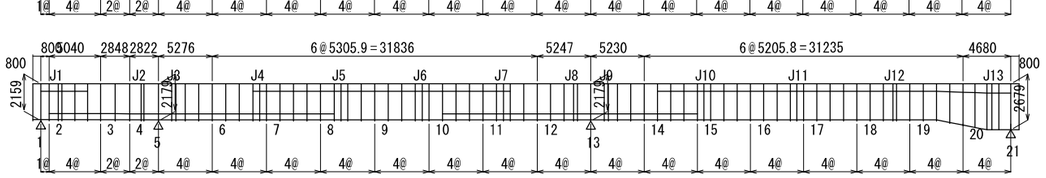

注）　P:前死　　決定要因　A:引張応力度
A:全死　　B:圧縮応力度
D:永続　　C:孔引応力度
L:死+活　　D:フランジ最小板厚
R:相反　　E:板厚差
C:クリプ乾燥収縮　　F:ひび割れ幅照査
T:温度差　　G:横桁フランジ最小板厚
H:温度変化
W:風
E:地震
Q:地震偶発
O:衝突

断面番号			1			2			3			4			5			6			7			8			9			10			11			12			13			14		
主桁形状	上フランジ	板幅	4442	4442	4200	4200	2340	2340	2340	2340	2340	2340	2340	2340	2340	2340	2340	2340	2340	2340	2340	2340	2340	2340	2340	2340	2340	2340	2340	2340	2340	2340	2340	2340	2340	2340	2340	2340	2340	2340	2340	2340
		板厚	10	10	10	10	10	10	12	12	12	12	12	12	10	10	10	10	10	10	10	10	10	10	10	10	10	10	10	10	10	10	10	10	10	10	10	10	10	10	10	10
		材質	SM490YA	SM490YA	SM490YA	SM490YA	SM490YA	SM490YA	SM490YA	SM490YA	SM490YA	SM490YA	SM490YA	SM490YA	SM490YA	SM490YA	SM490YA	SM490YA	SM490YA	SM490YA	SM490YA	SM490YA	SM490YA	SM490YA	SM490YA	SM490YA	SM490YA	SM490YA	SM490YA	SM490YA	SM490YA	SM490YA	SM490YA	SM490YA	SM490YA	SM490YA	SM490YA	SM490YA	SM490YA	SM490YA	SM490YA	SM490YA
	上縦リブ	形状	160x16	160x16	160x16	200x20	200x20	200x20	240x24	240x24	240x24	200x20	200x20	200x20	160x16	160x16	160x16	160x16	160x16	160x16	160x16	160x16	160x16	200x20	200x20	200x20	240x24	240x24	240x24	160x16	160x16	160x16	160x16	160x16	160x16	160x16	160x16	160x16	160x16	160x16	160x16	160x16
		本数	9(8)	9(8)	9(8)	9(8)	2(2)	2(2)	2(2)	2(2)	2(2)	2(2)	2(2)	5(5)	5(5)	5(5)	5(5)	5(5)	5(5)	5(4)	5(4)	5(4)	5(4)	5(4)	5(4)	2(2)	2(2)	2(2)	2(2)	2(2)	2(2)	5(5)	5(5)	5(5)	5(5)	5(5)	5(4)	5(4)	5(4)	5(4)	5(4)	5(4)	5(4)
		材質	SM490YA	SM490YA	SM490YA	SM490YB	SM490YB	SM490YB	SM490YB	SM490YB	SM490YB	SM490YA	SM490YA	SM490YA	SM490YA	SM490YA	SM490YA	SM490YA	SM490YA	SM490YA	SM490YA	SM490YA	SM490YA	SM490YA	SM490YA	SM490YA	SM490YA	SM490YA	SM490YA	SM490YA	SM490YA	SM490YA	SM490YA	SM490YA	SM490YA	SM490YA	SM490YA	SM490YA	SM490YA	SM490YA	SM490YA	SM490YA
	ウェブ	板幅	2221	2221	2220	2218	2196	2196	2180	2181	2181	2195	2195	2195	2201	2201	2201	2201	2201	2201	2201	2201	2201	2199	2199	2199	2187	2187	2187	2199	2199	2199	2199	2194	2194	2194	2194	2194	2194	2694	2699	2699
		板幅	2137	2137	2138	2136	2156	2156	2140	2139	2139	2153	2153	2153	2159	2159	2159	2159	2159	2159	2159	2159	2159	2157	2157	2157	2145	2145	2145	2157	2157	2157	2157	2152	2152	2152	2152	2152	2152	2652	2657	2657
		板厚	11	11	11	13	13	13	15	15	15	13	13	13	11	11	11	11	11	11	11	11	11	13	13	13	13	13	13	13	13	13	13	11	11	11	11	11	11	14	14	14
		材質	SM490YA	SM490YA	SM490YA	SM490YA	SM490YA	SM490YA	SM490YA	SM490YA	SM490YA	SM490YA	SM490YA	SM490YA	SM490YA	SM490YA	SM490YA	SM490YA	SM490YA	SM490YA	SM490YA	SM490YA	SM490YA	SM490YA	SM490YA	SM490YA	SM490YA	SM490YA	SM490YA	SM490YA	SM490YA	SM490YA	SM490YA	SM490YA	SM490YA	SM490YA	SM490YA	SM490YA	SM490YA	SM490YA	SM490YA	SM490YA
	下縦リブ	形状	160x16	160x16	160x16	200x20	200x20	200x20	240x24	240x24	240x24	200x20	200x20	200x20	160x16	160x16	160x16	160x16	160x16	160x16	160x16	160x16	160x16	200x20	200x20	200x20	240x24	240x24	240x24	160x16	160x16	160x16	160x16	160x16	160x16	160x16	160x16	160x16	160x16	160x16	160x16	160x16
		本数	9(8)	9(8)	9(8)	9(8)	5(5)	5(5)	5(5)	5(5)	5(5)	5(5)	5(5)	5(5)	5(5)	5(5)	5(5)	5(5)	5(5)	5(4)	5(4)	5(4)	5(4)	5(4)	5(4)	5(4)	5(4)	5(4)	5(4)	5(4)	5(5)	5(5)	5(5)	5(5)	5(5)	5(5)	5(5)	2(2)	2(2)	2(2)	2(2)	2(2)
		材質	SM490YA	SM490YA	SM490YA	SM490YB	SM490YB	SM490YB	SM490YB	SM490YB	SM490YB	SM490YA	SM490YA	SM490YA	SM490YA	SM490YA	SM490YA	SM490YA	SM490YA	SM490YA	SM490YA	SM490YA	SM490YA	SM490YA	SM490YA	SM490YA	SM490YA	SM490YA	SM490YA	SM490YA	SM490YA	SM490YA	SM490YA	SM490YA	SM490YA	SM490YA	SM490YA	SM490YA	SM490YA	SM490YA	SM490YA	SM490YA
	下フランジ	板幅	4441	4441	4199	4199	2340	2340	2340	2340	2340	2340	2340	2340	2340	2340	2340	2340	2340	2340	2340	2340	2340	2340	2340	2340	2340	2340	2340	2340	2340	2340	2340	2340	2340	2340	2340	2340	2340	2340	2340	2340
		板厚	12	12	12	14	14	14	28	28	28	14	14	14	10	10	10	10	10	10	10	10	10	12	12	12	24	24	24	12	12	12	12	17	17	17	17	17	17	12	12	12
		材質	SM490YA	SM490YA	SM490YA	SM490YA	SM490YA	SM490YA	SM490YB	SM490YB	SM490YB	SM490YA	SM490YA	SM490YA	SM490YA	SM490YA	SM490YA	SM490YA	SM490YA	SM490YA	SM490YA	SM490YA	SM490YA	SM490YA	SM490YA	SM490YA	SM490YB	SM490YB	SM490YB	SM490YA	SM490YA	SM490YA	SM490YA	SM490YB	SM490YB	SM490YB	SM490YB	SM490YB	SM490YB	SM490YB	SM490YB	SM490YA
応力度	床版	σ	H 1.84	H 1.90	H 1.98	H 1.95	P 0.00	P 0.00	P 0.00	P 0.00	P 0.00	P 0.00	P 0.00	P 0.00	P 0.00	P 0.00	P 0.00	H 1.84	H 1.78	H 1.78	H 1.75	H 1.81	H 1.81	H 1.83	R-4.37	P 0.00	P 0.00	P 0.00	P 0.00	P 0.00	P 0.00	P 0.00	P 0.00	H 1.90	H 1.84	H 1.80	H 1.62	L 2.17	L 2.17	R 2.12	L 1.35	L 1.36	L 1.29	L 1.54	L 1.57	L 1.67
		σd	2.20	2.20	2.20	2.20	0.00	0.00	0.00	0.00	0.00	0.00	0.00	0.00	0.00	0.00	2.20	2.20	2.20	2.20	2.20	2.20	2.20	10.80	0.00	0.00	0.00	0.00	0.00	0.00	0.00	0.00	2.20	2.20	2.20	2.20	2.20	2.20	2.20	2.20	2.20	2.20
		σd−σ	0.36	0.30	0.22	0.25	0.00	0.00	0.00	0.00	0.00	0.00	0.00	0.00	0.00	0.00	0.36	0.42	0.42	0.45	0.39	0.39	0.37	6.43	0.00	0.00	0.00	0.00	0.00	0.00	0.00	0.00	0.30	0.36	0.40	0.58	0.03	0.03	0.08	0.85	0.84	0.91	0.66	0.63	0.53
	鋭筋	σ	L-50.9	L-43.4	L-35.3	L-33.5	L107.9	L108.0	L 95.3	L113.9	L100.5	L107.9	L 82.8	L 38.3	L 47.3	L 44.8	R 34.6	R 31.1	R 31.1	R 26.4	R 32.5	R 32.5	R 33.5	L 44.2	L 54.2	L 46.2	L 83.0	L112.4	L 97.4	L114.4	L 96.4	L116.2	L 84.6	H-56.6	R 27.9	R 24.6	D-27.1	D-52.5	D-52.5	D-54.3	D-65.5	D-65.6	D-65.1	L-54.4	L-53.6	L-33.0
		σd	260.0	260.0	260.0	260.0	180.0	180.0	180.0	180.0	180.0	180.0	180.0	180.0	180.0	180.0	180.0	180.0	180.0	180.0	180.0	180.0	180.0	180.0	180.0	180.0	180.0	180.0	180.0	180.0	180.0	260.0	180.0	180.0	260.0	260.0	260.0	260.0	260.0	260.0	260.0	260.0
		σd−σ	209.1	216.6	224.7	226.5	72.1	72.0	84.7	66.1	79.5	72.1	97.2	141.7	132.7	135.2	145.4	148.9	148.9	153.6	147.5	147.5	146.5	135.8	125.8	133.8	97.0	67.6	82.6	65.6	83.6	63.8	95.4	203.4	152.1	155.4	232.9	207.5	205.7	194.5	194.4	194.9	205.6	206.4	227.0
	上フランジ	σ	L-69.4	L-56.8	H-43.3	H-40.9	L203.4	L204.0	L173.8	L217.3	L185.5	L203.4	L140.3	L 54.3	L 63.7	L 55.9	H-30.9	H-40.5	H-40.5	H-43.2	D-39.0	D-39.0	H-42.3	R-36.7	H 59.3	L 50.6	L108.9	L180.7	L162.4	L196.9	L157.2	L182.2	L101.9	H-70.0	P-32.1	D-46.4	D-70.7	R138.5	R138.5	R142.9	R164.0	R157.8	R151.2	L-62.4	L-61.4	R-28.4
		σd	271.6	271.6	271.6	271.6	271.6	271.6	271.6	271.6	271.6	271.6	271.6	271.6	271.6	271.6	312.3	312.3	312.3	271.6	271.6	271.6	312.3	271.6	271.6	271.6	271.6	271.6	271.6	271.6	271.6	271.6	271.6	271.6	271.6	271.6	271.6	271.6	271.6	271.6	271.6	271.6
		σd−σ	202.2	214.8	228.3	230.7	68.2	67.6	97.8	54.3	86.1	68.2	131.3	217.3	207.9	215.7	281.5	271.8	271.8	228.4	232.6	232.6	270.1	234.9	212.3	221.0	162.7	90.9	109.2	74.7	114.4	89.4	169.7	201.6	164.7	225.2	200.9	133.1	133.1	128.7	107.6	113.8	120.4	209.2	210.2	243.2
		σt						254.4				251.1			91.7									85.5			225.2			223.9													
		σtd						271.6				271.6			271.6									271.6			271.6			271.6													
		σtd−σt						17.2				20.5			179.9									186.1			46.4			47.7													
	ウェブ	τ	L 71.9	L 74.0	L 77.3	L 65.5	L 94.6	L 94.6	R 81.3	R 86.1	R 66.4	L 77.2	L 67.0	L 52.6	L 62.3	L 60.2	L 41.3	L 33.8	L 33.8	L 23.4	L 32.6	L 32.6	L 34.7	R 52.7	L 60.6	L 51.4	R 60.3	L 73.0	R 71.8	R 84.8	R 80.3	L 82.0	L 72.6	L 55.9	L 53.1	R 61.8	L 55.8	L 32.6	L 32.6	L 30.6	L 37.9	L 30.3	L 34.6	L 49.5	L 49.8	L 54.4
		τd	156.8	156.8	156.8	156.8	156.8	156.8	156.8	156.8	156.8	156.8	156.8	156.8	156.8	156.8	156.8	156.8	156.8	156.8	156.8	156.8	156.8	156.8	156.8	156.8	156.8	156.8	156.8	156.8	156.8	156.8	156.8	156.8	156.8	156.8	156.8	156.8	156.8	156.8	156.8	156.8
		τd−τ	84.9	82.9	79.5	91.3	62.2	62.2	75.5	70.7	90.4	79.6	89.8	104.2	94.5	96.6	115.5	123.0	123.0	133.4	124.2	124.2	122.1	104.1	96.2	105.4	96.5	83.8	85.0	72.0	76.5	74.8	84.2	100.9	103.7	95.0	101.0	124.2	124.2	126.2	118.9	126.5	122.2	107.4	107.0	102.4
	下フランジ	σ	L 85.6	L 72.5	L 60.2	L 52.0	L194.7	L195.2	L126.0	L159.2	L135.9	L208.8	L142.5	L-76.4	L100.7	L-91.0	L 89.4	L103.8	L103.8	L115.0	L109.1	L109.1	L104.8	L-67.7	L-96.3	L-73.2	L126.5	L194.6	L123.5	L142.5	L105.9	L187.0	L-98.5	H 95.0	L101.0	L 90.2	L129.4	L205.1	L205.1	L208.8	L211.3	L202.0	L193.0	L 70.1	L 78.8	R 42.5
		σd	271.6	271.6	271.6	271.6	257.0	257.0	271.6	271.6	271.6	257.0	257.0	257.0	196.9	196.9	271.6	271.6	271.6	271.6	271.6	271.6	271.6	196.8	196.9	231.9	232.0	231.9	271.6	271.6	271.6	232.0	232.0	271.6	271.6	271.6	271.6	271.6	271.6	271.6	271.6	271.6
		σd−σ	186.0	199.1	211.4	219.6	62.3	61.8	145.6	112.4	135.7	48.2	114.5	180.6	96.2	105.9	182.2	167.8	167.8	156.6	162.5	162.5	166.8	129.1	100.6	158.7	105.5	37.3	148.1	129.1	165.7	45.0	133.5	176.6	170.6	181.4	142.2	66.5	66.5	62.8	60.3	69.6	78.6	201.5	192.8	229.1
		σt			89.4													149.6			157.1													142.4			247.5			254.9				111.1	
		σtd			271.6													271.6			271.6													271.6			271.6			271.6				271.6	
		σtd−σt			182.2													122.0			114.5													129.2			24.1			16.7				160.5	
	合成応力度	上フランジ	L 0.24	L 0.23	L 0.23	L 0.23	L 0.82	L 0.82	L 0.59	L 0.84	L 0.59	L 0.69	L 0.37	L 0.12	L 0.16	L 0.14	L 0.06	L 0.05	L 0.05	L 0.04	L 0.05	L 0.05	L 0.05	R 0.09	L 0.15	L 0.14	L 0.29	L 0.60	L 0.51	L 0.73	L 0.52	L 0.63	L 0.29	H 0.17	L 0.12	L 0.12	L 0.14	R 0.29	R 0.29	R 0.30	R 0.40	R 0.37	R 0.36	L 0.14	L 0.14	R 0.12
		ウェブ	L 0.26	L 0.24	L 0.24	L 0.18	R 0.76	R 0.76	L 0.53	L 0.77	R 0.55	L 0.74	L 0.39	R 0.15	L 0.23	L 0.20	L 0.15	L 0.17	L 0.17	L 0.19	L 0.19	L 0.19	L 0.18	R 0.13	L 0.21	L 0.14	L 0.31	L 0.65	L 0.45	L 0.66	L 0.46	L 0.63	L 0.26	H 0.19	R 0.20	L 0.22	R 0.31	L 0.59	L 0.59	L 0.60	L 0.63	L 0.56	L 0.52	L 0.13	L 0.14	L 0.12
		下フランジ	L 0.22	L 0.21	L 0.19	L 0.15	L 0.71	R 0.71	L 0.27	R 0.41	L 0.29	L 0.72	L 0.37	L 0.14	L 0.24	L 0.21	L 0.16	L 0.18	L 0.18	L 0.20	L 0.19	L 0.19	L 0.18	L 0.14	L 0.22	L 0.14	L 0.32	L 0.67	L 0.25	L 0.34	L 0.21	L 0.65	L 0.27	H 0.20	R 0.21	L 0.15	R 0.26	L 0.58	L 0.58	L 0.60	L 0.62	L 0.57	R 0.52	L 0.11	L 0.15	R 0.11
決定理由	上フランジ		D			D			A			C			D			D			D			D			D			D			D			D			D			D		
	下フランジ		D			B			B			B			D			D			D			B			B			B			C			C			E			G		

工事名	広島高速５号線温品ＪＣＴ鋼上部工事（２工区）
図面番号	13 - 190
縮尺	1/300
図名	Cランプ第2橋 共通詳細図(その3)
番号	-
路線名	広島高速5号線
広島高速道路公社	

Cランプ第2橋　断面構成図(その3)　S=1:300

断面構成図 1/300

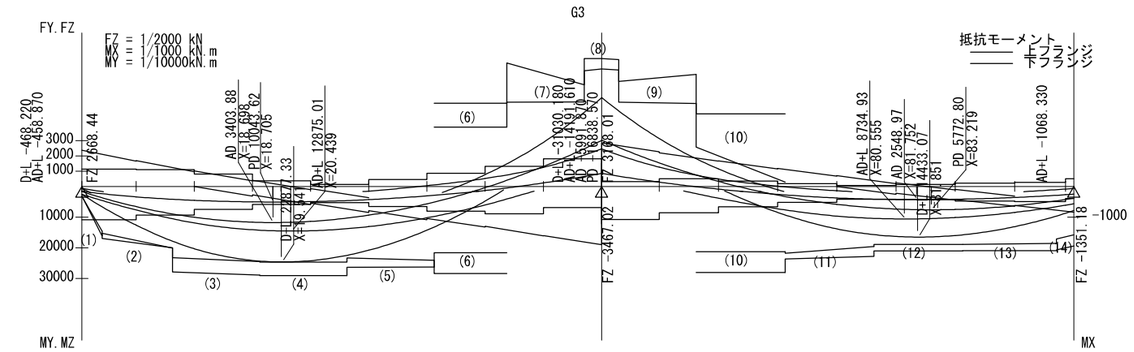

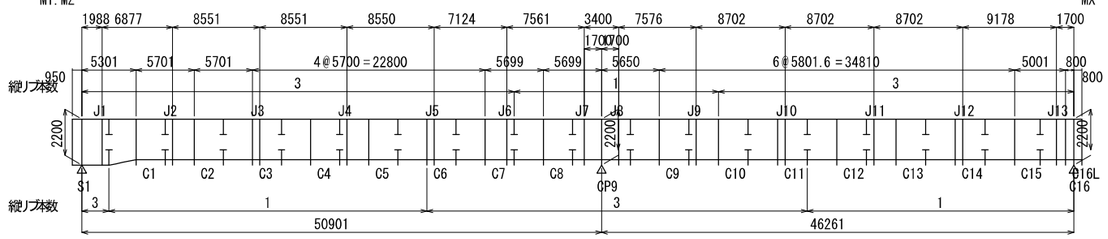

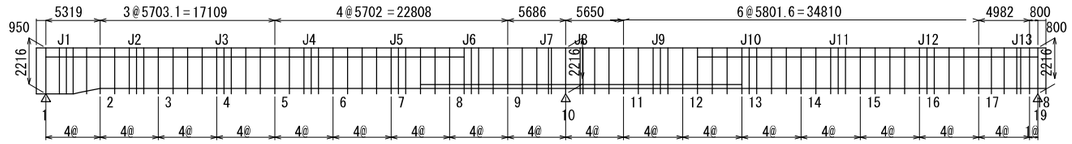

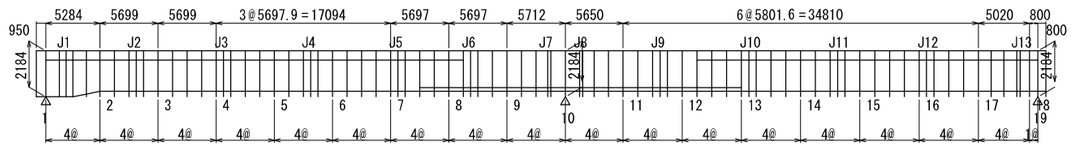

注）
- P:前死
- A:全死
- D:永続
- L:死+活
- R:相反
- C:クリブ乾燥収縮
- T:温度差
- H:温度変化
- W:風
- E:地震
- Q:地震偶発
- O:衝突

決定要因
- A:引張応力度
- B:圧縮応力度
- C:孔引応力度
- D:フランジ最小板厚
- E:板厚差
- F:ひび割れ幅照査
- G:横梁部-G2断面
- H:横梁フランジ最小板厚

断面番号			1	2				3			4			5			6			7			8			9			10				11			12			13		14	
主桁形状	上フランジ	板幅	1840	1840	1840	1840	1840	1840	1840	1840	1840	1840	1840	1840	1840	1840	1840	1840	1840	1840	1840	1840	1840	1840	1840	1840	1840	1840	1840	1840	1840	1840	1840	1840	1840	1840	1840	1840	1840	1841	1841
		板厚	12	12	10	10	10	12	12	12	12	12	12	12	12	12	16	16	16	31	31	31	33	33	33	31	31	31	16	16	16	16	10	10	10	10	10	10	10	10	10	10
		材質	SM490YA	SM490YA	SM490YA	SM490YA	SM490YA	SM490YA	SM490YA	SM490YA	SM490YA	SM490YA	SM490YA	SM490YA	SM490YA	SM490YA	SM490YA	SM490YA	SM490YA	SM490YB	SM490YB	SM490YB	SM490YB	SM490YB	SM490YB	SM490YB	SM490YB	SM490YB	SM490YA	SM490YA	SM490YA	SM490YA	SM490YA	SM490YA	SM490YA	SM490YA	SM490YA	SM490YA	SM490YA	SM490YA	SM490YA	SM490YA
	上縦リブ	形状	160x16	160x16	160x16	160x16	160x16	200x20	200x20	200x20	200x20	200x20	200x20	160x16	160x16	160x16	200x20	200x20	200x20	240x24	240x24	240x24	240x24	240x24	240x24	240x24	240x24	240x24	200x20	200x20	200x20	200x20	200x20	200x20	200x20	200x20	160x16	160x16	160x16	160x16	160x16	160x16
		本数	3(3)	3(3)	3(3)	3(3)	3(3)	3(3)	3(3)	3(3)	3(3)	3(3)	3(3)	3(3)	3(3)	3(3)	3(3)	3(3)	3(3)	3(2)	3(2)	1(0)	1(0)	1(0)	1(0)	1(0)	1(0)	1(0)	1(0)	1(0)	1(0)	1(0)	3(3)	3(3)	3(3)	3(3)	3(3)	3(3)	3(3)	3(3)	3(3)	3(3)	3(3)
		材質	SM490YA	SM490YA	SM490YA	SM490YA	SM490YA	SM490YB	SM490YB	SM490YB	SM490YB	SM490YB	SM490YB	SM490YA	SM490YA	SM490YA	SM490YB	SM490YB	SM490YB	SM490YB	SM490YB	SM490YB	SM490YB	SM490YB	SM490YB	SM490YB	SM490YB	SM490YB	SM490YB	SM490YB	SM490YB	SM490YB	SM490YB	SM490YB	SM490YB	SM490YA	SM490YA	SM490YA	SM490YA	SM490YA	SM490YA	SM490YA
	ウェブ	板幅	2192	2192	2188	2188	2188	2174	2174	2174	2174	2174	2174	2177	2177	2177	2186	2186	2186	2167	2167	2167	2147	2147	2147	2166	2166	2166	2189	2189	2189	2189	2192	2192	2192	2192	2192	2192	2192	2194	2194	2194
		板幅	2160	2160	2156	2156	2156	2142	2142	2142	2142	2142	2142	2145	2145	2145	2154	2154	2154	2135	2135	2135	2115	2115	2115	2134	2134	2134	2157	2157	2157	2157	2160	2160	2160	2160	2160	2160	2160	2162	2162	2162
		板厚	11	11	11	11	11	11	11	11	11	11	11	11	11	11	13	13	13	13	13	13	15	15	15	13	13	13	13	13	13	13	11	11	11	11	11	11	11	11	11	11
		材質	SM490YA	SM490YA	SM490YA	SM490YA	SM490YA	SM490YB	SM490YB	SM490YB	SM490YB	SM490YB	SM490YB	SM490YA	SM490YA	SM490YA	SM490YB	SM490YB	SM490YB	SM490YB	SM490YB	SM490YB	SM490YB	SM490YB	SM490YB	SM490YB	SM490YB	SM490YB	SM490YB	SM490YB	SM490YB	SM490YB	SM490YB	SM490YB	SM490YB	SM490YA	SM490YA	SM490YA	SM490YA	SM490YA	SM490YA	SM490YA
	下縦リブ	形状	160x16	160x16	160x16	160x16	160x16	200x20	200x20	200x20	200x20	200x20	200x20	160x16	160x16	160x16	200x20	200x20	200x20	240x24	240x24	240x24	240x24	240x24	240x24	240x24	240x24	240x24	200x20	200x20	200x20	200x20	200x20	200x20	200x20	200x20	160x16	160x16	160x16	160x16	160x16	160x16
		本数	3(3)	3(3)	3(3)	1(1)	1(1)	1(1)	1(1)	1(1)	1(1)	1(1)	1(1)	1(1)	1(1)	3(3)	3(3)	3(3)	3(2)	3(2)	3(2)	3(2)	3(2)	3(2)	3(2)	3(2)	3(2)	3(2)	3(2)	3(2)	3(2)	3(3)	3(3)	1(1)	1(1)	1(1)	1(1)	1(1)	1(1)	1(1)	1(1)	1(1)	1(0)
		材質	SM490YA	SM490YA	SM490YA	SM490YA	SM490YA	SM490YB	SM490YB	SM490YB	SM490YB	SM490YB	SM490YB	SM490YA	SM490YA	SM490YA	SM490YB	SM490YB	SM490YB	SM490YB	SM490YB	SM490YB	SM490YB	SM490YB	SM490YB	SM490YB	SM490YB	SM490YB	SM490YB	SM490YB	SM490YB	SM490YB	SM490YA	SM490YA	SM490YA	SM490YA	SM490YA	SM490YA	SM490YA	SM490YA	SM490YA	SM490YA
	下フランジ	板幅	1840	1840	1840	1840	1840	1840	1840	1840	1840	1840	1840	1840	1840	1840	1840	1840	1840	1840	1840	1840	1840	1840	1840	1840	1840	1840	1840	1840	1840	1840	1840	1840	1840	1840	1840	1840	1840	1840	1840	1840
		板厚	12	12	18	18	18	30	30	30	30	30	30	27	27	27	14	14	14	18	18	18	36	36	36	19	19	19	11	11	11	11	14	14	14	14	14	14	14	12	12	12
		材質	SM490YA	SM490YA	SM490YB	SM490YB	SM490YB	SM490YB	SM490YB	SM490YB	SM490YB	SM490YB	SM490YB	SM490YA	SM490YA	SM490YA	SM490YA	SM490YA	SM490YA	SM490YB	SM490YB	SM490YB	SM490YB	SM490YB	SM490YB	SM490YB	SM490YB	SM490YB	SM490YA	SM490YA	SM490YA	SM490YA	SM490YA	SM490YA	SM490YA	SM490YA	SM490YA	SM490YA	SM490YA	SM490YA	SM490YA	SM490YA
応力度	床版	σ	L 1.93	L 2.08	L 2.06	L 2.12	H 2.19	H 2.18	P 0.00	P 0.00	P 0.00	P 0.00	P 0.00	P 0.00	H 2.16	H 2.14	H 2.16	P 0.00	P 0.00	P 0.00	P 0.00	P 0.00	P 0.00	P 0.00	P 0.00	P 0.00	P 0.00	P 0.00	P 0.00	P 0.00	H 2.13	H 2.15	H 2.14	H 2.13	H 2.12	H 2.11	H 2.11	H 2.03	H 2.03	H 1.97	H 1.96	H 2.19	H 2.19	H 2.18
		σd	2.20	2.20	2.20	2.20	2.20	2.20	0.00	0.00	0.00	0.00	0.00	0.00	2.20	2.20	2.20	0.00	0.00	0.00	0.00	0.00	0.00	0.00	0.00	0.00	0.00	0.00	0.00	0.00	2.20	2.20	2.20	2.20	2.20	2.20	2.20	2.20	2.20	2.20	2.20	2.20
		σd−σ	0.27	0.12	0.14	0.08	0.01	0.02	0.00	0.00	0.00	0.00	0.00	0.00	0.04	0.06	0.04	0.00	0.00	0.00	0.00	0.00	0.00	0.00	0.00	0.00	0.00	0.00	0.00	0.00	0.07	0.05	0.06	0.07	0.08	0.09	0.09	0.17	0.17	0.23	0.24	0.01	0.01	0.02
	鋼筋	σ	R-41.0	L-71.0	L-74.3	L-83.3	L160.9	L143.8	L181.2	L181.9	L181.9	L182.5	L169.7	L178.3	L119.7	L113.3	L104.7	L 55.8	L 73.5	L 53.2	L 98.2	L136.8	L115.5	L131.6	L109.4	L128.0	L 91.9	L 53.7	L 79.7	L 63.1	L-67.2	L-73.3	L-84.2	L113.7	L123.3	L129.4	L134.6	L123.0	L123.0	L100.5	L-70.1	L-71.3	L-64.9	L-59.7
		σd	260.0	260.0	260.0	260.0	260.0	260.0	260.0	260.0	260.0	260.0	260.0	260.0	260.0	260.0	260.0	180.0	180.0	180.0	180.0	180.0	180.0	180.0	180.0	180.0	180.0	180.0	180.0	180.0	260.0	260.0	260.0	260.0	260.0	260.0	260.0	260.0	260.0	260.0	260.0	260.0
		σd−σ	219.0	189.0	185.7	176.7	99.1	116.2	78.8	78.1	78.1	77.5	90.3	81.7	140.3	146.7	155.3	124.2	106.5	126.8	81.8	43.2	64.5	48.4	70.6	52.0	88.1	126.3	100.3	116.8	192.8	186.7	175.8	146.3	136.7	130.6	125.4	137.0	137.0	159.5	189.9	188.7	195.1	200.3
	上フランジ	σ	R-32.5	L-79.8	L-84.6	L-99.8	L219.8	L190.0	L249.1	L250.5	L250.5	L251.7	L225.8	L240.7	L140.1	L128.4	L108.9	L 52.6	L 92.9	L 62.6	L137.6	L213.4	L187.8	L219.7	L190.1	L210.5	L143.2	L 81.8	L126.2	L 87.2	L-61.2	L-70.3	L-83.4	L139.4	L162.3	L173.5	L183.8	L176.8	L176.8	L143.5	L-96.5	L-97.7	L-86.2	L-78.1
		σd	271.6	271.6	271.6	271.6	271.6	271.6	271.6	271.6	271.6	271.6	271.6	271.6	271.6	271.6	271.6	271.6	271.6	271.6	271.6	271.6	271.6	271.6	271.6	271.6	271.6	271.6	271.6	271.6	271.6	271.6	271.6	271.6	271.6	271.6	271.6	271.6	271.6	271.6	271.6	271.6
		σd−σ	239.1	191.8	187.0	171.8	51.8	81.6	22.5	21.1	21.1	19.9	45.8	30.9	131.5	143.2	162.7	219.0	178.7	209.0	134.0	58.2	83.8	51.9	81.5	61.1	128.4	189.8	145.4	184.4	210.4	201.3	188.2	132.2	109.3	98.1	87.8	94.8	94.8	128.2	175.1	173.9	185.4	193.5
		σt																	133.1			263.0						259.5				154.4										
		σtd																	271.6			271.6						271.6				271.6										
		σtd−σt																	138.5			8.6						12.1				117.2										
	ウェブ	τ	R 89.2	L 82.2	R 82.1	L 80.0	R 55.4	L 54.4	L 26.6	L 24.8	L 24.8	L 21.9	L 36.3	L 36.4	L 59.3	L 58.3	L 49.7	R 60.5	L 66.8	L 65.7	L 74.0	L 86.7	L 75.0	L 78.3	L 67.6	L 78.1	L 69.5	L 57.0	L 58.4	L 54.3	L 38.2	L 37.0	L 43.5	L 32.5	L 23.4	L 23.5	L 18.4	L 21.2	L 21.2	L 31.0	L 38.5	L 38.7	L 40.4	L 42.2
		τd	156.8	156.8	156.8	156.8	156.8	156.8	156.8	156.8	156.8	156.8	156.8	156.8	156.8	156.8	156.8	156.8	156.8	156.8	156.8	156.8	156.8	156.8	156.8	156.8	156.8	156.8	156.8	156.8	156.8	156.8	156.8	156.8	156.8	156.8	156.8	156.8	156.8	156.8	156.8	156.8
		τd−τ	67.6	74.6	74.7	76.8	101.4	102.4	130.2	132.1	132.1	134.9	120.5	120.4	97.5	98.5	107.1	96.3	90.0	91.1	82.8	70.1	81.8	78.5	89.2	78.7	87.3	99.8	98.4	102.5	118.6	119.8	113.3	124.3	133.4	133.3	138.4	135.6	135.6	125.8	118.3	118.1	116.4	114.6
	下フランジ	σ	R 31.0	L 88.4	L 76.1	L 97.0	L220.5	L158.3	L210.3	L212.1	L212.1	L213.7	L195.2	L212.6	L133.2	L117.5	L143.2	L-66.7	L113.2	L-91.8	L160.6	L256.8	L169.8	L200.5	L174.6	L262.7	L175.1	L110.3	L162.5	L116.9	L 82.0	L 92.8	L 90.5	L164.0	L188.8	L195.0	L204.6	L195.9	L195.9	L159.0	L108.7	L117.9	L104.0	L 95.8
		σd	271.6	271.6	271.6	271.6	271.6	271.6	271.6	271.6	271.6	271.6	271.6	271.6	271.6	271.6	271.6	236.3	236.1	271.6	271.6	271.6	271.6	271.6	271.6	271.6	271.6	271.6	189.2	189.2	271.6	271.6	271.6	271.6	271.6	271.6	271.6	271.6	271.6	271.6	271.6	271.6	271.6	271.6
		σd−σ	240.6	183.2	195.5	174.6	51.1	113.3	61.3	59.5	59.5	57.9	76.4	59.0	138.4	154.1	128.4	169.6	122.9	179.8	111.0	14.8	101.8	71.2	97.0	8.9	96.5	161.3	26.7	72.3	189.6	178.8	181.1	107.6	82.8	76.6	67.0	75.7	75.7	112.6	162.9	153.7	167.6	175.8
		σt		126.9			267.7			256.8				256.9			206.8														138.2					237.7		238.9				144.3		
		σtd		271.6			271.6			271.6				271.6			271.6														271.6					271.6		271.6				271.6		
		σtd−σt		144.7			3.9			14.8				14.7			64.8														133.4					33.9		32.7				127.3		
	合成応力度	上フランジ	R 0.15	L 0.21	L 0.25	L 0.28	L 0.71	L 0.54	L 0.84	R 0.85	R 0.85	L 0.86	L 0.70	L 0.79	L 0.32	L 0.27	L 0.19	L 0.09	L 0.18	L 0.07	L 0.28	L 0.64	L 0.50	L 0.67	L 0.50	L 0.62	L 0.29	L 0.10	L 0.26	L 0.14	R 0.07	L 0.08	L 0.14	L 0.28	R 0.36	L 0.41	L 0.46	L 0.43	L 0.43	L 0.30	L 0.16	L 0.16	R 0.14	R 0.12
		ウェブ	R 0.32	L 0.28	R 0.28	R 0.30	L 0.71	L 0.54	L 0.82	L 0.83	L 0.83	L 0.83	L 0.69	L 0.78	L 0.34	L 0.29	L 0.33	R 0.15	L 0.28	L 0.23	L 0.48	L 1.07	L 0.60	L 0.78	L 0.58	L 1.07	L 0.53	L 0.25	L 0.43	L 0.25	L 0.12	L 0.14	R 0.16	L 0.38	L 0.48	R 0.51	L 0.56	L 0.51	L 0.51	L 0.35	R 0.19	L 0.22	R 0.18	L 0.16
		下フランジ	R 0.16	L 0.23	L 0.14	L 0.18	R 0.68	L 0.34	R 0.60	L 0.61	L 0.61	L 0.62	L 0.52	L 0.61	L 0.25	L 0.20	L 0.32	L 0.13	L 0.26	L 0.17	R 0.41	R 0.98	L 0.41	R 0.57	L 0.43	L 1.00	L 0.47	L 0.20	R 0.45	L 0.27	L 0.13	L 0.15	L 0.14	L 0.37	R 0.48	R 0.52	L 0.57	L 0.52	L 0.52	L 0.35	L 0.18	L 0.21	R 0.17	L 0.15
決定理由	上フランジ		H	D			B			B			E			C			C			C			E			D			D			D			D			
	下フランジ		H	C			C			C			E			B			B			B			B			C			C			C			G			

Cランプ第2橋　共通詳細図(その1)　S=1:10

工事名	広島高速５号線温品ＪＣＴ鋼上部工事（２工区）				
図面番号	14 - 190	縮 尺	1/10		
図 名	Cランプ第2橋 共通詳細図(その1)			番号	-
路線名	広島高速5号線				
広島高速道路公社					

注記
1. 特記なき材質は全てSM400Aとする。

主桁の基準高さと板厚変化方向　S=1:30

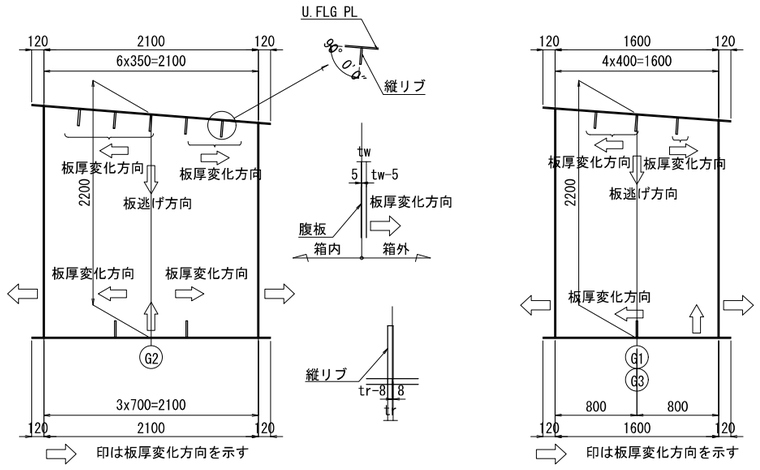

水平補剛材詳細

横リブ部

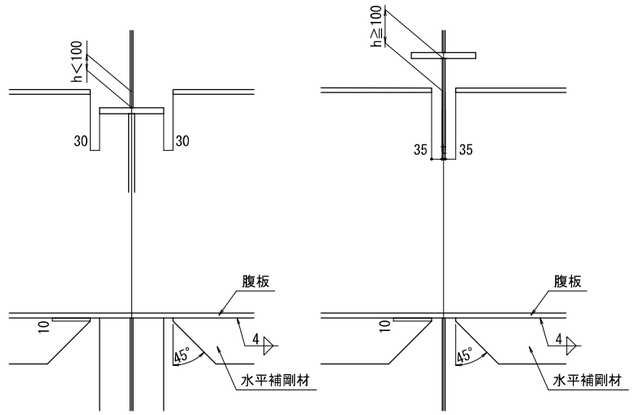

ダイヤフラム･垂直補剛材部･ジャッキアップ部･横梁ウエブ部

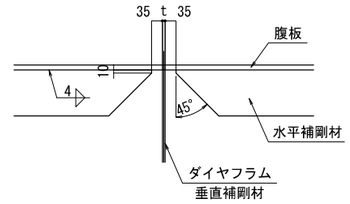

添　接　部

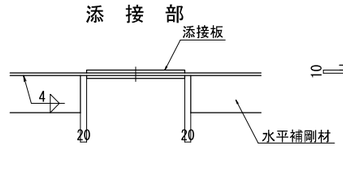

水平補剛材加工要領

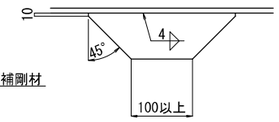

桁端貫通部詳細

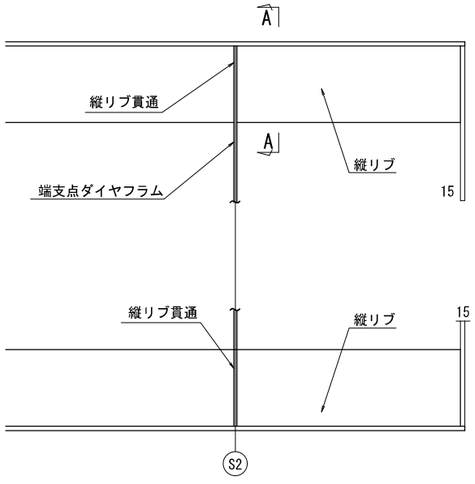

A - A

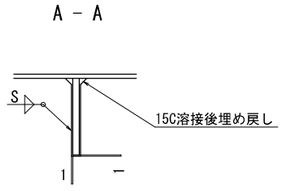

縦リブ貫通部スカーラップ詳細

支点部(上･下フランジ側)

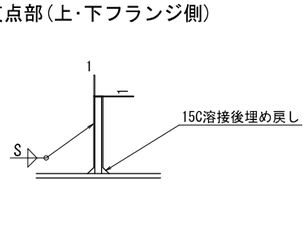

一般部

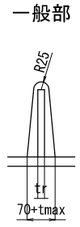

垂直補剛材詳細　S=1:30

正曲げ部

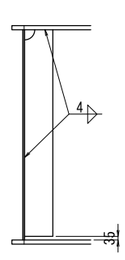

負曲げ、交番部

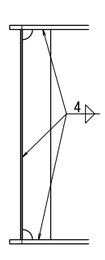

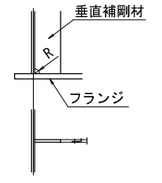

板厚tとスカーラップ半径Rの関係

t(mm)	R(mm)
t≦16	35
t＞16	40

側縦桁足場吊金具取付位置図　S=1:30

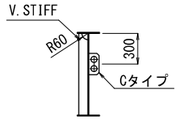

縦リブ本数変化部

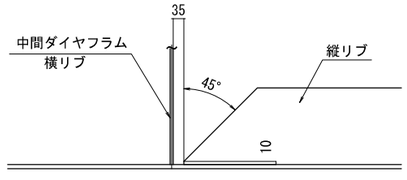

主桁足場吊金具取付位置図　S=1:30

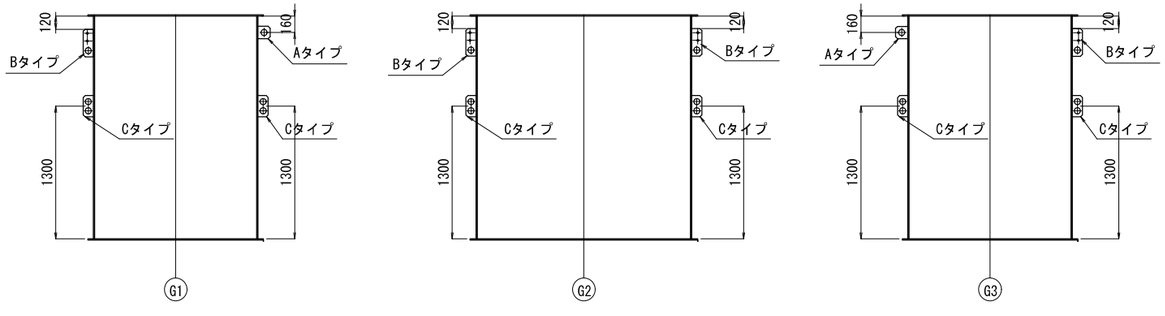

注）橋軸方向の吊金具設置間隔は1.8m以内とする。

吊金具詳細　S=1:5

Aタイプ

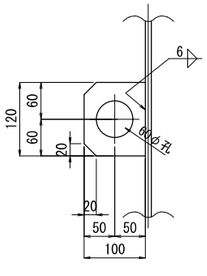

1-PL 100x9x120

Bタイプ

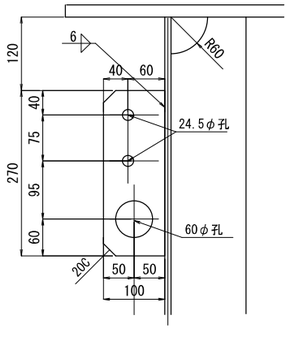

1-PL 100x9x270

Cタイプ

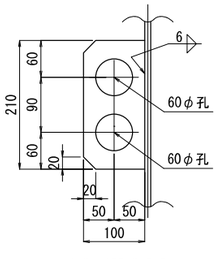

1-PL 100x9x210

Cランプ第2橋　共通詳細図(その2)　S=1:10

工事名	広島高速５号線温品ＪＣＴ鋼上部工事（２工区）			
図面番号	15 - 190	縮 尺	1/10	
図 名	Cランプ第2橋 共通詳細図(その2)		番号	-
路線名	広島高速5号線			
広島高速道路公社				

注記
1. 特記なき材質は全てSM400Aとする。

主桁

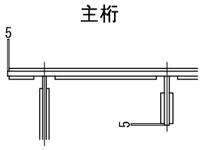

横桁，縦桁，ブラケット

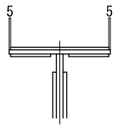

主桁　腹板

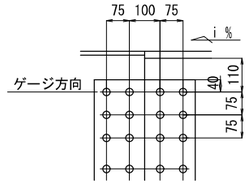

横桁・側縦桁　腹板

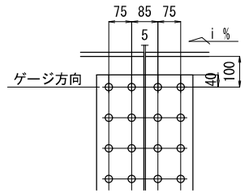

・トルシア型高力ボルトM22(S10T)
・孔径24.5φ（縦リブは26.5φ）

主桁，側縦桁

i %	ゲージ方向
3%未満	LEVEL
3%以上	i %

継手詳細

縦リブ

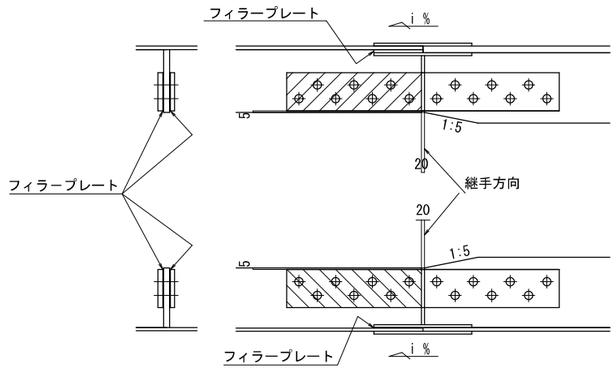

縦リブ

i %	継手方向
3%未満	フランジに直角
3%以上	鉛直

スラブアンカー詳細

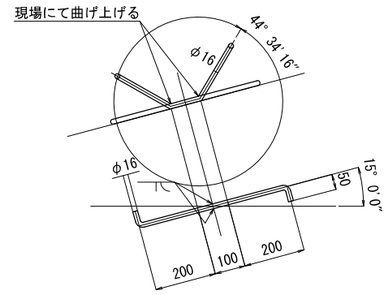

1-RB 16φx600 (SS400)

ハンドホール詳細図　S=1:5

制作数：30

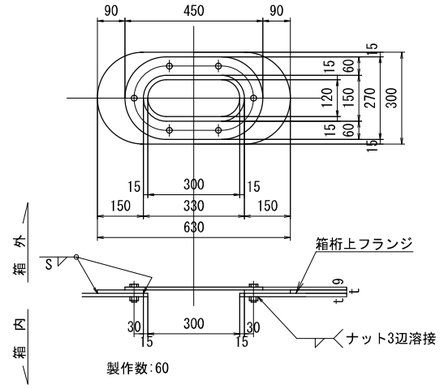

製作数:60

1-PL 270 x 9 x 450(SS400)
1-PL 300 x t x 630(母材と同厚、同材質)
6-B.N M16 x L(SUS304)

ブラケット及び横桁，フランジの引き付け点　S=1:20

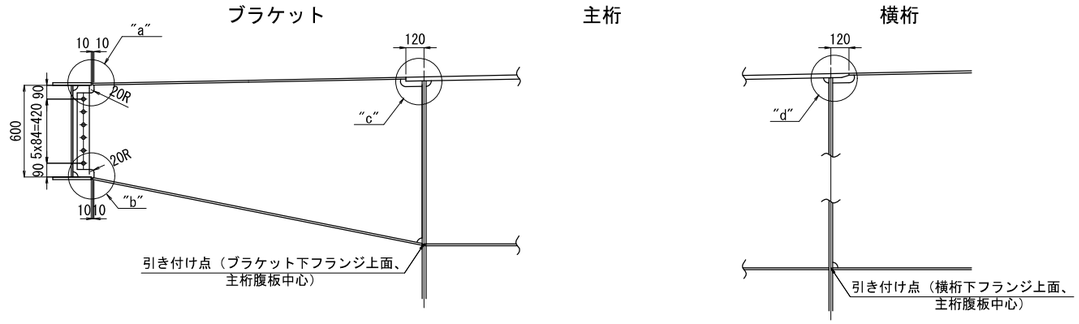

”a”部詳細　S=1:5

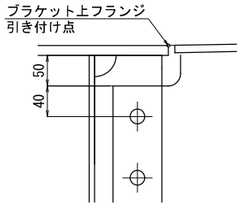

”b”部詳細　S=1:5

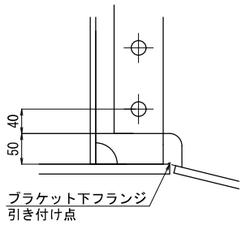

”c”部詳細　S=1:5

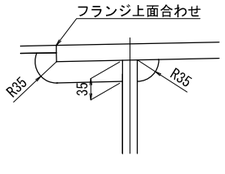

主桁フランジが
横桁フランジより薄い時

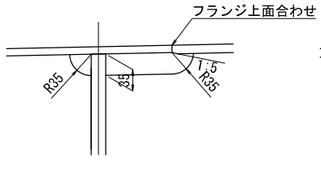

主桁フランジと
横桁フランジが同厚の時

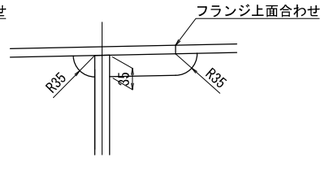

注）主桁フランジが横桁フランジより厚い時は”c”部参照

”d”部詳細　S=1:5

Cランプ第2橋　共通詳細図(その3)　S=1:20

工事名	広島高速５号線温品ＪＣＴ鋼上部工事（２工区）			
図面番号	16 - 190	縮 尺	1/20	
図 名	共通詳細図(その3)		番号	-
路線名	広島高速5号線			
広島高速道路公社				

注記
1. 特記なき材質はSM400Aとする。
2. 特記なきスカーラップはR35とする。
3. ⊕ 印は、TCB M22(S10T)を示す。
   ✳ 印は、HTB M22(F10T)を示す。
4. 各部詳細は「共通詳細図」を参照のこと。
5. 縦リブ添接ボルト孔は全てφ26.5とする。
6. ※印部材は、溶融亜鉛メッキを施す。
   付着量を、JIS H8641 HDZT77とする。
   ただし、鋼材については、
   板厚5mm以上6mm未満の部材はHDZT70
   板厚3mm以上5mm未満の部材はHDZT63
   板厚2mm以上3mm未満の部材はHDZT56
   板厚1mm以上2mm未満の部材および
   ボルト・ナット類はHDZT49とする。

主桁下フランジ水抜き詳細

端支点S1 G1, G3

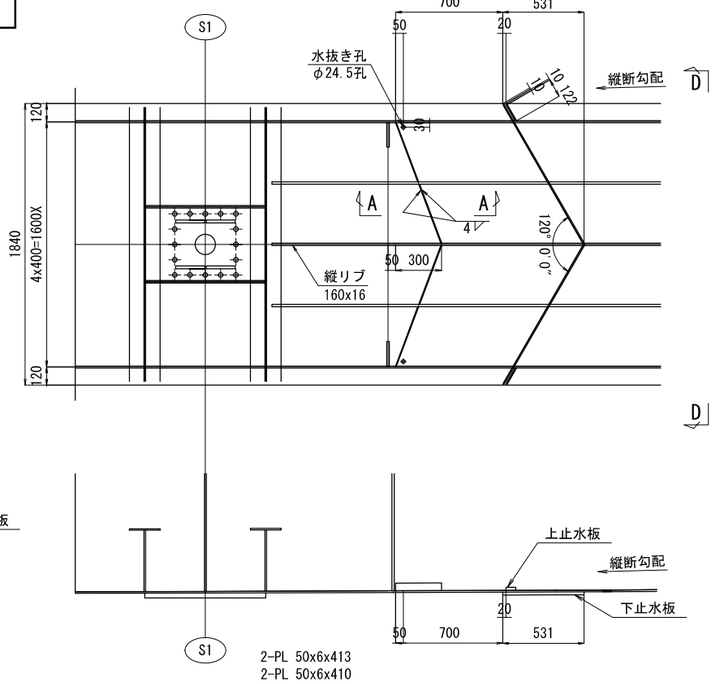

D - D

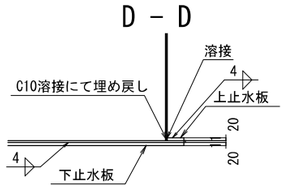

2-PL 50x6x413
2-PL 50x6x410
2-PL φ75x22
2-PL 20x9x1052
2-PL 20x9x122

端支点S2 G2

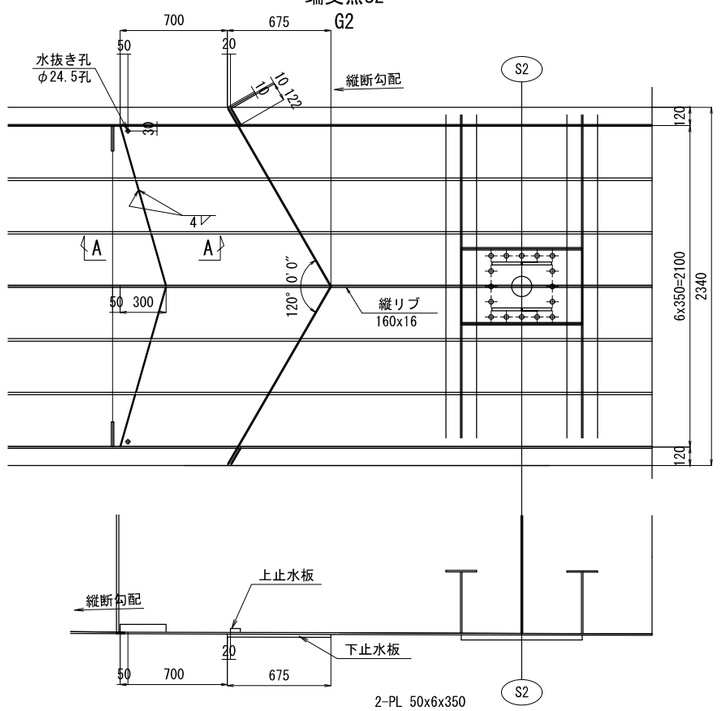

2-PL 50x6x350
4-PL 50x6x347
2-PL φ75x22
2-PL 20x9x1341
2-PL 20x9x122

中間支点CP9

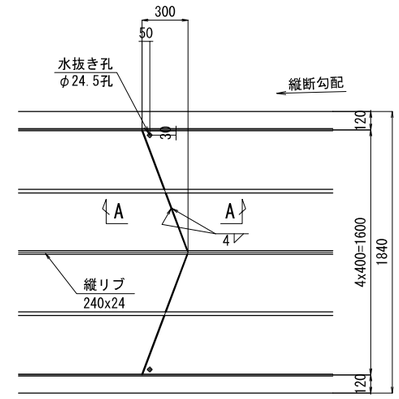

2-PL 50x6x409
2-PL 50x6x401
2-PL φ75x22

上フランジ水抜きパイプ

G1、G3<G2>

取付場所は各主桁連結部の縦断勾配の高い側と横断勾配の低い側の床版打下し部付近とする。

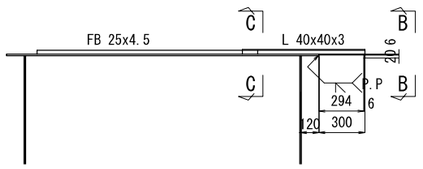

中間支点PA18, PA19

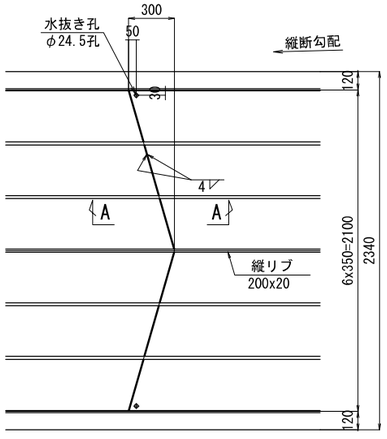

2-PL 50x6x348
4-PL 50x6x343
2-PL φ75x22

継手部

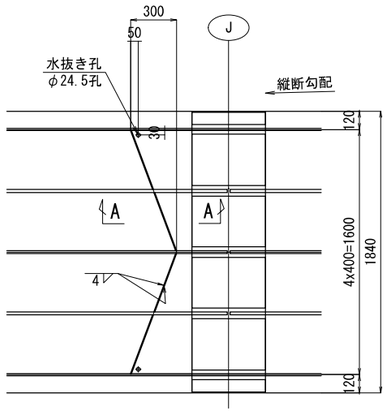

2-PL 50x6x411
2-PL 50x6x406
2-PL φ75x22

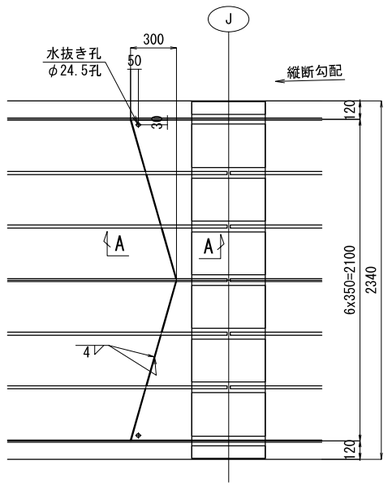

2-PL 50x6x348
4-PL 50x6x343
2-PL φ75x22

注）材料については各主桁図参照のこと。

A - A S=1:5

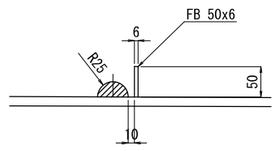

水抜き孔詳細 S=1:5

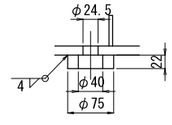

1-PL φ75X22

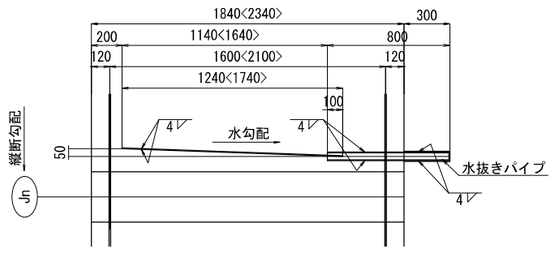

※ 1-L 40x40x3x800(SS400)
※ 1-FB 65x6x320(SS400)
※ 1-FB 25x4.5x1240<1740>(SS400)

B - B S=1:5

C - C S=1:5

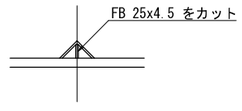

工事名	広島高速５号線温品ＪＣＴ鋼上部工事（２工区）			
図面番号	17 － 190	縮 尺	1/10	
図 名	Cランプ第2橋 共通詳細図(その4)	番号	－	
路線名	広島高速5号線			
広島高速道路公社				

Cランプ第2橋　共通詳細図(その4)　S=1:10

機能分離型支承装置（バッファ部）

注記
1. 特記なき材質は全てSM400Aとする。

S1(CP8)
G1<G3>

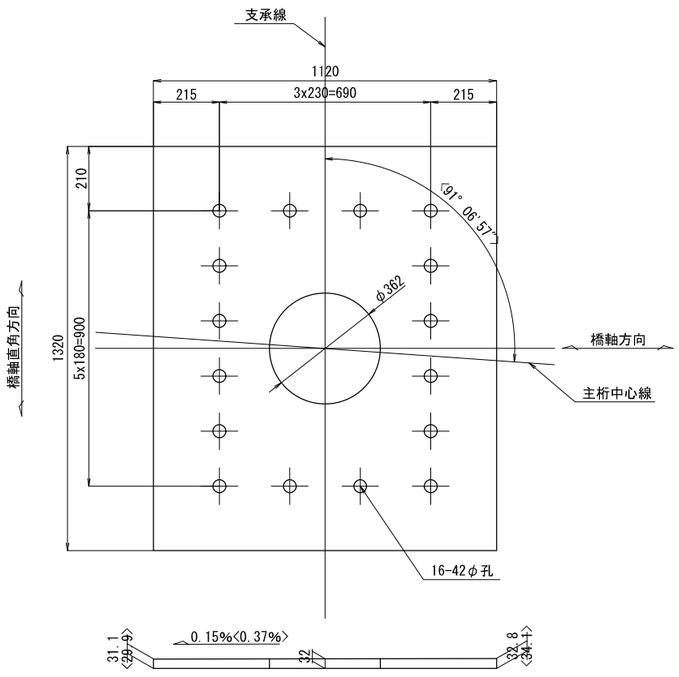

製作数：1
1-SOLE　PL　1120 x 35<36> x 1320(SM490B)

CP9
G1<G3>

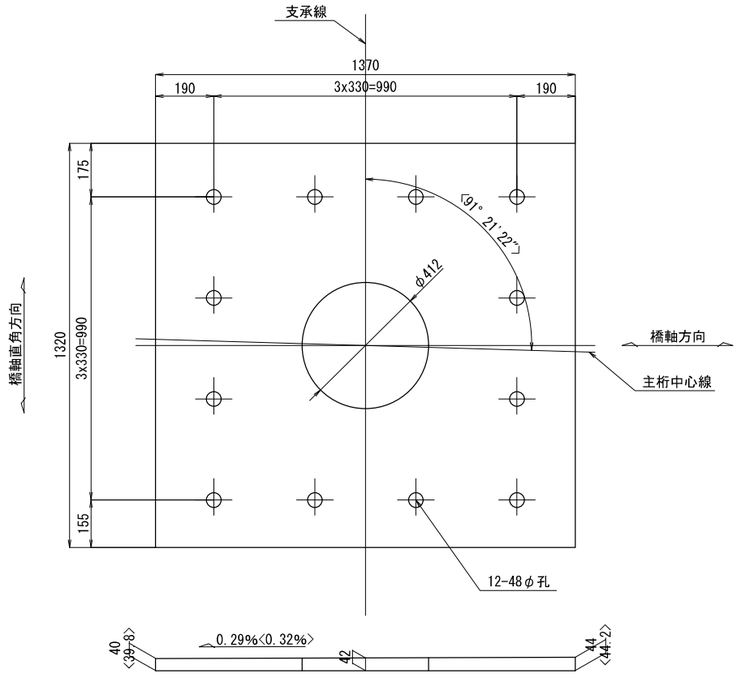

製作数：2
1-SOLE　PL　1370 x 46 x 1320(SM490C)

PA18
G2

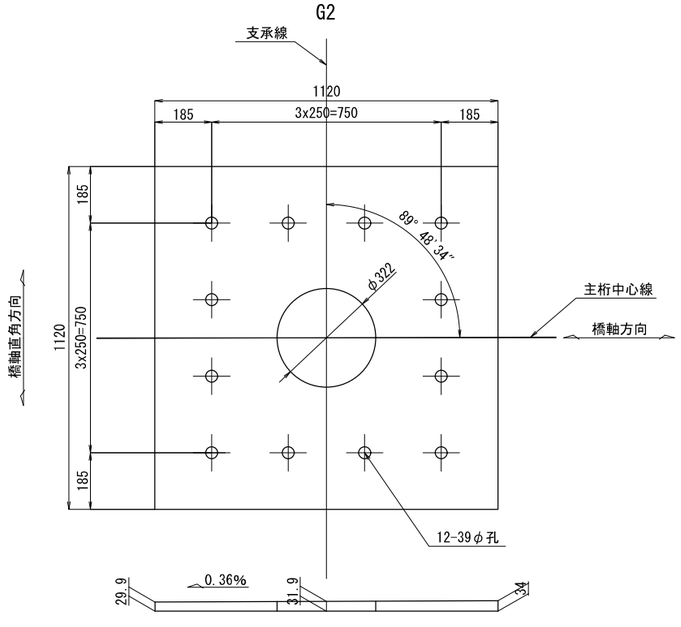

製作数：2
1-SOLE　PL　1120 x 36 x 1120(SM490B)

PA19
G2

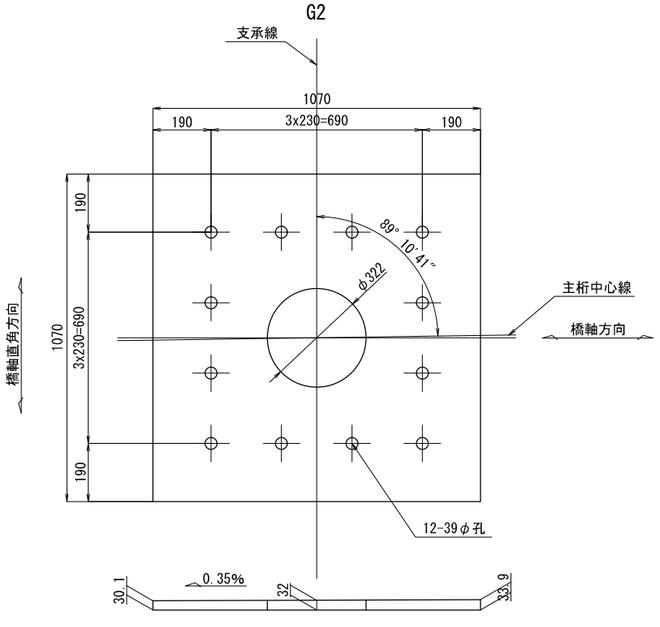

製作数：2
1-SOLE　PL　1070 x 36 x 1070(SM490B)

S2(P1)
G2

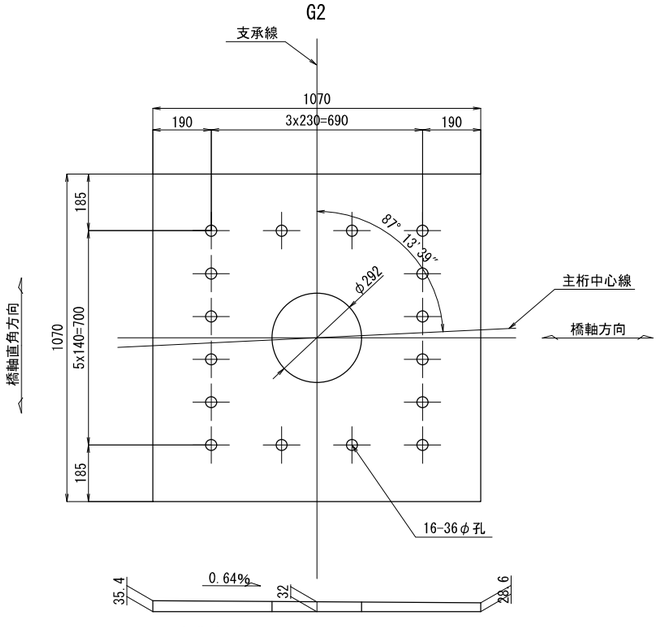

製作数：2
1-SOLE　PL　1070 x 37 x 1070(SM490B)

工事名	Dランプ第３橋)橋梁詳細設計業務			
図面番号	18 - 190	縮 尺	1/10	
図 名	Cランプ第2橋 共通詳細図(その5)	番号	-	
路線名	広島高速5号線			
広島高速道路公社				

Cランプ第2橋　共通詳細図(その5)　S=1:10

機能分離型支承装置（荷重支持部）

注記
1. 特記なき材質は全てSM400Aとする。

CP8
G1<G3>

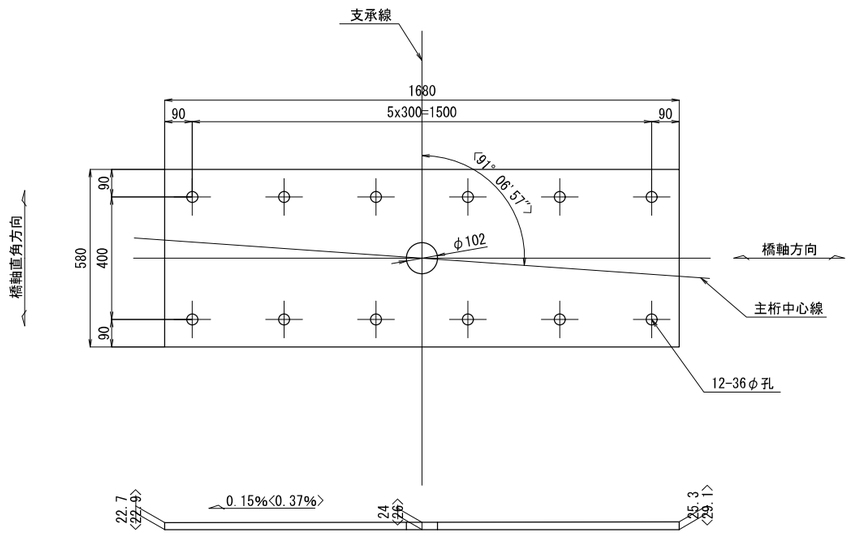

製作数：1
1-SOLE　PL　1680 x 28<31> x 580(SM490B)

CP9
G1<G3>

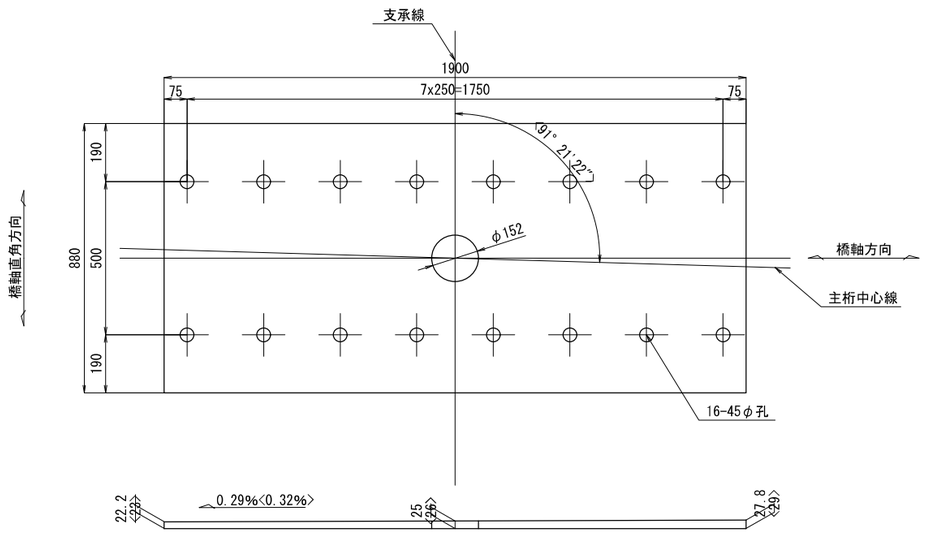

製作数：1
1-SOLE　PL　1900 x 30<31> x 880(SM490B)

PA18
G2

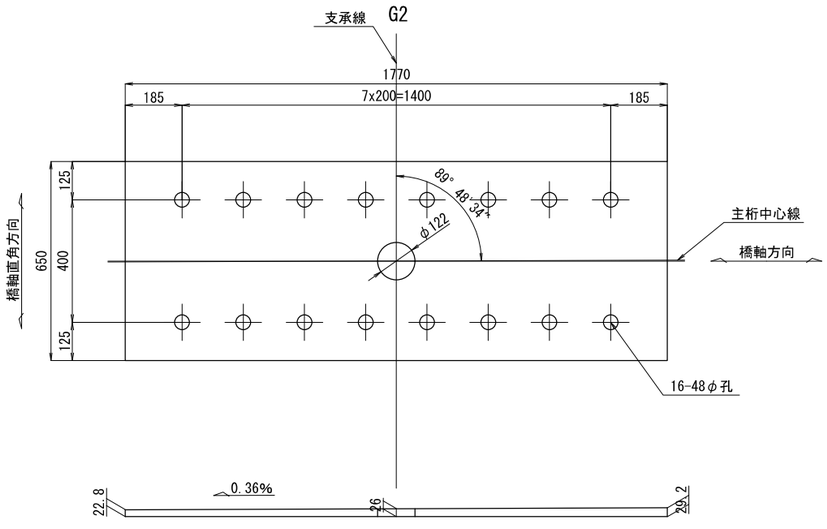

製作数：2
1-SOLE　PL　1770 x 31 x 650(SM490B)

PA19
G2

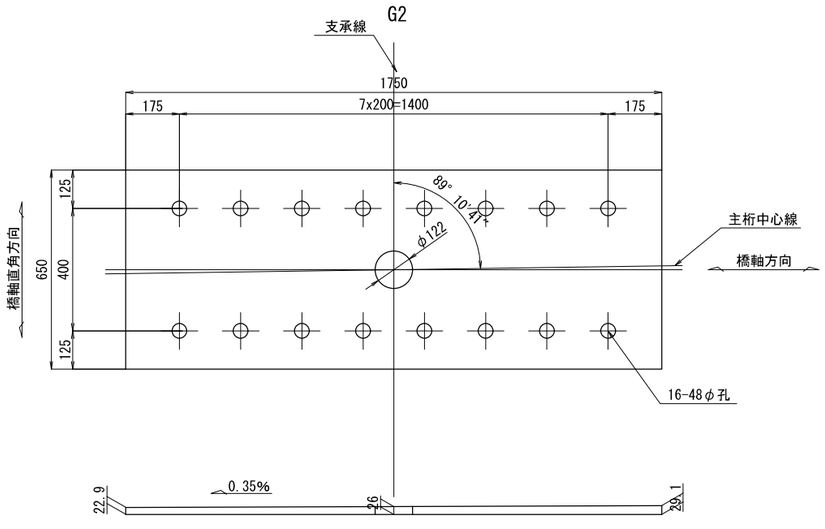

製作数：2
1-SOLE　PL　1750 x 31 x 650(SM490B)

P1
G2

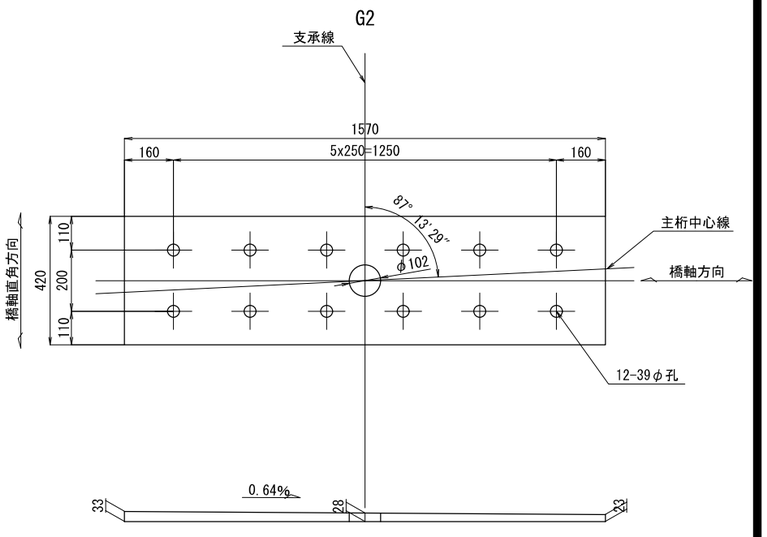

製作数：2
1-SOLE　PL　1570 x 35 x 420(SM490B)

Cランプ第2橋　共通詳細図(その6)　S=1:10

マンホール箱桁用（TYPE-1）

工事名	Dランプ第３橋)橋梁詳細設計業務			
図面番号	19 - 190	縮 尺	1/10	
図 名	Cランプ第2橋 共通詳細図(その6)	番号	-	
路線名	広島高速5号線			
広島高速道路公社				

注 記

1. 特記なき材質は、全てSM400Aとする。

外側正面図

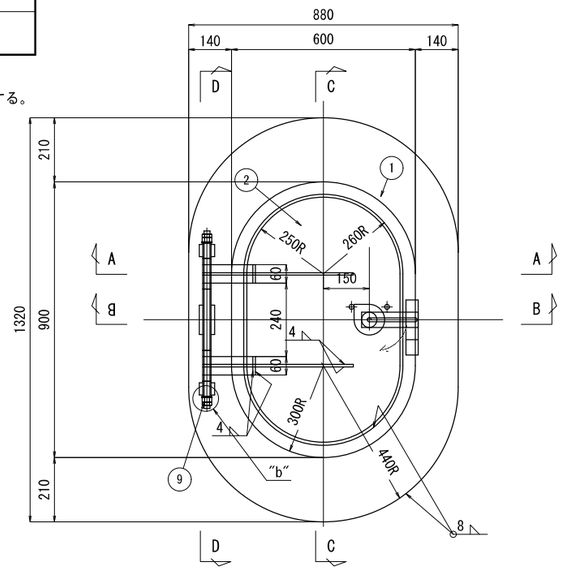

C-C

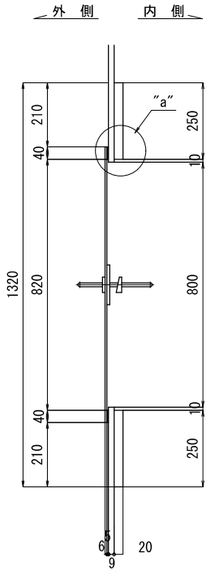

D-D

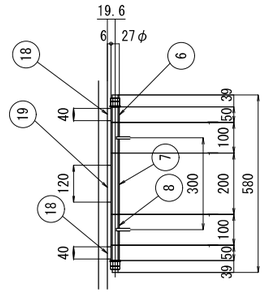

①	1-PL 880x20x1320(母材と同材質)	⑪	1-PL 100x9x100 (SUS304)
②	1-PL 600x6x900	⑫	2-RB φ19x25 (SUS304)
③	2-PL 50x9x280	⑬	1-PL φ50x9 (SUS304)
④	2-PL 270x9x259	⑭	1-PL 50x19x185 (SUS304)
⑤	2-PL 60x9x490	⑮	1-PL 40x9x180 (SUS304)
⑥	2-PIPE 20Ax50x(SUS304TP)	⑯-1	1-RB φ13x371 (SUS304)
⑦	1-PIPE 20Ax200x(SUS304TP)	⑯-2	1-RB φ13x245 (SUS304)
⑧	2-PIPE 20Ax100x(SUS304TP)	⑰	1-ｺﾞﾑ 600x5x900(クロロプレンゴム)
⑨	1-RB φ19x580 (SUS304)	⑱	2-PL 50x6x40
⑩	2-NUT M18(1種) (SUS304) 2-NUT M18(3種) (SUS304) 2-座金 M18用 (SUS304)	⑲	1-PL 50x6x40

"a"部詳細　S=1:5

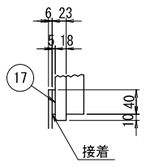

"b"部詳細　S=1:2

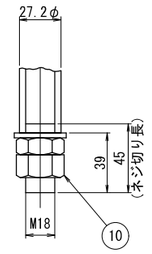

取手部詳細

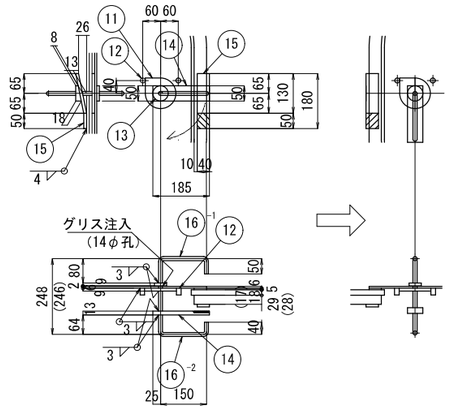

A-A

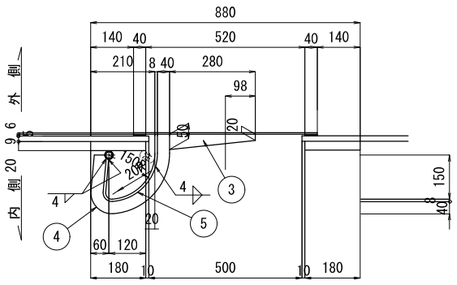

B-B

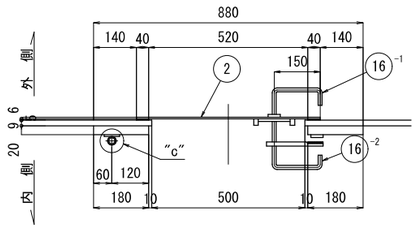

"c"部詳細　S=1:2

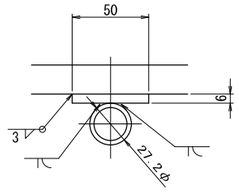

工事名	広島高速５号線（Ｃランプ第２橋・Ｄランプ第３橋）橋梁詳細設計業務				
図面番号	20 － 190	縮 尺	1/10		
図 名	Cランプ第2橋 共通詳細図(その7)			番号	－
路線名	広島高速5号線				
広島高速道路公社					

Cランプ第2橋　共通詳細図(その7)　S=1:10

マンホール箱桁用（TYPE-2）

マンホール詳細

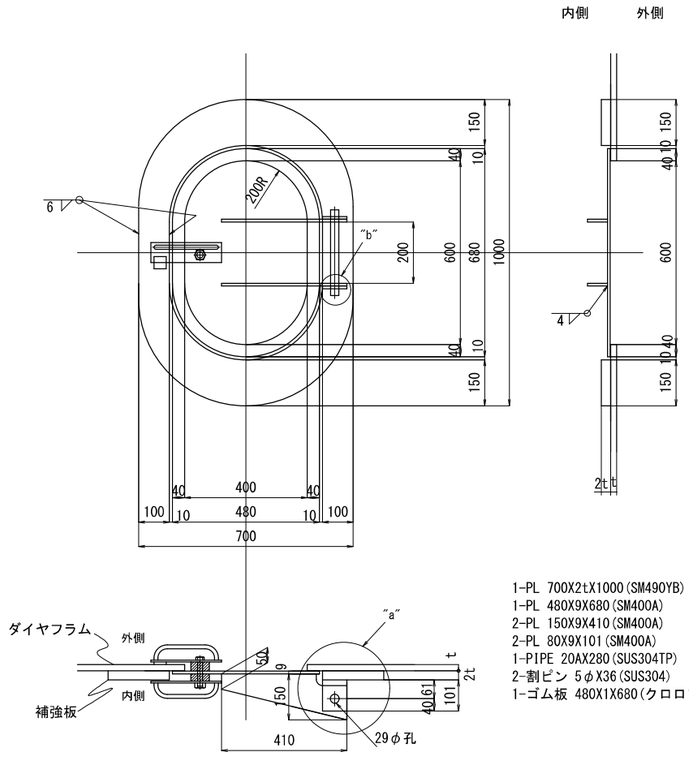

1-PL 700X2tX1000(SM490YB)
1-PL 480X9X680(SM400A)
2-PL 150X9X410(SM400A)
2-PL 80X9X101(SM400A)
1-PIPE 20AX280(SUS304TP)
2-割ピン 5φX36(SUS304)
1-ゴム板 480X1X680(クロロプレンゴム)<蓋に接着剤にて貼付>

ゴム板詳細

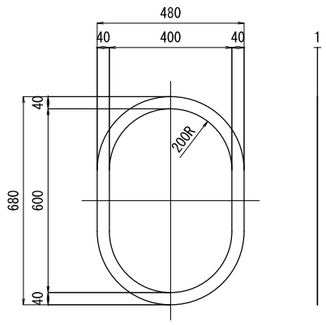

取手部詳細　S=1:2

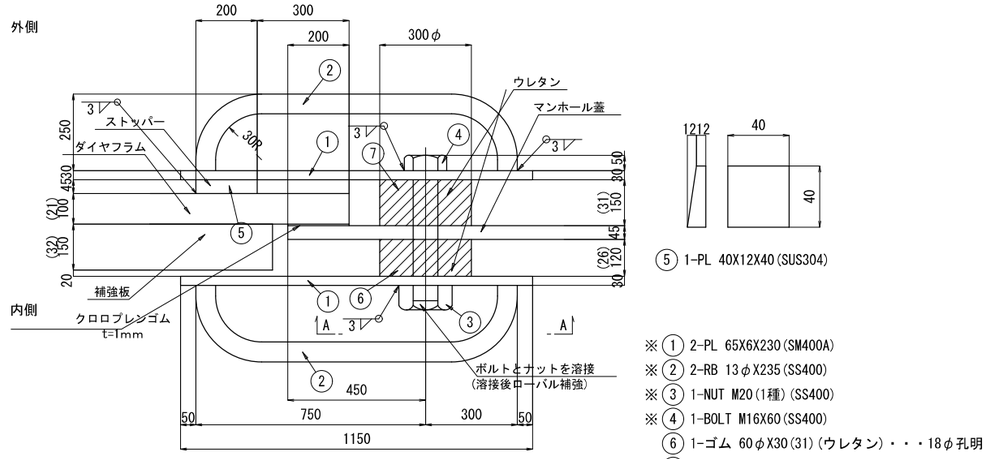

⑤ 1-PL 40X12X40(SUS304)

※① 2-PL 65X6X230(SM400A)
※② 2-RB 13φX235(SS400)
※③ 1-NUT M20(1種)(SS400)
※④ 1-BOLT M16X60(SS400)
⑥ 1-ゴム 60φX30(31)(ウレタン)・・・18φ孔明
⑦ 1-ゴム 60φX24(26)(ウレタン)・・・18φ孔明

"a"部詳細　S=1:5

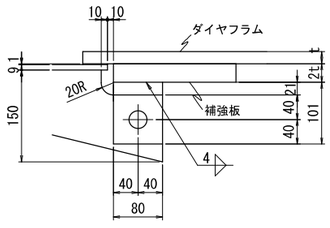

A-A

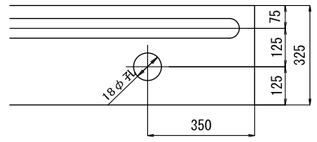

"b"部詳細　S=1:5

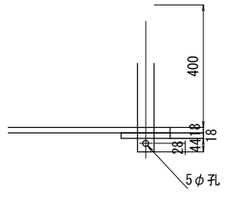

注 記

1. 特記なき材質は、全てSM400Aとする。
2. ※印部材は、溶融亜鉛メッキを施す。
   付着量を、JIS H8641 HDZT77とする。
   ただし、鋼材については、
   板厚5mm以上6mm未満の部材はHDZT70
   板厚3mm以上5mm未満の部材はHDZT63
   板厚2mm以上3mm未満の部材はHDZT56
   板厚1mm以上2mm未満の部材および
   ボルト・ナット類はHDZT49とする。

Cランプ第2橋　塗装区分図(その1) S=1:60

工事名	広島高速５号線温品ＪＣＴ鋼上部工事（２工区）				
図面番号	21 - 190	縮 尺	1/60		
図 名	Cランプ第2橋 塗装区分図(その1)			番号	-
路線名	広島高速5号線				
広島高速道路公社					

桁端部塗り分け図

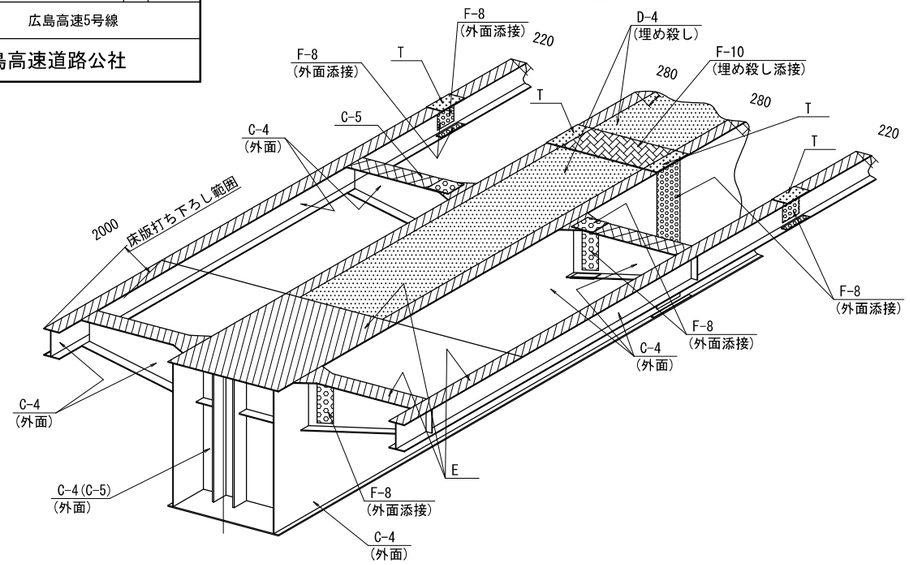

断面図

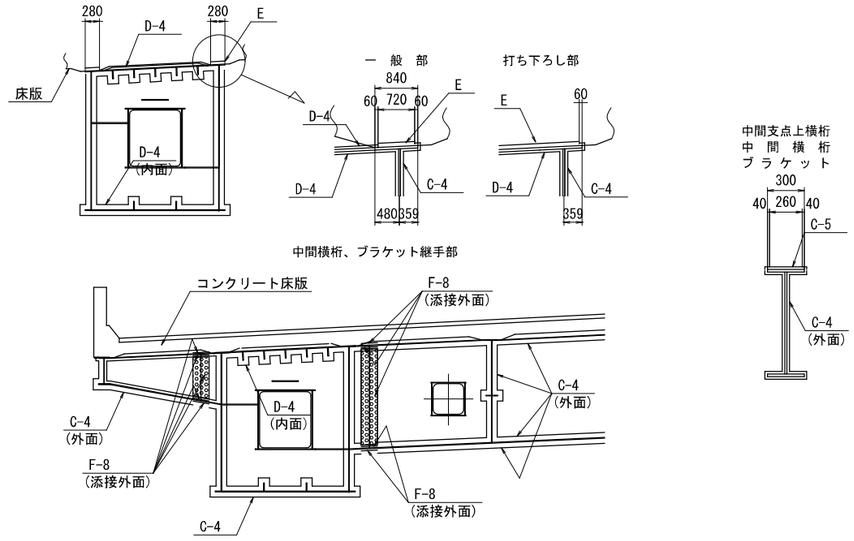

ブレーキトラス

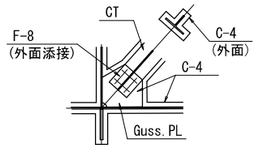

上面塗り分け図

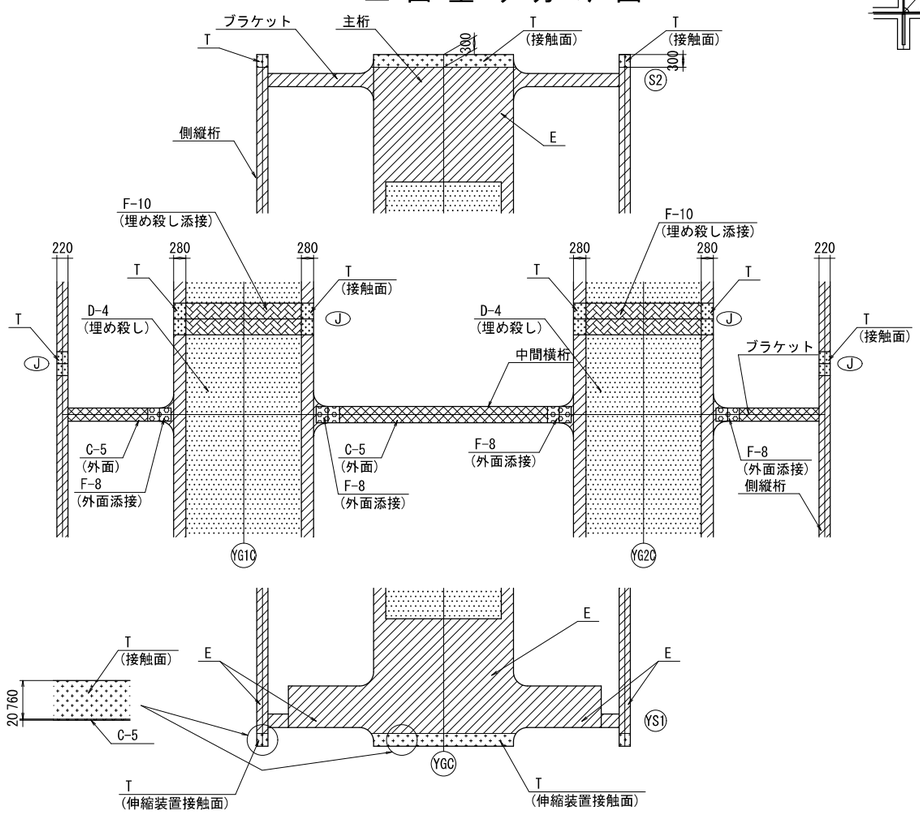

中間横桁、ブラケット継手部

上フランジ

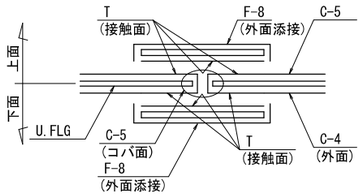

腹板・下フランジ

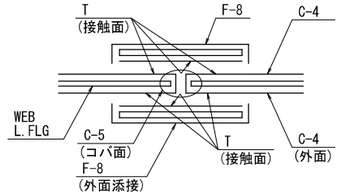

主桁継手部

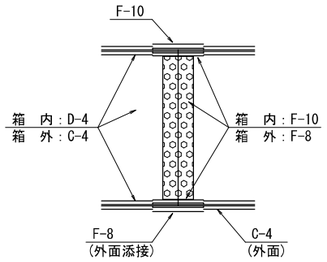

中・側縦桁継手部

上フランジ

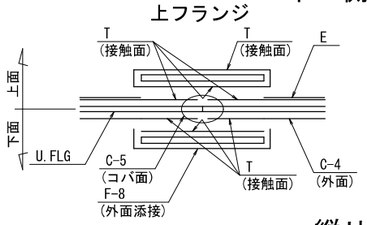

腹板・下フランジ

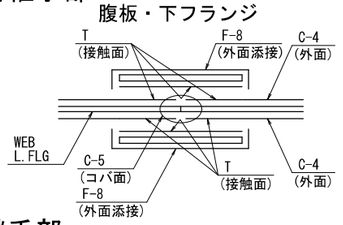

上フランジ

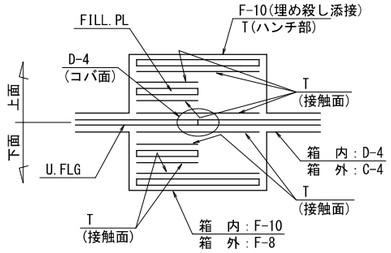

縦リブ継手部

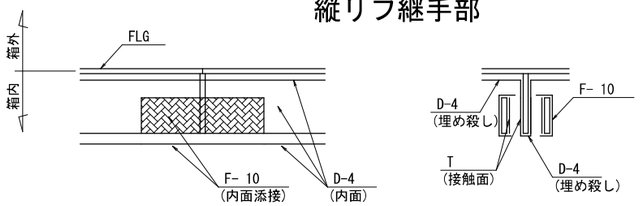

腹板・下フランジ

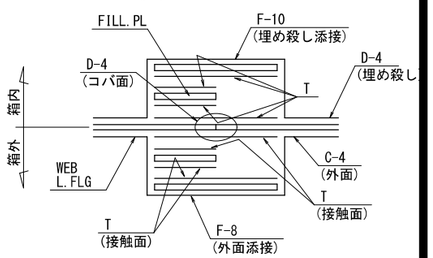

桁端部詳細

（上面側）　（下面側）

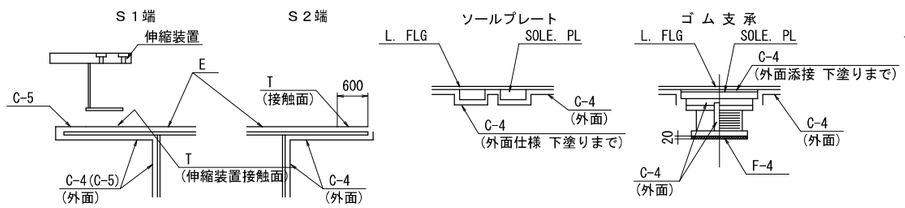

Cランプ第2橋　塗装区分図(その2) S=1:60

工事名	広島高速５号線温品ＪＣＴ鋼上部工事（２工区）				
図面番号	22 - 190	縮 尺	1/60		
図 名	Cランプ第2橋 塗装区分図(その2)			番号	-
路線名	広島高速5号線				
広島高速道路公社					

主桁マンホール

TYPE1

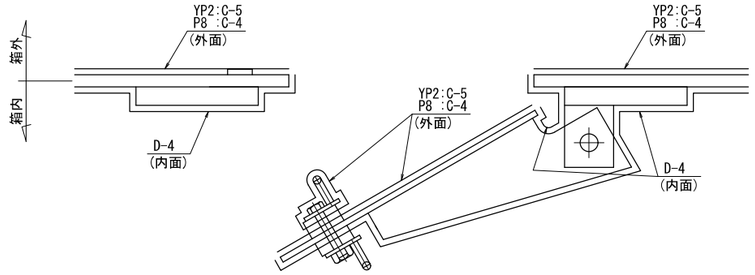

マンホール

TYPE2

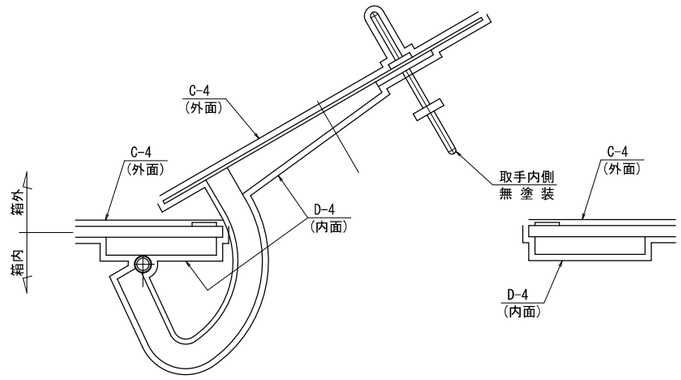

ハンドホール

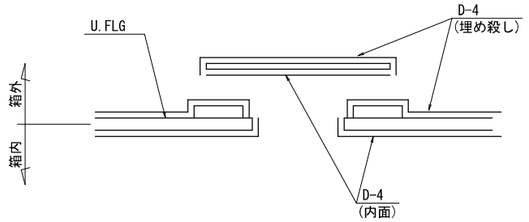

作業用マンホール

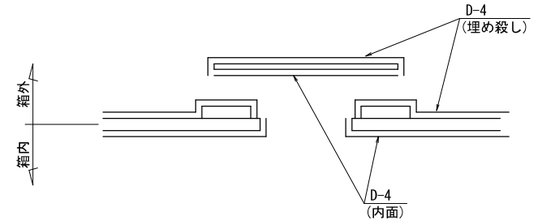

検査路

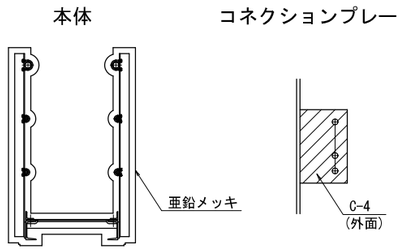

端支点上補強部

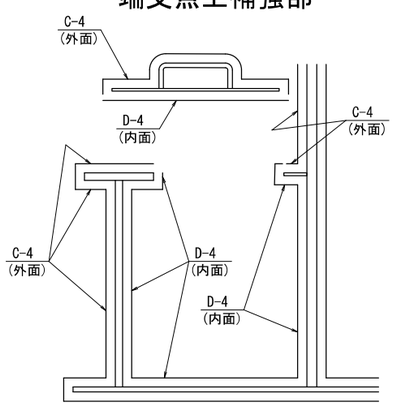

足場用吊金具

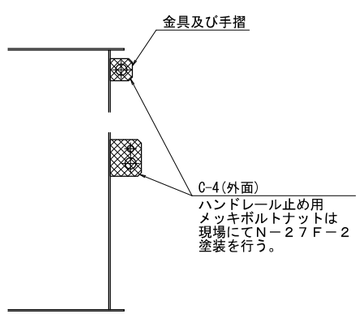

鋼桁外面の塗装系

塗装系	適 用	工 程		塗 料 名	標準使用量 (g/㎡)	塗装方法	塗装間隔	標準膜厚 (μm)
C-4	外面	前処理	一次素地調整	原板ブラスト	-	-	-	-
			プライマー	無機ジンクリッチプライマー	200	スプレー	～6ヶ月	(15)
		工場塗装	二次素地調整	製品ブラスト			4時間以内	
			下塗り	無機ジンクリッチペイント	700	スプレー	2日～10日	75
			ミストコート	ミストコート	160	スプレー	1日～10日	-
			下塗り	エポキシ樹脂塗料下塗り	300	スプレー	1日～10日	60
			下塗り	エポキシ樹脂塗料下塗り	300	スプレー	1日～10日	60
			中塗り	フッ素樹脂塗料中塗り	170	スプレー	1日～10日	30
			上塗り	フッ素樹脂塗料上塗り	140	スプレー		25

コンクリート接触面塗装系

塗装系	適 用	工 程		塗 料 名	標準使用量 (g/㎡)	塗装方法	塗装間隔	標準膜厚 (μm)
E	上フランジ上面	前処理	一次素地調整	原板ブラスト	-	-	-	-
			プライマー	無機ジンクリッチプライマー	200	スプレー	～6ヶ月	(15)
		工場塗装	二次素地調整	製品ブラスト	-	-	4時間以内	-
			第１層	無機ジンクリッチペイント	300	スプレー		30

鋼桁内面の塗装系

塗装系	適 用	工 程		塗 料 名	標準使用量 (g/㎡)	塗装方法	塗装間隔	標準膜厚 (μm)
D-4	埋め殺し及び内面	前処理	一次素地調整	原板ブラスト	-	-	-	-
			プライマー	無機ジンクリッチプライマー	200	スプレー	2日～6ヶ月	(15)
		工場塗装	二次素地調整	動力工具	-	-	-	-
			第１層	変性エポキシ樹脂塗料内面用	450	スプレー	1日～10日	120
			第２層	変性エポキシ樹脂塗料内面用	450	スプレー		120

高力ボルト添接部

塗装系	適 用	工 程		塗 料 名	標準使用量 (g/㎡)	塗装方法	塗装間隔	標準膜厚 (μm)
F-8	外面添接	前処理	一次素地調整	原板ブラスト	-	-	-	-
			プライマー	無機ジンクリッチプライマー	200	スプレー	～6ヶ月	(15)
		工場塗装	二次素地調整	製品ブラスト	-	-	4時間以内	-
			下塗り	無機ジンクリッチペイント	700	スプレー	2日～6ヶ月	75
		現場塗装	素地調整	動力工具	-	-	-	-
			ミストコート	ミストコート	130	はけ	1日～10日	-
			下塗り	変性エポキシ樹脂塗料下塗り	240	はけ	1日～10日	60
			下塗り	変性エポキシ樹脂塗料下塗り	240	はけ	1日～10日	60
			下塗り	変性エポキシ樹脂塗料下塗り	240	はけ	1日～10日	60
			下塗り	変性エポキシ樹脂塗料下塗り	240	はけ	1日～10日	60
			中塗り	フッ素樹脂塗料中塗り	140	はけ	1日～10日	30
			上塗り	フッ素樹脂塗料上塗り	120	はけ		25
F-10	埋め殺し添接及び内面添接	前処理	一次素地調整	原板ブラスト	-	-	-	-
			プライマー	無機ジンクリッチプライマー	200	スプレー	～6ヶ月	(15)
		工場塗装	二次素地調整	製品ブラスト	-	-	4時間以内	-
			下塗り	無機ジンクリッチペイント	700	スプレー	2日～6ヶ月	75
		現場塗装	素地調整	動力工具	-	-	-	-
			ミストコート	ミストコート	130	はけ	1日～10日	-
			下塗り	変性エポキシ樹脂塗料内面用	240	はけ	1日～10日	60
			下塗り	変性エポキシ樹脂塗料内面用	240	はけ	1日～10日	60
			下塗り	変性エポキシ樹脂塗料内面用	240	はけ	1日～10日	60
			下塗り	変性エポキシ樹脂塗料内面用	240	はけ		60

添接板と母材接触面の塗装系

塗装系	適 用	工 程		塗 料 名	標準使用量 (g/㎡)	塗装方法	塗装間隔	標準膜厚 (μm)
T	添接面	前処理	一次素地調整	原板ブラスト			-	
			プライマー	無機ジンクリッチプライマー	200	スプレー	～6ヶ月	(15)
		工場塗装	二次素地調整	製品ブラスト	-	-	4時間以内	-
			第１層	無機ジンクリッチペイント	700	スプレー		75

特殊部（伸縮装置・排水桝内面）の塗装系

塗装系	適 用	工 程		塗 料 名	標準使用量 (g/㎡)	塗装方法	塗装間隔	標準膜厚 (μm)
D-3	特殊部	前処理	一次素地調整	原板ブラスト	-	-	-	-
			プライマー	無機ジンクリッチプライマー	200	スプレー	2日～6ヶ月	(15)
		工場塗装	二次素地調整	動力工具	-	-	-	-
			第１層	タールエポキシ樹脂塗料	360	スプレー	１日～10日	120
			第２層	タールエポキシ樹脂塗料	360	スプレー		120

塗り替えが困難な部位の塗装系

塗装系	適 用	工 程		塗 料 名	標準使用量 (g/㎡)	塗装方法	塗装間隔	標準膜厚 (μm)
C-5	将来塗り替えが困難な部位 一般部C-4塗装系の場合	前処理	一次素地調整	原板ブラスト	-	-	-	-
			プライマー	無機ジンクリッチプライマー	200	スプレー	～6ヶ月	(15)
		工場塗装	二次素地調整	製品ブラスト	-	-	4時間以内	-
			下塗り	無機ジンクリッチペイント	700	スプレー	2日～10日	75
			ミストコート	ミストコート	160	スプレー	1日～10日	-
			下塗り	エポキシ樹脂塗料下塗り	300	スプレー	1日～10日	60
			下塗り	エポキシ樹脂塗料下塗り	300	スプレー	1日～10日	60
			下塗り	エポキシ樹脂塗料下塗り	300	スプレー	1日～10日	60
			中塗り	フッ素樹脂塗料中塗り	170	スプレー	1日～10日	30
			上塗り	フッ素樹脂塗料上塗り	140	スプレー		25

現場溶接塗装系

塗装系	適 用	工 程		塗 料 名	標準使用量 (g/㎡)	塗装方法	塗装間隔	標準膜厚 (μm)
F-4		現場溶接	素地調査	動力工具	-	-	-	-
			下塗り	変性エポキシ樹脂塗料下塗り	240	はけ	1日～10日	60
			下塗り	変性エポキシ樹脂塗料下塗り	240	はけ	1日～10日	60
			下塗り	変性エポキシ樹脂塗料下塗り	240	はけ	1日～10日	60
			下塗り	変性エポキシ樹脂塗料下塗り	240	はけ	1日～10日	60
			中塗り	フッ素樹脂塗料中塗り	140	はけ	1日～10日	30
			上塗り	フッ素樹脂塗料上塗り	120	はけ		25

工事名	広島高速５号線温品ＪＣＴ鋼上部工事（２工区）			
図面番号	23 / 190	縮 尺	1/200	
図 名	Cランプ第2橋 製作キャンバー図(その1)	番号	-	
路線名	広島高速5号線			
広島高速道路公社				

Cランプ第2橋　製作キャンバー図(その1)　S=1:200

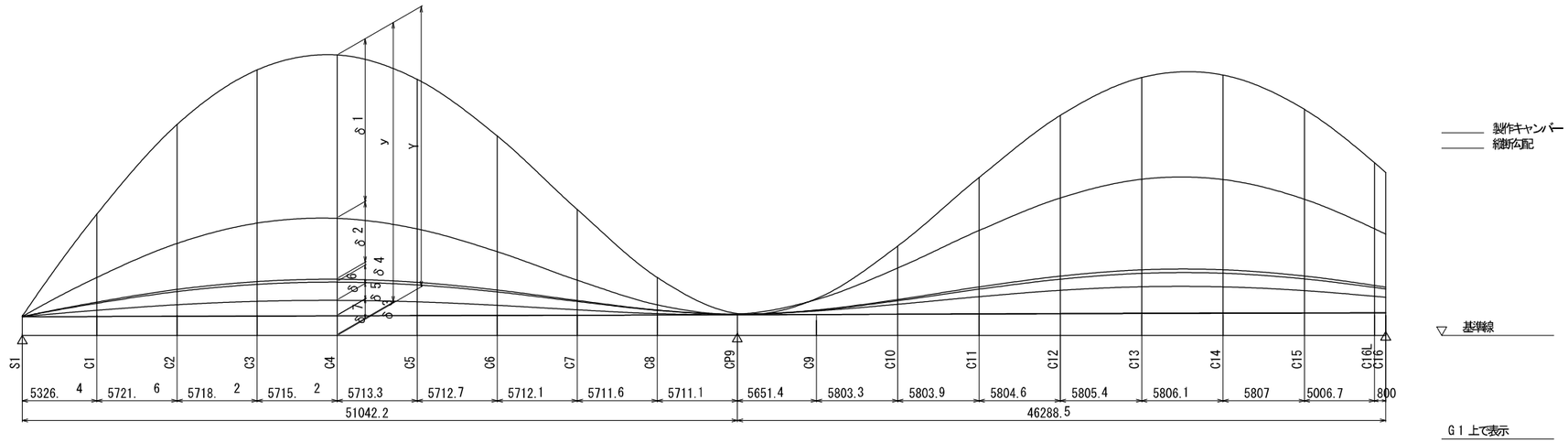

キャンバー表

(単位 mm)

		S1	C1	C2	C3	C4	C5	C6	C7	C8	CP9	C9	C10	C11	C12	C13	C14	C15	C16L	C16
G1	δ1	0	23	43	55	58	53	41	25	10	0	0	7	17	28	34	36	31	23	21
	δ2	0	9	17	21	22	19	14	7	2	0	4	11	19	27	31	31	27	20	19
	δ3	0	0	1	1	1	1	1	0	0	0	0	0	1	1	1	1	1	1	1
	δ4	0	3	5	6	7	6	5	3	1	0	0	1	3	4	5	5	4	3	3
	δ5	0	2	4	5	6	5	4	2	1	0	1	3	6	8	9	9	8	6	5
	δ6	0	0	0	0	0	0	0	0	0	0	0	0	0	0	0	0	0	0	0
	δ7	0	3	5	7	7	6	5	3	1	0	0	0	0	0	0	0	0	0	0
	δD	1	40	74	95	100	90	69	41	15	1	5	22	46	68	81	83	71	53	49
	y	0	12	26	41	57	73	90	106	123	139	156	173	190	206	222	237	252	265	268
	Y	1	52	100	135	156	163	158	147	138	140	161	195	236	274	303	320	323	317	317
G3	δ1	0	23	42	54	57	52	40	25	10	0	0	7	18	28	35	36	31	23	21
	δ2	0	9	16	21	21	19	13	7	2	0	4	11	20	27	31	31	27	20	19
	δ3	0	0	1	1	1	1	1	0	0	0	0	0	1	1	1	1	1	1	1
	δ4	0	3	5	6	7	6	5	3	1	0	0	1	3	4	5	5	4	3	3
	δ5	0	2	4	5	5	5	4	2	1	0	1	3	6	8	9	9	8	6	5
	δ6	0	0	0	0	0	0	0	0	0	0	0	0	0	0	0	0	0	0	0
	δ7	0	3	5	7	7	6	5	3	1	0	0	0	0	0	0	0	0	0	0
	δD	1	40	74	94	99	90	68	40	15	1	5	23	47	68	82	83	71	53	49
	y	0	17	35	54	72	90	108	127	145	163	181	199	217	235	253	271	289	305	308
	Y	1	57	109	148	171	180	177	167	160	164	186	222	264	304	335	354	360	357	357

記号説明

δ1　：床版+ ハンチ
δ2　：鋼重+ 検査路
δ3　：型枠荷重+ 埋設+ 型枠荷重(控除
δ4　：舗装+ 吸音板
δ5　：壁高欄+ 遮音壁
δ6　：照明荷重
δ7　：クリープ+ 乾燥収縮
δD　：死荷重合計
y　：縦断勾配
Y　：製作キャンバー

工事名	広島高速５号線温品ＪＣＴ鋼上部工事（２工区）				
図面番号	24 / 190	縮 尺	1/200		
図 名	Cランプ第2橋 製作キャンバー図(その2)	番号	-		
路線名	広島高速5号線				
広島高速道路公社					

Cランプ第2橋　製作キャンバー図(その2)　S=1:200

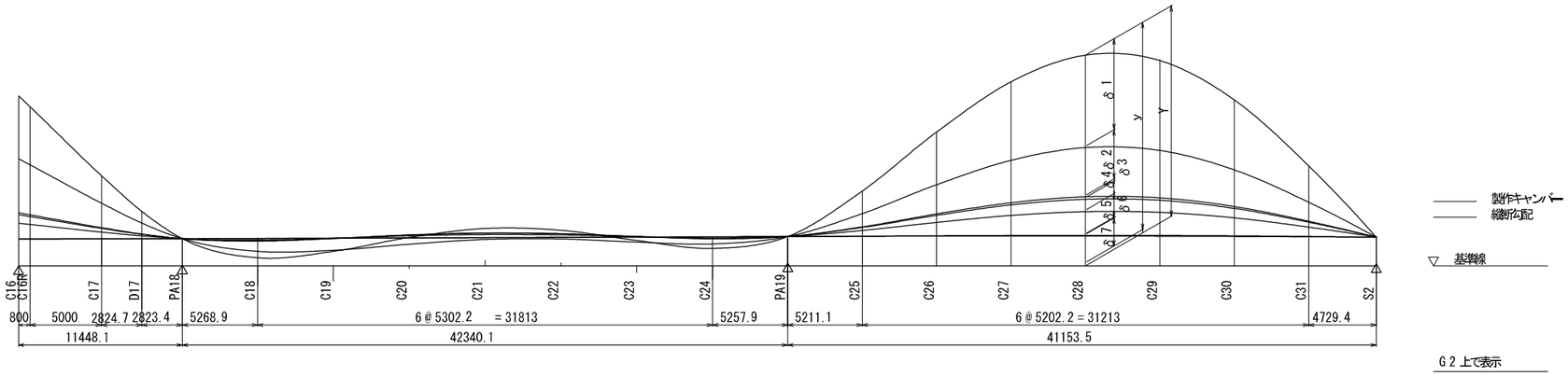

キャンバー表　(単位 mm)

		C16	C16R	C17	D17	PA18	C18	C19	C20	C21	C22	C23	C24	PA19	C25	C26	C27	C28	C29	C30	C31	S2
G2	δ1	21	20	9	4	0	-3	-1	1	3	2	0	-2	0	8	18	27	32	31	24	13	0
	δ2	19	17	8	4	0	-4	-5	-4	-3	-3	-2	-2	0	5	10	15	17	17	13	7	0
	δ3	1	1	0	0	0	0	0	0	0	0	0	0	0	0	0	1	1	1	1	0	0
	δ4	3	3	1	1	0	0	0	0	0	0	0	0	0	1	2	4	4	4	3	2	0
	δ5	5	5	2	1	0	-1	0	0	1	0	0	-1	0	2	5	7	8	8	6	3	0
	δ6	0	0	0	0	0	0	0	0	0	0	0	0	0	0	0	0	0	0	0	0	0
	δ7	0	0	0	0	0	0	1	1	1	1	0	-1	0	2	5	8	10	10	8	5	0
	δD	49	45	22	10	0	-7	-6	-1	1	0	-3	-6	0	18	41	62	73	71	56	30	0
	y	0	3	21	31	41	60	79	98	117	136	155	174	193	210	221	226	223	213	197	174	147
	Y	49	48	43	41	41	53	73	97	118	136	152	169	193	228	263	287	296	285	253	204	147

記号説明
δ1　：床版+ ハンチ
δ2　：鋼重
δ3　：型枠荷重+ 埋設+ 型枠荷重(控除)
δ4　：舗装+ 吸音板
δ5　：地覆+欄+ 遮音壁
δ6　：照明荷重
δ7　：クリープ+ 乾燥収縮
δD　：死荷重合計
y　：縦断勾配
Y　：製作キャンバー

工事名	広島高速５号線温品ＪＣＴ鋼上部工事（２工区）			
図面番号	25 / 190	縮 尺	1/40	
図 名	Cランプ第2橋 主桁G1(その1)	番号	-	
路線名	広島高速5号線			
広島高速道路公社				

Cランプ第2橋　主桁G1(その1)　S=1:40

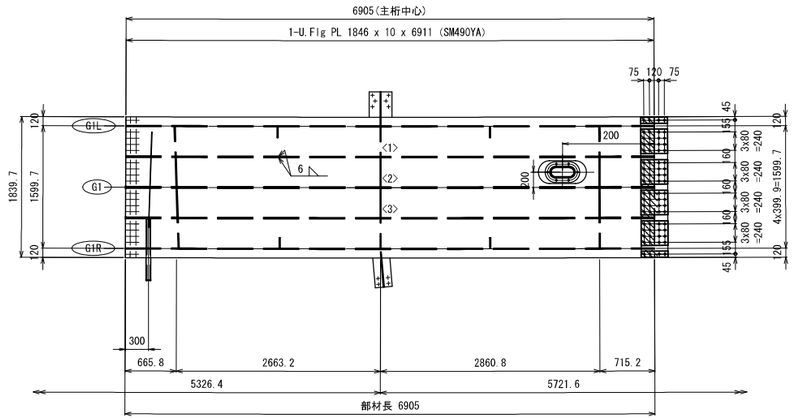

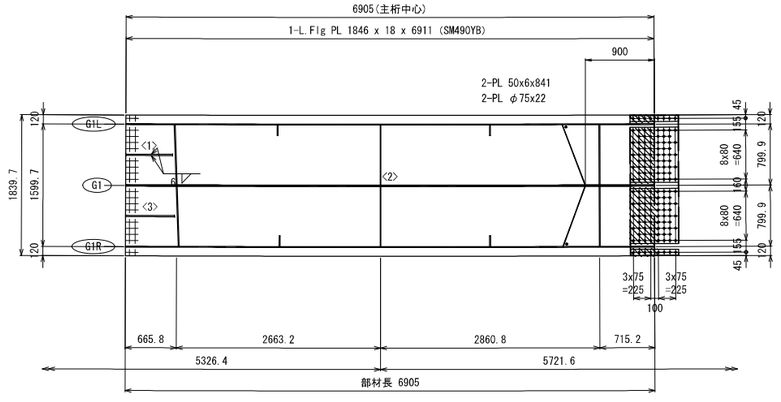

上縦リブ継手部 J2
（使用箇所：3ヶ所）

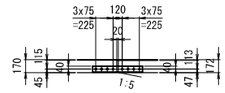

2-Spl PL 80 x 17 x 650 (SM490YB)
8-TCB M22 x 85 (S10T)

<1>1-Rib PL 160 x 16 x 6903 (SM490YA)
<2>1-Rib PL 160 x 16 x 6905 (SM490YA)
<3>1-Rib PL 160 x 16 x 6908 (SM490YA)
1-Spl PL 80 x 9 x 350 (SM490YA)
4-Spl PL 320 x 9 x 350 (SM490YA)
1-Spl PL 80 x 9 x 350 (SM490YA)
1-Spl PL 1830 x 10 x 350 (SM490YA)
2-Fill PL 80 x 2.3 x 175 (SS400)
4-Fill PL 320 x 2.3 x 175 (SS400)
4-TCB M22 x 70 (S10T)
64-TCB M22 x 70 (S10T)
4-TCB M22 x 70 (S10T)

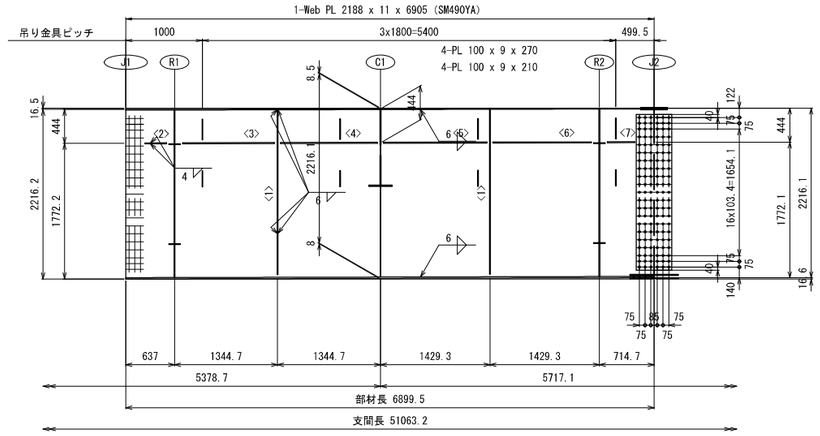

<1>2-V.Stiff PL 140 x 11 x 2153
<2>1-H.Stiff PL 140 x 11 x 280
<3>1-H.Stiff PL 140 x 11 x 1199
<4>1-H.Stiff PL 140 x 11 x 1265
<5>1-H.Stiff PL 140 x 11 x 1349
<6>1-H.Stiff PL 140 x 11 x 1284
<7>1-H.Stiff PL 140 x 11 x 357
1-Spl PL 2034 x 9 x 465 (SM490YA)
1-Spl PL 2034 x 9 x 465 (SM490YA)
126-TCB M22 x 65 (S10T)

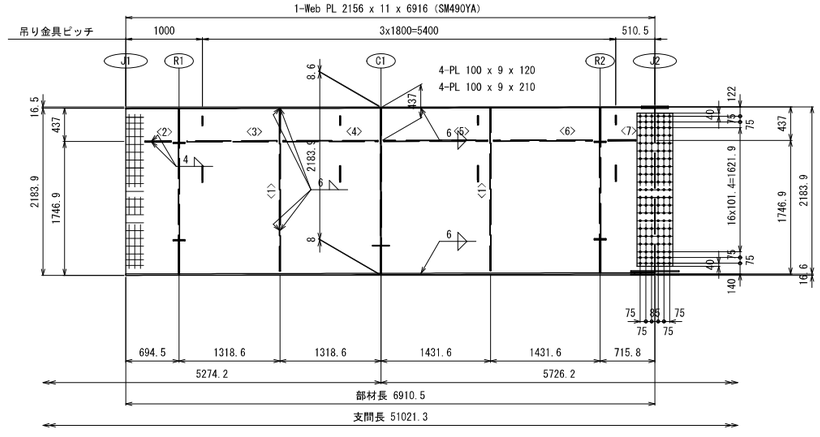

<1>2-V.Stiff PL 140 x 11 x 2124
<2>1-H.Stiff PL 140 x 11 x 337
<3>1-H.Stiff PL 140 x 11 x 1173
<4>1-H.Stiff PL 140 x 11 x 1239
<5>1-H.Stiff PL 140 x 11 x 1352
<6>1-H.Stiff PL 140 x 11 x 1286
<7>1-H.Stiff PL 140 x 11 x 358
1-Spl PL 2002 x 9 x 465 (SM490YA)
1-Spl PL 2002 x 9 x 465 (SM490YA)
126-TCB M22 x 65 (S10T)

下縦リブ継手部 J2
（使用箇所：1ヶ所）

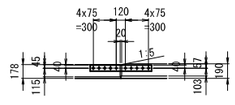

2-Spl PL 80 x 21 x 800 (SM490YB)
10-TCB M22 x 95 (S10T)

配置図

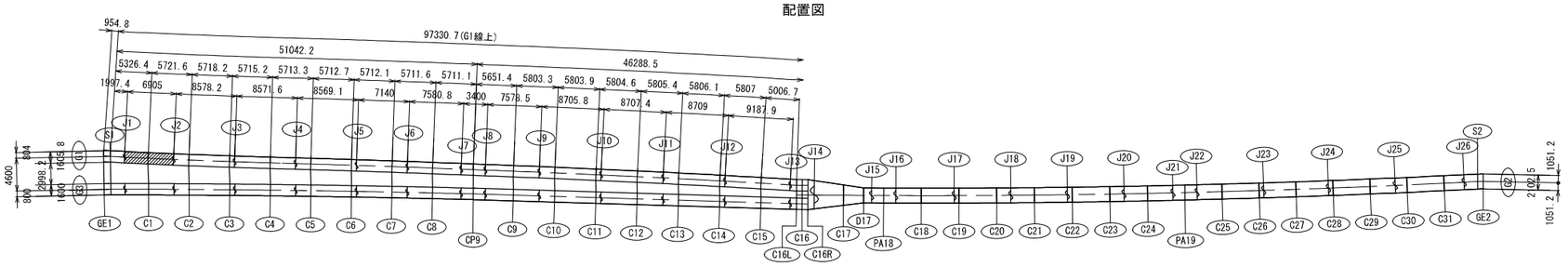

注記
1. 特記なき材質は全てSM400Aとする。
2. 特記なきスカーラップは全て35Rとする。
3. ✦ 印は、高力ボルト TCB M22(S10T)を示す。

工事名	広島高速５号線温品ＪＣＴ鋼上部工事（２工区）			
図面番号	26 / 190	縮 尺	1/40	
図 名	Cランプ第2橋 主桁G1(その2)	番号	-	
路線名	広島高速5号線			
広島高速道路公社				

Cランプ第2橋　主桁G1(その2)　S=1:40

上縦リブ継手部 J3
（使用箇所：3ヶ所）

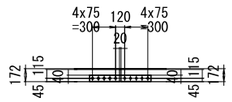

2-Spl PL 80 x 17 x 800 (SM490YB)
10-TCB M22 x 85 (S10T)

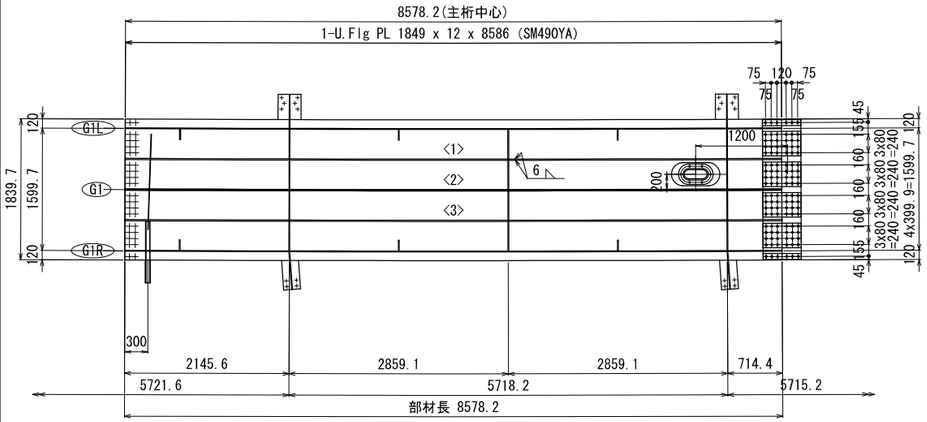

<1>1-Rib PL 160 x 16 x 8575 (SM490YA)
<2>1-Rib PL 160 x 16 x 8579 (SM490YA)
<3>1-Rib PL 160 x 16 x 8582 (SM490YA)
1-Spl PL 80 x 9 x 500 (SM490YA)
4-Spl PL 320 x 9 x 500 (SM490YA)
1-Spl PL 80 x 9 x 500 (SM490YA)
1-Spl PL 1830 x 10 x 500 (SM490YA)
6-TCB M22 x 70 (S10T)
96-TCB M22 x 70 (S10T)
6-TCB M22 x 70 (S10T)

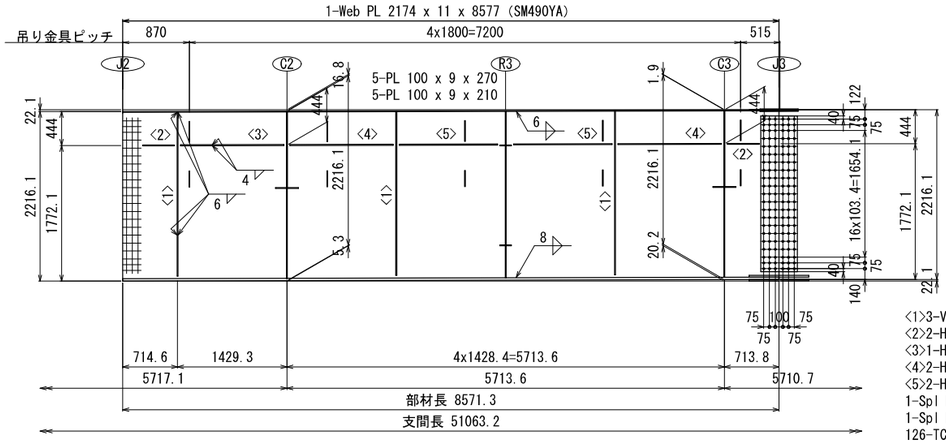

<1>3-V.Stiff PL 140 x 11 x 2139
<2>2-H.Stiff PL 140 x 11 x 414
<3>1-H.Stiff PL 140 x 11 x 1349
<4>2-H.Stiff PL 140 x 11 x 1348
<5>2-H.Stiff PL 140 x 11 x 1283
1-Spl PL 2034 x 9 x 480 (SM490YA)
1-Spl PL 2034 x 9 x 480 (SM490YA)
126-TCB M22 x 65 (S10T)

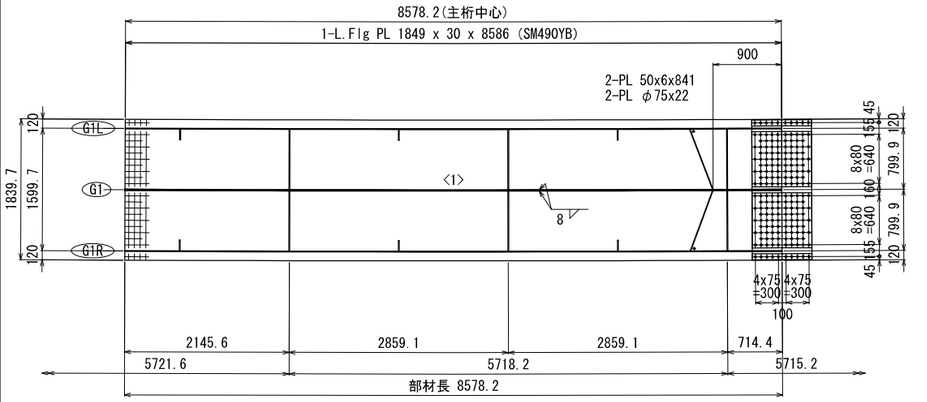

<1>1-Rib PL 160 x 16 x 8579 (SM490YA)
1-Spl PL 1830 x 20 x 780 (SM490YB)
1-Spl PL 80 x 24 x 780 (SM490YB)
2-Spl PL 720 x 24 x 780 (SM490YB)
1-Spl PL 80 x 24 x 780 (SM490YB)
10-TCB M22 x 110 (S10T)
10-TCB M22 x 110 (S10T)
164-TCB M22 x 110 (S10T)

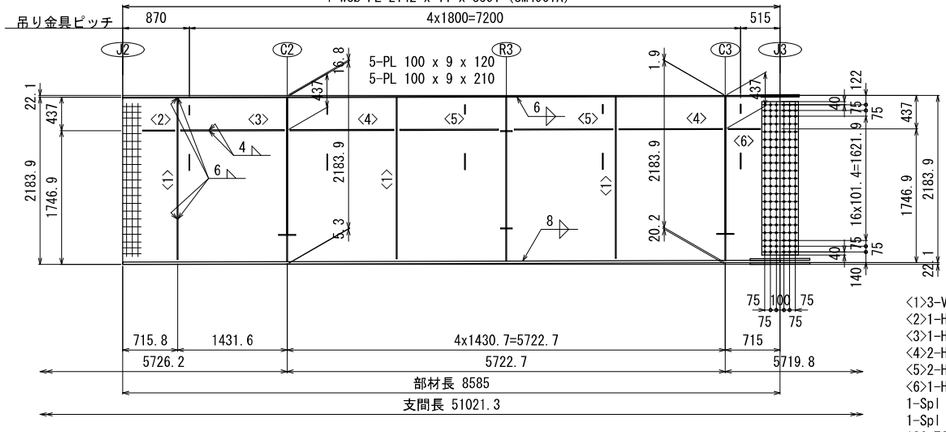

<1>3-V.Stiff PL 140 x 11 x 2110
<2>1-H.Stiff PL 140 x 11 x 415
<3>1-H.Stiff PL 140 x 11 x 1352
<4>2-H.Stiff PL 140 x 11 x 1351
<5>2-H.Stiff PL 140 x 11 x 1285
<6>1-H.Stiff PL 140 x 11 x 416
1-Spl PL 2002 x 9 x 480 (SM490YA)
1-Spl PL 2002 x 9 x 480 (SM490YA)
126-TCB M22 x 65 (S10T)

下縦リブ継手部 J3
（使用箇所：1ヶ所）

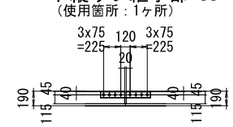

2-Spl PL 80 x 21 x 650 (SM490YB)
8-TCB M22 x 95 (S10T)

配置図

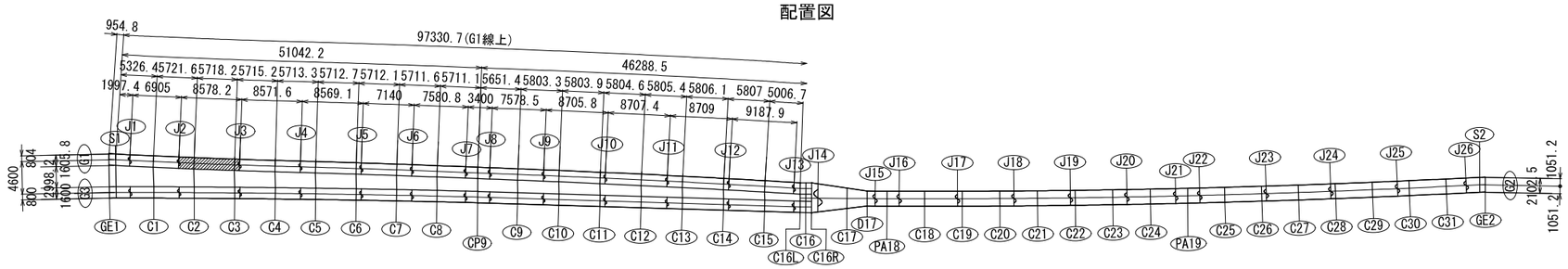

注記
1. 特記なき材質は全てSM400Aとする。
2. 特記なきスカーラップは全て35Rとする。
3. ✦印は、高力ボルト TCB M22(S10T)を示す。

Cランプ第2橋　主桁G1(その3)　S=1:40

工事名	広島高速５号線温品ＪＣＴ鋼上部工事（２工区）			
図面番号	27 / 190	縮 尺	1/40	
図 名	Cランプ第2橋 主桁G1(その3)	番号	-	
路線名	広島高速5号線			
広島高速道路公社				

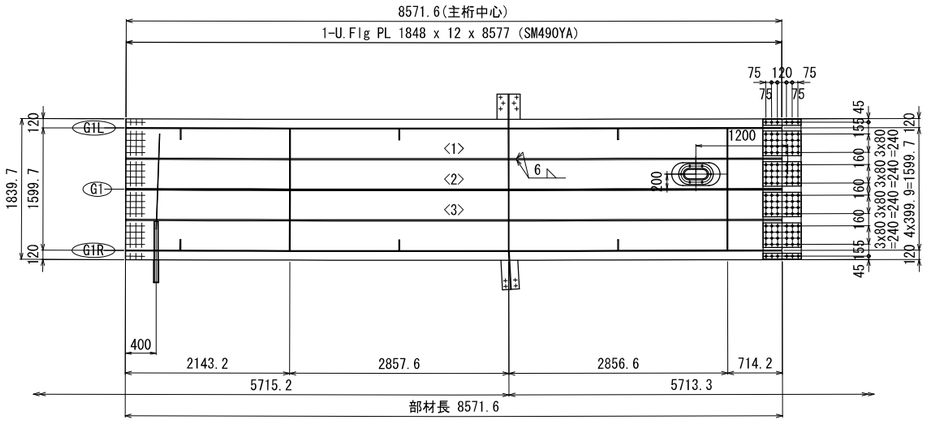

<1>1-Rib PL 160 x 16 x 8570 (SM490YA)
<2>1-Rib PL 160 x 16 x 8572 (SM490YA)
<3>1-Rib PL 160 x 16 x 8574 (SM490YA)
1-Spl PL 80 x 9 x 500 (SM490YA)
4-Spl PL 320 x 9 x 500 (SM490YA)
1-Spl PL 80 x 9 x 500 (SM490YA)
1-Spl PL 1830 x 10 x 500 (SM490YA)
6-TCB M22 x 70 (S10T)
96-TCB M22 x 70 (S10T)
6-TCB M22 x 70 (S10T)

上縦リブ継手部 J4
（使用箇所：3ヶ所）

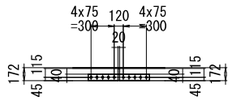

2-Spl PL 80 x 17 x 800 (SM490YB)
10-TCB M22 x 85 (S10T)

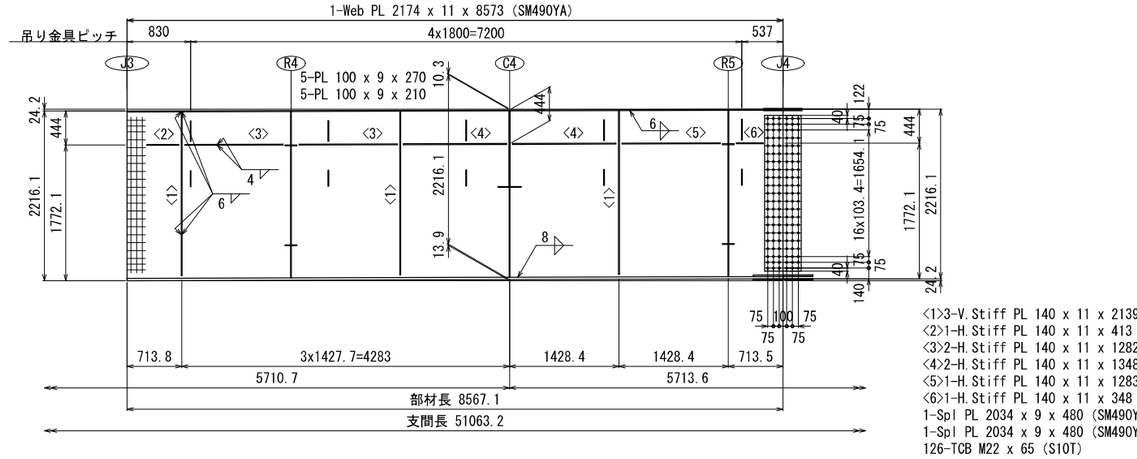

<1>3-V.Stiff PL 140 x 11 x 2139
<2>1-H.Stiff PL 140 x 11 x 413
<3>2-H.Stiff PL 140 x 11 x 1282
<4>2-H.Stiff PL 140 x 11 x 1348
<5>1-H.Stiff PL 140 x 11 x 1283
<6>1-H.Stiff PL 140 x 11 x 348
1-Spl PL 2034 x 9 x 480 (SM490YA)
1-Spl PL 2034 x 9 x 480 (SM490YA)
126-TCB M22 x 65 (S10T)

<1>1-Rib PL 160 x 16 x 8572 (SM490YA)
1-Spl PL 1830 x 17 x 780 (SM490YB)
1-Spl PL 80 x 20 x 780 (SM490YB)
2-Spl PL 720 x 20 x 780 (SM490YB)
1-Spl PL 80 x 20 x 780 (SM490YB)
2-Fill PL 80 x 2.3 x 390 (SS400)
2-Fill PL 720 x 2.3 x 390 (SS400)
10-TCB M22 x 105 (S10T)
10-TCB M22 x 105 (S10T)
164-TCB M22 x 105 (S10T)

下縦リブ継手部 J4
（使用箇所：1ヶ所）

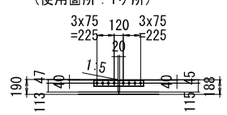

2-Spl PL 80 x 21 x 650 (SM490YB)
8-TCB M22 x 95 (S10T)

<1>3-V.Stiff PL 140 x 11 x 2110
<2>1-H.Stiff PL 140 x 11 x 415
<3>2-H.Stiff PL 140 x 11 x 1285
<4>1-H.Stiff PL 140 x 11 x 1350
<5>1-H.Stiff PL 140 x 11 x 1348
<6>1-H.Stiff PL 140 x 11 x 1283
<7>1-H.Stiff PL 140 x 11 x 350
1-Spl PL 2002 x 9 x 480 (SM490YA)
1-Spl PL 2002 x 9 x 480 (SM490YA)
126-TCB M22 x 65 (S10T)

配置図

注記
1. 特記なき材質は全てSM400Aとする。
2. 特記なきスカーラップは全て35Rとする。
3. ✦印は、高力ボルト TCB M22(S10T)を示す。

Cランプ第2橋　主桁G1(その4)　S=1:40

工事名	広島高速５号線温品ＪＣＴ鋼上部工事（２工区）			
図面番号	28 / 190	縮尺	1/40	
図名	Cランプ第2橋 主桁G1(その4)	番号	-	
路線名	広島高速5号線			
広島高速道路公社				

上縦リブ継手部 J5
（使用箇所：3ヶ所）

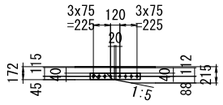

2-Spl PL 80 x 17 x 650 (SM490YB)
2-Fill PL 80 x 2.3 x 315 (SS400)
8-TCB M22 x 90 (S10T)

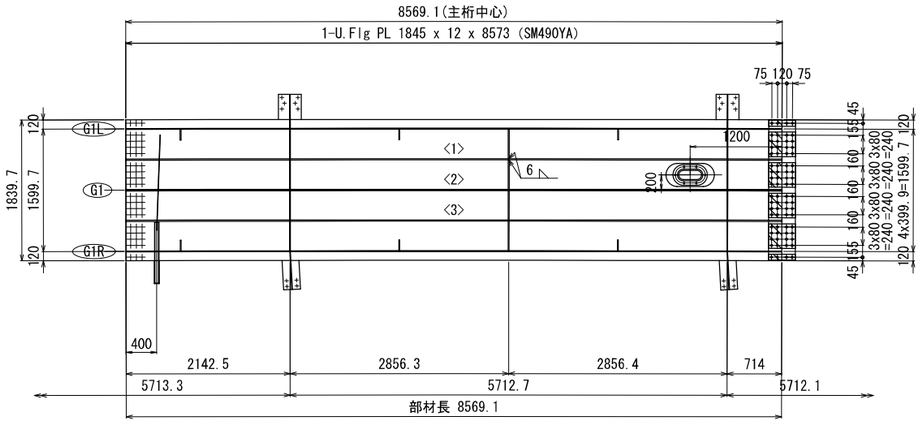

<1>1-Rib PL 160 x 16 x 8572 (SM490YA)
<2>1-Rib PL 160 x 16 x 8570 (SM490YA)
<3>1-Rib PL 160 x 16 x 8568 (SM490YA)
1-Spl PL 80 x 9 x 350 (SM490YA)
4-Spl PL 320 x 9 x 350 (SM490YA)
1-Spl PL 80 x 9 x 350 (SM490YA)
1-Spl PL 1830 x 10 x 350 (SM490YA)
2-Fill PL 80 x 3.2 x 175 (SS400)
4-Fill PL 320 x 3.2 x 175 (SS400)
4-TCB M22 x 70 (S10T)
64-TCB M22 x 70 (S10T)
4-TCB M22 x 70 (S10T)

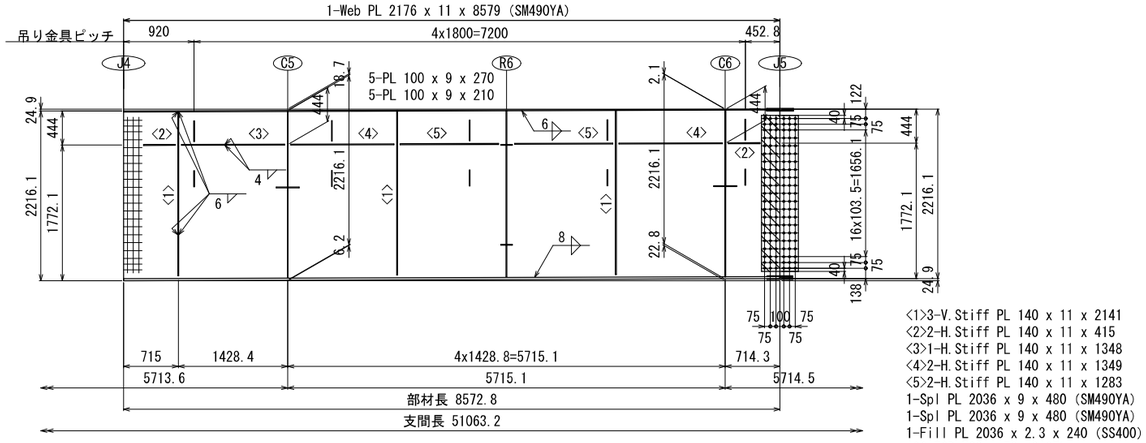

<1>3-V.Stiff PL 140 x 11 x 2141
<2>2-H.Stiff PL 140 x 11 x 415
<3>1-H.Stiff PL 140 x 11 x 1348
<4>2-H.Stiff PL 140 x 11 x 1349
<5>2-H.Stiff PL 140 x 11 x 1283
1-Spl PL 2036 x 9 x 480 (SM490YA)
1-Spl PL 2036 x 9 x 480 (SM490YA)
1-Fill PL 2036 x 2.3 x 240 (SS400)
126-TCB M22 x 70 (S10T)

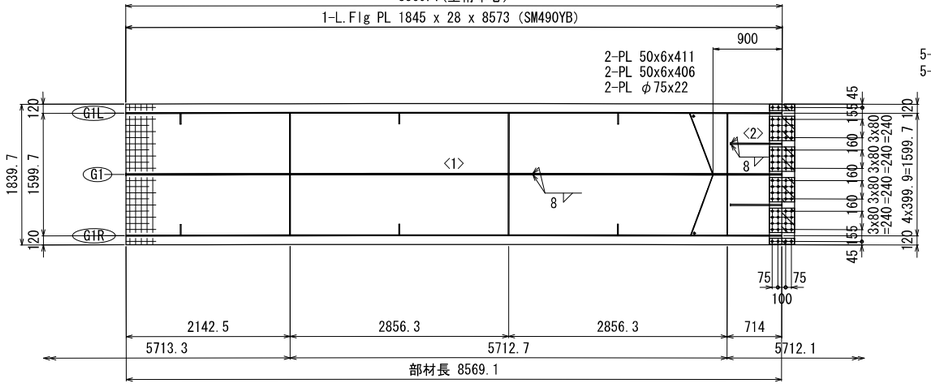

5-PL 100 x 9 x 120
5-PL 100 x 9 x 210

<1>1-Rib PL 160 x 16 x 8570 (SM490YA)
<2>2-Rib PL 160 x 16 x 675 (SM490YA)
1-Spl PL 1830 x 9 x 330 (SM490YA)
1-Spl PL 80 x 10 x 330 (SM490YA)
4-Spl PL 320 x 10 x 330 (SM490YA)
1-Spl PL 80 x 10 x 330 (SM490YA)
2-Fill PL 80 x 14 x 165 (SS400)
4-Fill PL 320 x 14 x 165 (SS400)
4-TCB M22 x 85 (S10T)
4-TCB M22 x 85 (S10T)
64-TCB M22 x 85 (S10T)

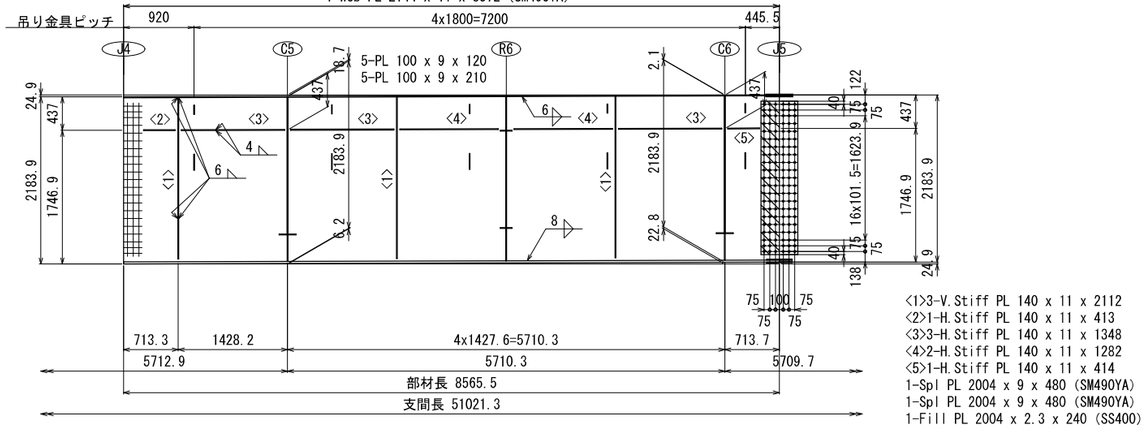

<1>3-V.Stiff PL 140 x 11 x 2112
<2>1-H.Stiff PL 140 x 11 x 413
<3>3-H.Stiff PL 140 x 11 x 1348
<4>2-H.Stiff PL 140 x 11 x 1282
<5>1-H.Stiff PL 140 x 11 x 414
1-Spl PL 2004 x 9 x 480 (SM490YA)
1-Spl PL 2004 x 9 x 480 (SM490YA)
1-Fill PL 2004 x 2.3 x 240 (SS400)
126-TCB M22 x 70 (S10T)

下縦リブ継手部 J5
（使用箇所：3ヶ所）

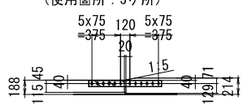

2-Spl PL 80 x 33 x 950 (SM490YB)
2-Fill PL 80 x 2.3 x 465 (SS400)
12-TCB M22 x 125 (S10T)

配置図

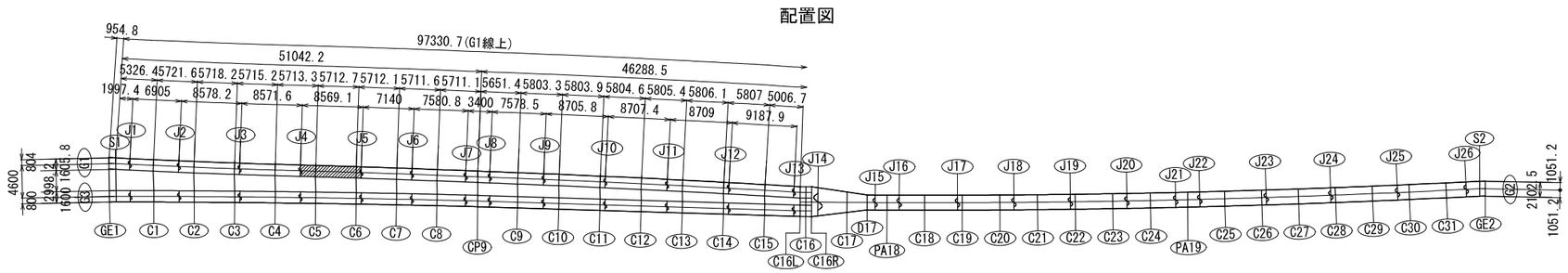

注記
1. 特記なき材質は全てSM400Aとする。
2. 特記なきスカーラップは全て35Rとする。
3. ✦印は、高力ボルト TCB M22(S10T)を示す。

工事名	広島高速５号線温品ＪＣＴ鋼上部工事（２工区）			
図面番号	29 / 190	縮 尺	1/40	
図 名	Cランプ第2橋 主桁G1(その5)	番号	-	
路線名	広島高速5号線			
広島高速道路公社				

Cランプ第2橋　主桁G1(その5)　S=1:40

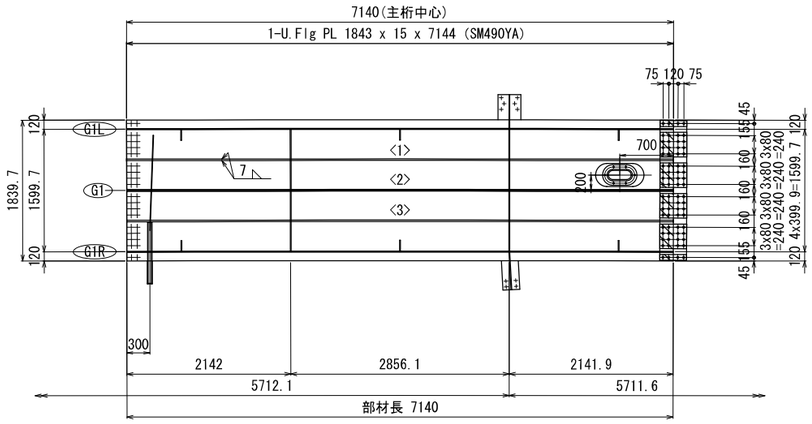

<1>1-Rib PL 200 x 20 x 7142 (SM490YB)
<2>1-Rib PL 200 x 20 x 7141 (SM490YB)
<3>1-Rib PL 200 x 20 x 7139 (SM490YB)
1-Spl PL 80 x 10 x 350 (SM490YA)
4-Spl PL 320 x 10 x 350 (SM490YA)
1-Spl PL 80 x 10 x 350 (SM490YA)
1-Spl PL 1830 x 10 x 350 (SM490YA)
2-Fill PL 80 x 15 x 175 (SS400)
4-Fill PL 320 x 15 x 175 (SS400)
4-TCB M22 x 85 (S10T)
64-TCB M22 x 85 (S10T)
4-TCB M22 x 85 (S10T)

上縦リブ継手部 J6
（使用箇所：3ヶ所）

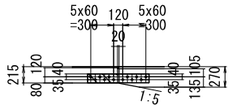

2-Spl PL 115 x 20 x 800 (SM490YB)
2-Fill PL 115 x 2.3 x 390 (SS400)
12-TCB M22 x 100 (S10T)

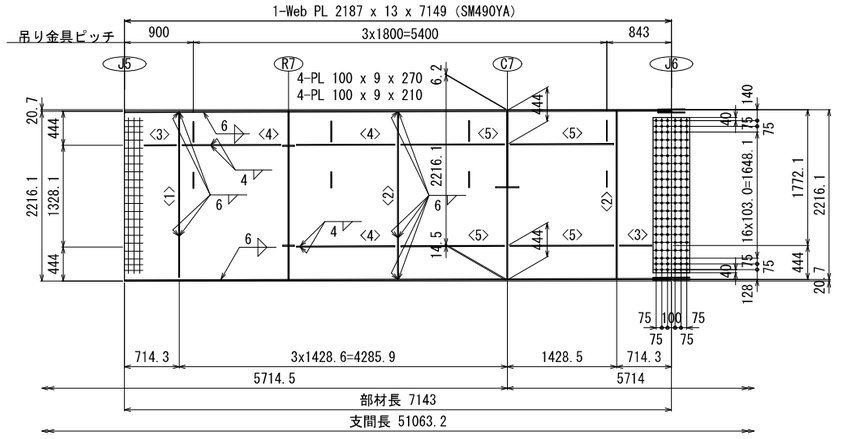

<1>1-V.Stiff PL 140 x 11 x 2152
<2>2-V.Stiff PL 140 x 11 x 2187
<3>2-H.Stiff PL 140 x 11 x 414
<4>3-H.Stiff PL 140 x 11 x 1283
<5>4-H.Stiff PL 140 x 11 x 1349
1-Spl PL 2028 x 9 x 480 (SM490YA)
1-Spl PL 2028 x 9 x 480 (SM490YA)
126-TCB M22 x 70 (S10T)

<1>1-Rib PL 200 x 20 x 7142 (SM490YB)
<2>1-Rib PL 200 x 20 x 7141 (SM490YB)
<3>1-Rib PL 200 x 20 x 7139 (SM490YB)
1-Spl PL 1830 x 9 x 480 (SM490YA)
1-Spl PL 80 x 10 x 480 (SM490YA)
4-Spl PL 320 x 10 x 480 (SM490YA)
1-Spl PL 80 x 10 x 480 (SM490YA)
2-Fill PL 80 x 4.5 x 240 (SS400)
4-Fill PL 320 x 4.5 x 240 (SS400)
6-TCB M22 x 75 (S10T)
6-TCB M22 x 75 (S10T)
96-TCB M22 x 75 (S10T)

下縦リブ継手部 J6
（使用箇所：3ヶ所）

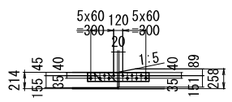

2-Spl PL 115 x 18 x 800 (SM490YB)
2-Fill PL 115 x 2.3 x 390 (SS400)
12-TCB M22 x 95 (S10T)

<1>1-V.Stiff PL 140 x 11 x 2123
<2>2-V.Stiff PL 140 x 11 x 2158
<3>2-H.Stiff PL 140 x 11 x 413
<4>3-H.Stiff PL 140 x 11 x 1282
<5>4-H.Stiff PL 140 x 11 x 1347
1-Spl PL 1996 x 9 x 480 (SM490YA)
1-Spl PL 1996 x 9 x 480 (SM490YA)
126-TCB M22 x 70 (S10T)

配置図

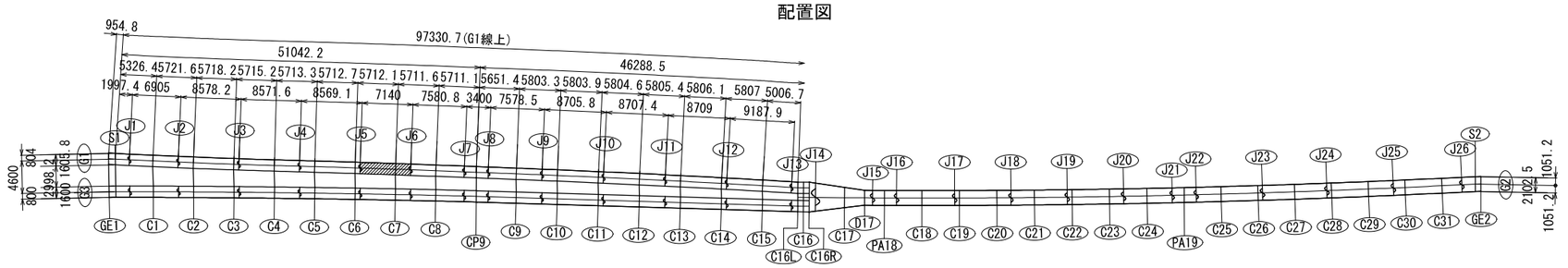

注記
1. 特記なき材質は全てSM400Aとする。
2. 特記なきスカーラップは全て35Rとする。
3. ＋印は、高力ボルト TCB M22(S10T)を示す。

工事名	広島高速５号線温品ＪＣＴ鋼上部工事（２工区）			
図面番号	30 / 190	縮 尺	1/40	
図 名	Cランプ第2橋 主桁G1(その6)	番号	-	
路線名	広島高速5号線			
広島高速道路公社				

Cランプ第2橋　主桁G1(その6)　S=1:40

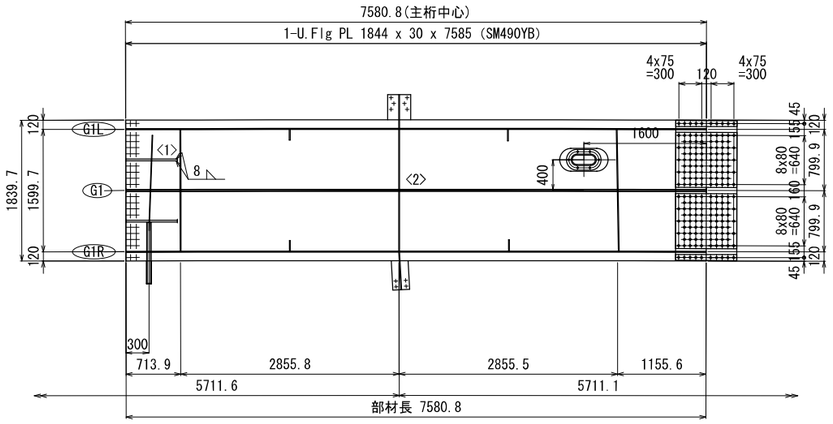

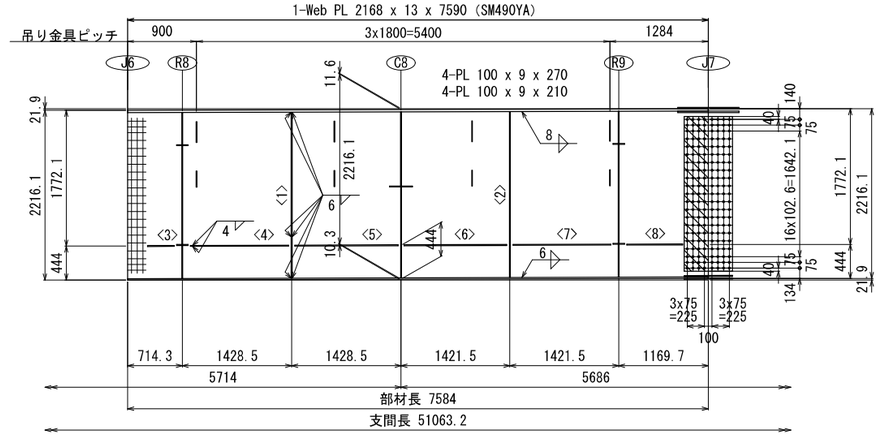

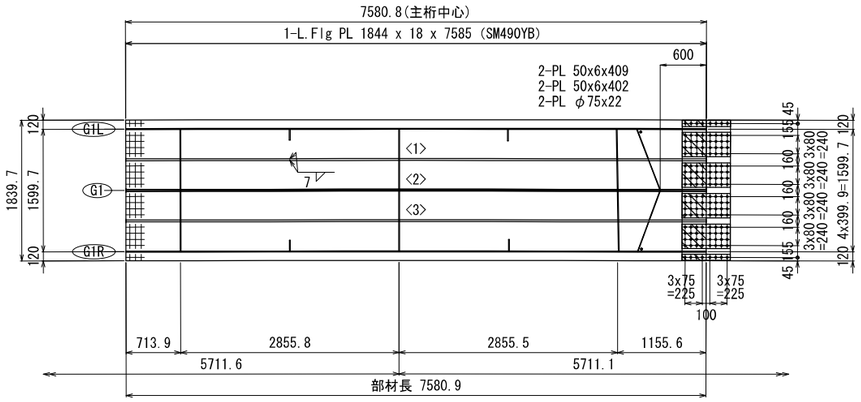

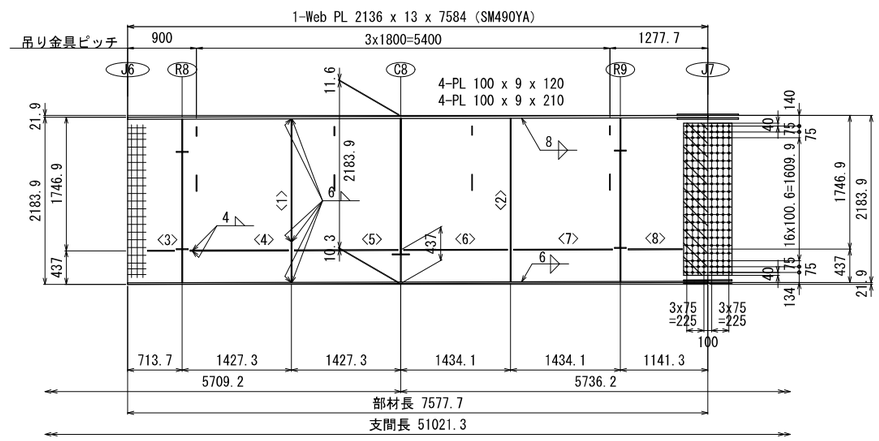

上縦リブ継手部 J7
（使用箇所：1ヶ所）

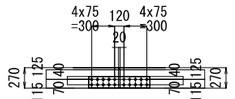

下縦リブ継手部 J7
（使用箇所：3ヶ所）

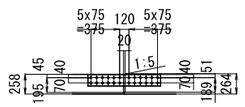

配置図

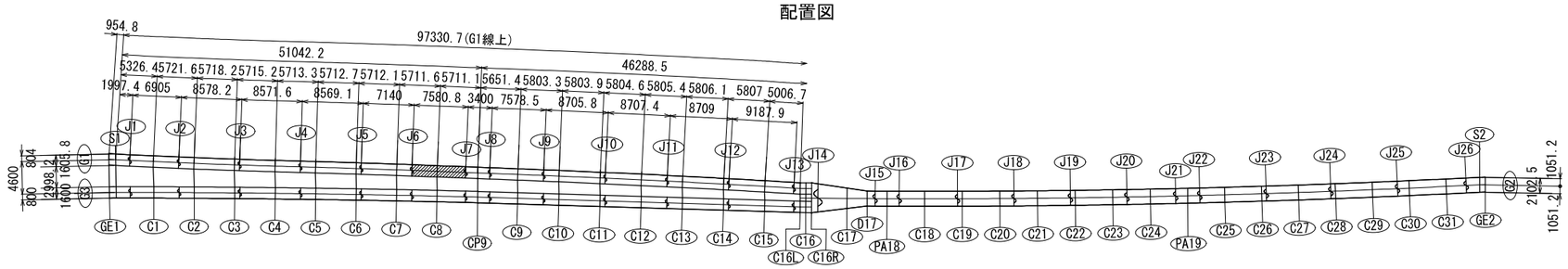

注記
1. 特記なき材質は全てSM400Aとする。
2. 特記なきスカーラップは全て35Rとする。
3. ✦印は、高力ボルト TCB M22(S10T)を示す。

工事名	広島高速５号線温品ＪＣＴ鋼上部工事（２工区）			
図面番号	31 / 190	縮 尺	1/40	
図 名	Cランプ第2橋 主桁G1(その7)	番号	-	
路線名	広島高速5号線			
広島高速道路公社				

Cランプ第2橋　主桁G1(その7)　S=1:40

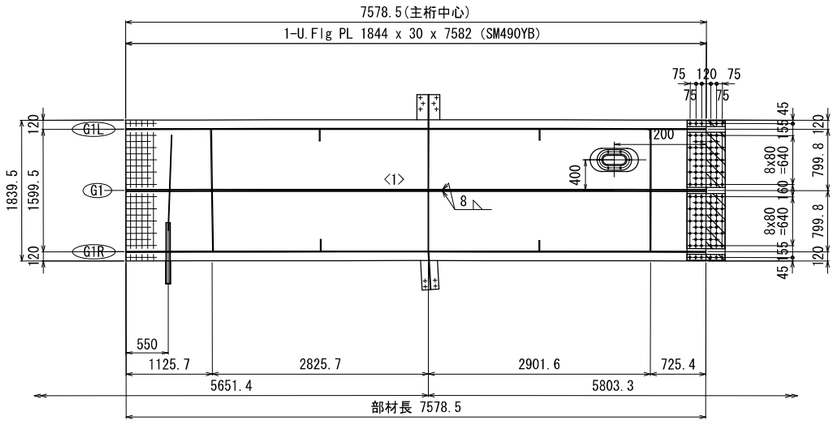

<1>1-Rib PL 240 x 24 x 7579 (SM490YB)
1-Spl PL 80 x 11 x 500 (SM490YA)
2-Spl PL 720 x 11 x 500 (SM490YA)
1-Spl PL 80 x 11 x 500 (SM490YA)
1-Spl PL 1830 x 10 x 500 (SM490YA)
2-Fill PL 80 x 15 x 250 (SS400)
2-Fill PL 720 x 15 x 250 (SS400)
6-TCB M22 x 90 (S10T)
92-TCB M22 x 90 (S10T)
6-TCB M22 x 90 (S10T)

上縦リブ継手部 J9
（使用箇所：1ヶ所）

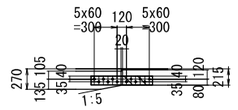

2-Spl PL 115 x 20 x 800 (SM490YB)
2-Fill PL 115 x 2.3 x 390 (SS400)
12-TCB M22 x 100 (S10T)

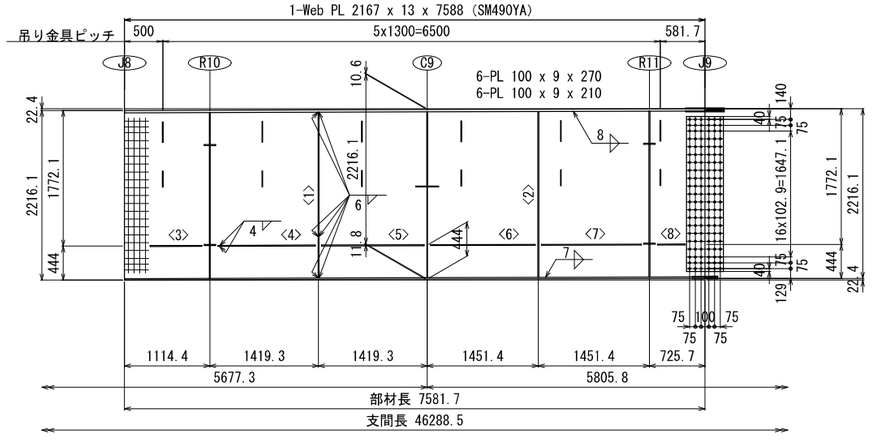

<1>1-V.Stiff PL 150 x 12 x 2167
<2>1-V.Stiff PL 140 x 11 x 2167
<3>1-H.Stiff PL 150 x 12 x 674
<4>1-H.Stiff PL 150 x 12 x 1273
<5>1-H.Stiff PL 140 x 11 x 1339
<6>1-H.Stiff PL 140 x 11 x 1371
<7>1-H.Stiff PL 140 x 11 x 1306
<8>1-H.Stiff PL 140 x 11 x 361
1-Spl PL 2027 x 9 x 480 (SM490YA)
1-Spl PL 2027 x 9 x 480 (SM490YA)
126-TCB M22 x 70 (S10T)

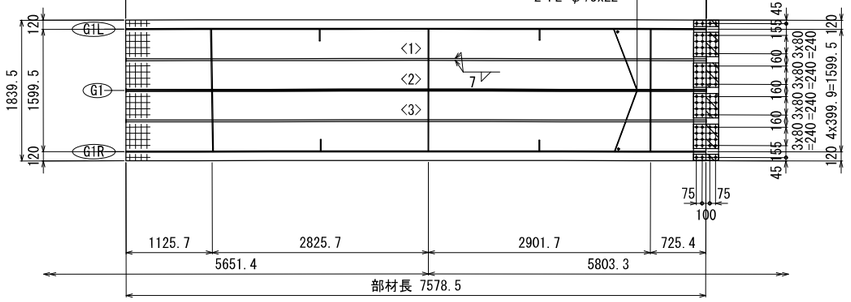

<1>1-Rib PL 240 x 24 x 7581 (SM490YB)
<2>1-Rib PL 240 x 24 x 7579 (SM490YB)
<3>1-Rib PL 240 x 24 x 7578 (SM490YB)
1-Spl PL 1830 x 9 x 330 (SM490YA)
1-Spl PL 80 x 9 x 330 (SM490YA)
4-Spl PL 320 x 9 x 330 (SM490YA)
1-Spl PL 80 x 9 x 330 (SM490YA)
2-Fill PL 80 x 8 x 165 (SS400)
4-Fill PL 320 x 8 x 165 (SS400)
4-TCB M22 x 75 (S10T)
4-TCB M22 x 75 (S10T)
64-TCB M22 x 75 (S10T)

下縦リブ継手部 J9
（使用箇所：3ヶ所）

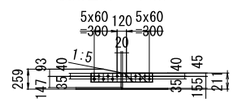

2-Spl PL 115 x 18 x 800 (SM490YB)
2-Fill PL 115 x 2.3 x 390 (SS400)
12-TCB M22 x 95 (S10T)

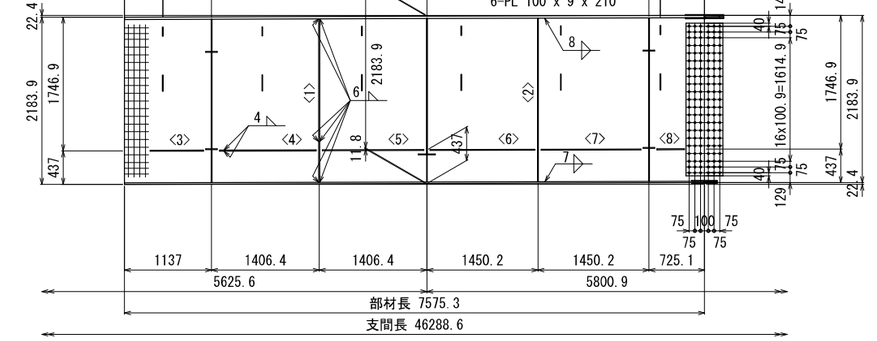

<1>1-V.Stiff PL 150 x 12 x 2138
<2>1-V.Stiff PL 140 x 11 x 2138
<3>1-H.Stiff PL 150 x 12 x 697
<4>1-H.Stiff PL 150 x 12 x 1260
<5>1-H.Stiff PL 140 x 11 x 1326
<6>1-H.Stiff PL 140 x 11 x 1370
<7>1-H.Stiff PL 140 x 11 x 1305
<8>1-H.Stiff PL 140 x 11 x 360
1-Spl PL 1995 x 9 x 480 (SM490YA)
1-Spl PL 1995 x 9 x 480 (SM490YA)
126-TCB M22 x 70 (S10T)

配置図

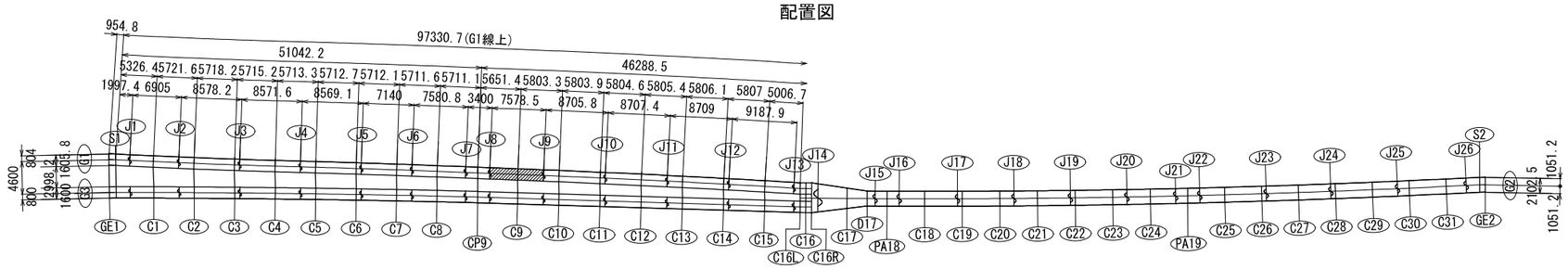

注記
1. 特記なき材質は全てSM400Aとする。
2. 特記なきスカーラップは全て35Rとする。
3. ＋印は、高力ボルト TCB M22(S10T)を示す。

Cランプ第2橋　主桁G1(その8)　S=1:40

工事名	広島高速５号線温品ＪＣＴ鋼上部工事（２工区）			
図面番号	32 / 190	縮 尺	1/40	
図 名	Cランプ第2橋 主桁G1(その8)	番号	-	
路線名	広島高速5号線			
広島高速道路公社				

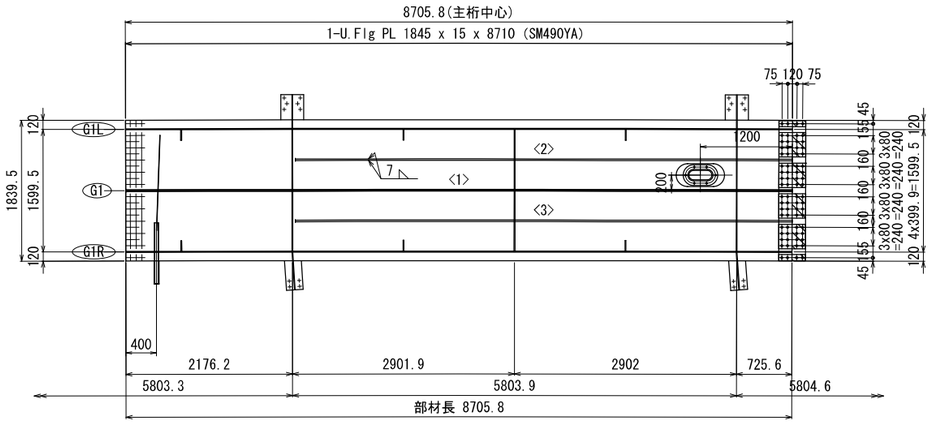

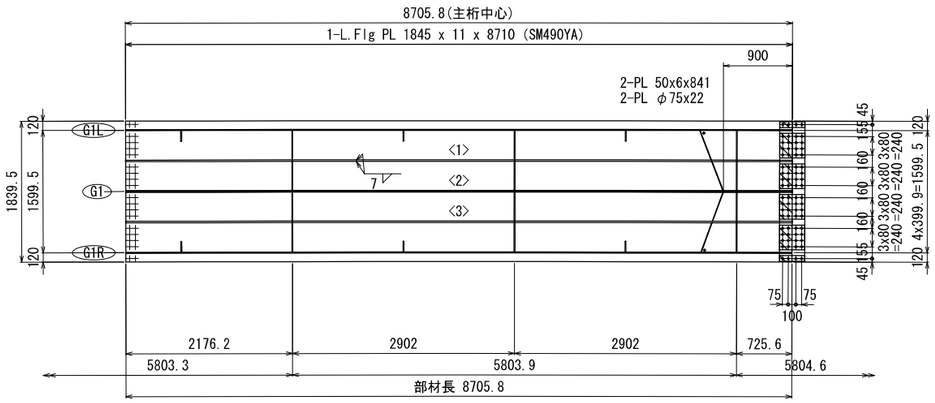

上縦リブ継手部 J10
（使用箇所：3ヶ所）

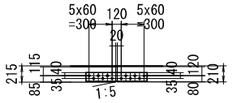

2-Spl PL 115 x 18 x 800 (SM490YB)
12-TCB M22 x 95 (S10T)

<1>1-Rib PL 200 x 20 x 8706 (SM490YB)
<2>1-Rib PL 200 x 20 x 6492 (SM490YB)
<3>1-Rib PL 200 x 20 x 6489 (SM490YB)
1-Spl PL 80 x 9 x 350 (SM490YA)
4-Spl PL 320 x 9 x 350 (SM490YA)
1-Spl PL 80 x 9 x 350 (SM490YA)
1-Spl PL 1830 x 10 x 350 (SM490YA)
2-Fill PL 80 x 4.5 x 175 (SS400)
4-Fill PL 320 x 4.5 x 175 (SS400)
4-TCB M22 x 70 (S10T)
64-TCB M22 x 70 (S10T)
4-TCB M22 x 70 (S10T)

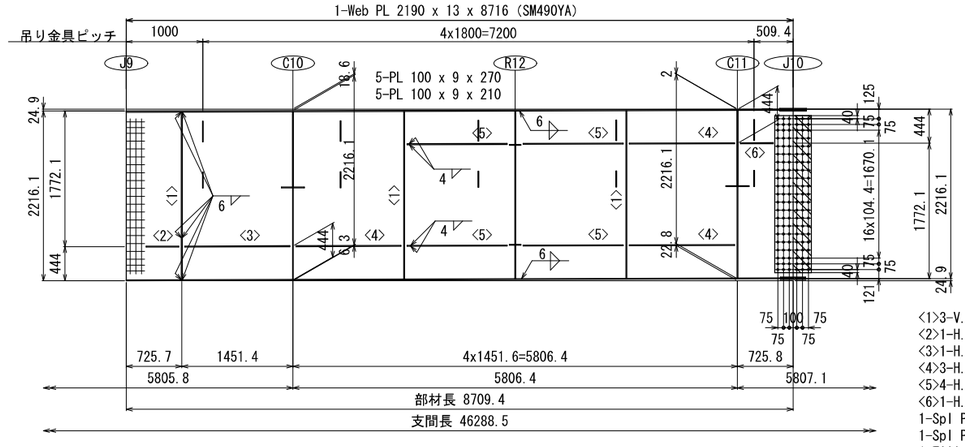

<1>3-V.Stiff PL 140 x 11 x 2190
<2>1-H.Stiff PL 140 x 11 x 425
<3>1-H.Stiff PL 140 x 11 x 1371
<4>3-H.Stiff PL 140 x 11 x 1372
<5>4-H.Stiff PL 140 x 11 x 1306
<6>1-H.Stiff PL 140 x 11 x 426
1-Spl PL 2050 x 9 x 480 (SM490YA)
1-Spl PL 2050 x 9 x 480 (SM490YA)
1-Fill PL 2050 x 2.3 x 240 (SS400)
126-TCB M22 x 70 (S10T)

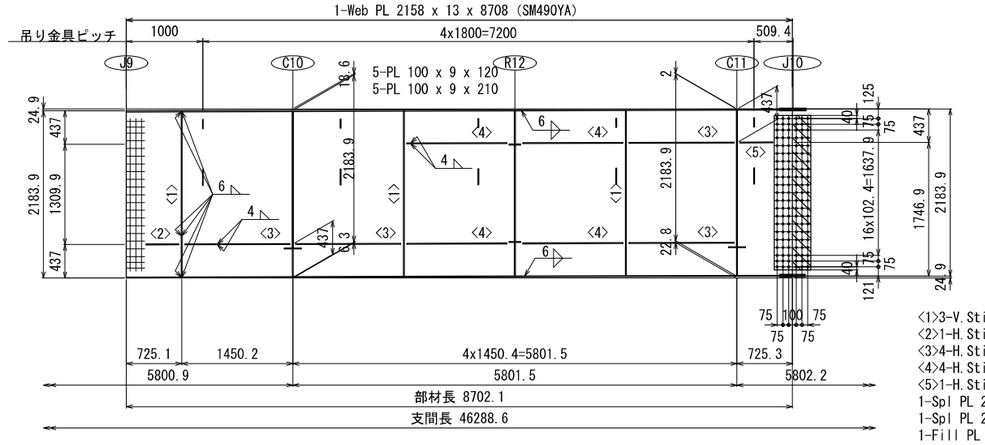

<1>3-V.Stiff PL 140 x 11 x 2161
<2>1-H.Stiff PL 140 x 11 x 425
<3>4-H.Stiff PL 140 x 11 x 1370
<4>4-H.Stiff PL 140 x 11 x 1305
<5>1-H.Stiff PL 140 x 11 x 426
1-Spl PL 2018 x 9 x 480 (SM490YA)
1-Spl PL 2018 x 9 x 480 (SM490YA)
1-Fill PL 2018 x 2.3 x 240 (SS400)
126-TCB M22 x 70 (S10T)

<1>1-Rib PL 200 x 20 x 8708 (SM490YB)
<2>1-Rib PL 200 x 20 x 8706 (SM490YB)
<3>1-Rib PL 200 x 20 x 8705 (SM490YB)
1-Spl PL 1830 x 9 x 330 (SM490YA)
1-Spl PL 80 x 9 x 330 (SM490YA)
4-Spl PL 320 x 9 x 330 (SM490YA)
1-Spl PL 80 x 9 x 330 (SM490YA)
2-Fill PL 80 x 3.2 x 165 (SS400)
4-Fill PL 320 x 3.2 x 165 (SS400)
4-TCB M22 x 70 (S10T)
4-TCB M22 x 70 (S10T)
64-TCB M22 x 70 (S10T)

下縦リブ継手部 J10
（使用箇所：3ヶ所）

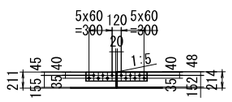

2-Spl PL 115 x 20 x 800 (SM490YB)
12-TCB M22 x 95 (S10T)

<1>1-Rib PL 200 x 20 x 8708 (SM490YB)
<2>1-Rib PL 200 x 20 x 8706 (SM490YB)
<3>1-Rib PL 200 x 20 x 8705 (SM490YB)

配置図

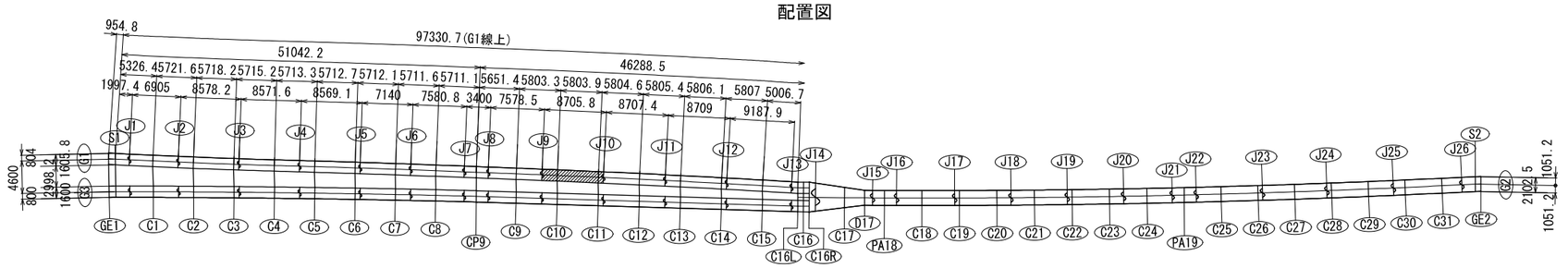

注記
1. 特記なき材質は全てSM400Aとする。
2. 特記なきスカーラップは全て35Rとする。
3. ＋印は、高力ボルト TCB M22(S10T)を示す。

Cランプ第2橋　主桁G1(その9)　S=1:40

工事名	広島高速５号線温品ＪＣＴ鋼上部工事（２工区）			
図面番号	33 / 190	縮 尺	1/40	
図 名	Cランプ第2橋 主桁G1(その9)	番号	-	
路線名	広島高速5号線			
広島高速道路公社				

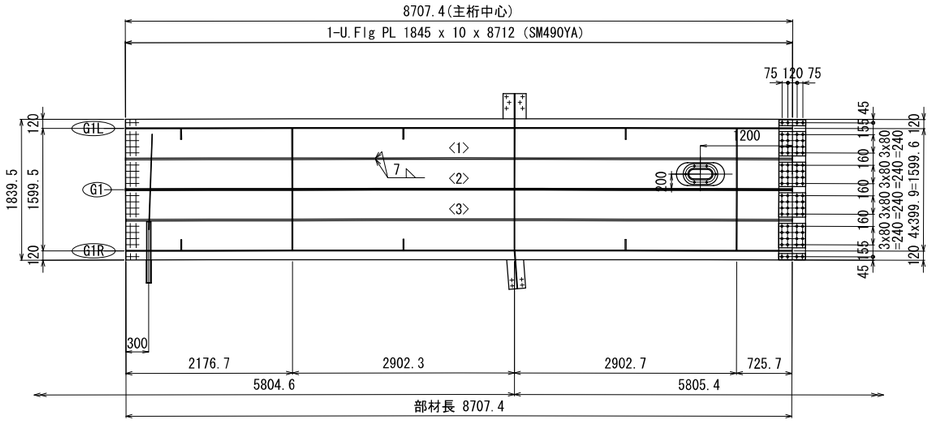

<1>1-Rib PL 200 x 20 x 8710 (SM490YB)
<2>1-Rib PL 200 x 20 x 8708 (SM490YB)
<3>1-Rib PL 200 x 20 x 8706 (SM490YB)
1-Spl PL 80 x 9 x 350 (SM490YA)
4-Spl PL 320 x 9 x 350 (SM490YA)
1-Spl PL 80 x 9 x 350 (SM490YA)
1-Spl PL 1830 x 10 x 350 (SM490YA)
4-TCB M22 x 65 (S10T)
64-TCB M22 x 65 (S10T)
4-TCB M22 x 65 (S10T)

上縦リブ継手部 J11
（使用箇所：3ヶ所）

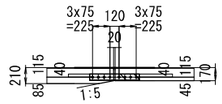

2-Spl PL 80 x 17 x 650 (SM490YB)
2-Fill PL 80 x 2.3 x 315 (SS400)
8-TCB M22 x 90 (S10T)

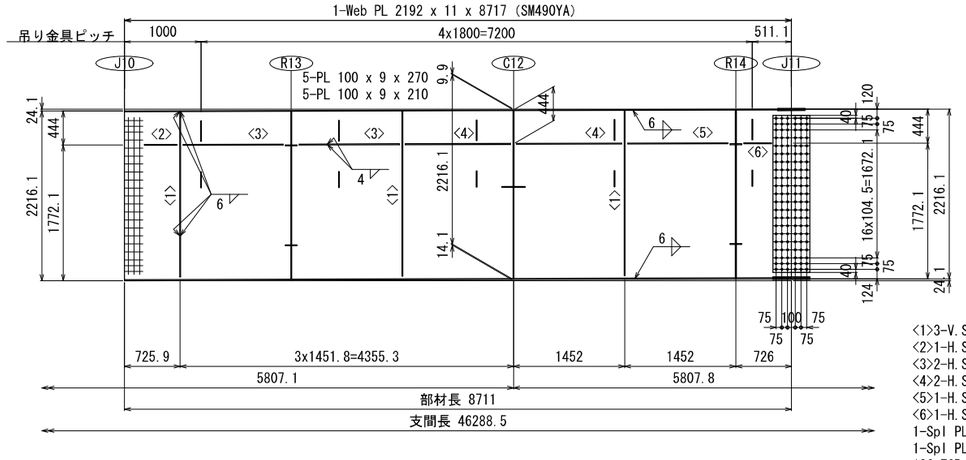

<1>3-V.Stiff PL 140 x 11 x 2157
<2>1-H.Stiff PL 140 x 11 x 425
<3>3-H.Stiff PL 140 x 11 x 1306
<4>2-H.Stiff PL 140 x 11 x 1372
<5>1-H.Stiff PL 140 x 11 x 1307
<6>1-H.Stiff PL 140 x 11 x 361
1-Spl PL 2052 x 9 x 480 (SM490YA)
1-Spl PL 2052 x 9 x 480 (SM490YA)
126-TCB M22 x 65 (S10T)

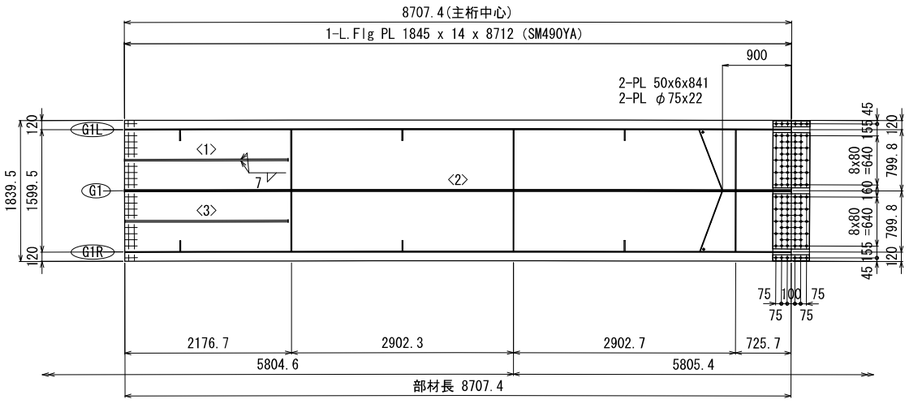

<1>1-Rib PL 200 x 20 x 2137 (SM490YB)
<2>1-Rib PL 200 x 20 x 8708 (SM490YB)
<3>1-Rib PL 200 x 20 x 2136 (SM490YB)
1-Spl PL 1830 x 9 x 480 (SM490YA)
1-Spl PL 80 x 11 x 480 (SM490YA)
2-Spl PL 720 x 11 x 480 (SM490YA)
1-Spl PL 80 x 11 x 480 (SM490YA)
6-TCB M22 x 70 (S10T)
6-TCB M22 x 70 (S10T)
92-TCB M22 x 70 (S10T)

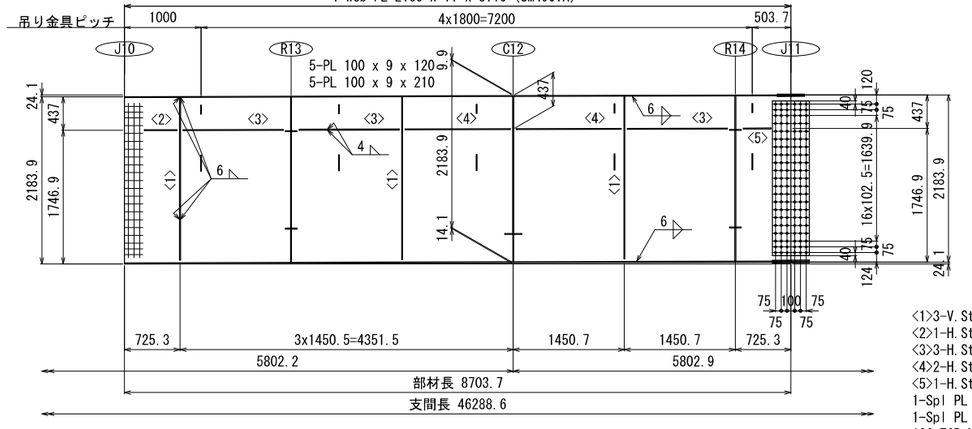

<1>3-V.Stiff PL 140 x 11 x 2128
<2>1-H.Stiff PL 140 x 11 x 425
<3>3-H.Stiff PL 140 x 11 x 1305
<4>2-H.Stiff PL 140 x 11 x 1371
<5>1-H.Stiff PL 140 x 11 x 360
1-Spl PL 2020 x 9 x 480 (SM490YA)
1-Spl PL 2020 x 9 x 480 (SM490YA)
126-TCB M22 x 65 (S10T)

下縦リブ継手部 J11
（使用箇所：1ヶ所）

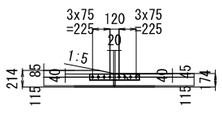

2-Spl PL 80 x 21 x 650 (SM490YB)
2-Fill PL 80 x 2.3 x 315 (SS400)
8-TCB M22 x 100 (S10T)

配置図

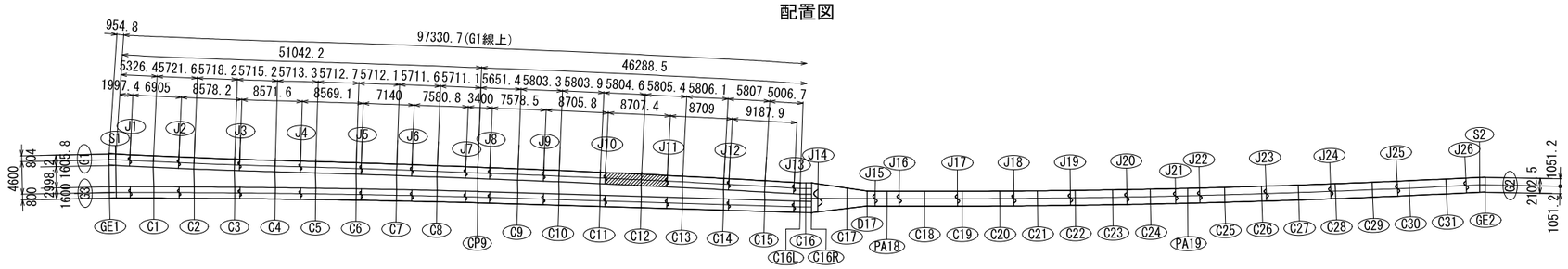

注記
1. 特記なき材質は全てSM400Aとする。
2. 特記なきスカーラップは全て35Rとする。
3. ✦ 印は、高力ボルト TCB M22(S10T)を示す。

Cランプ第2橋　主桁G1(その10)　S=1:40

工事名	広島高速５号線温品ＪＣＴ鋼上部工事（２工区）			
図面番号	34 / 190	縮尺	1/40	
図名	Cランプ第2橋 主桁G1(その10)	番号	-	
路線名	広島高速5号線			
広島高速道路公社				

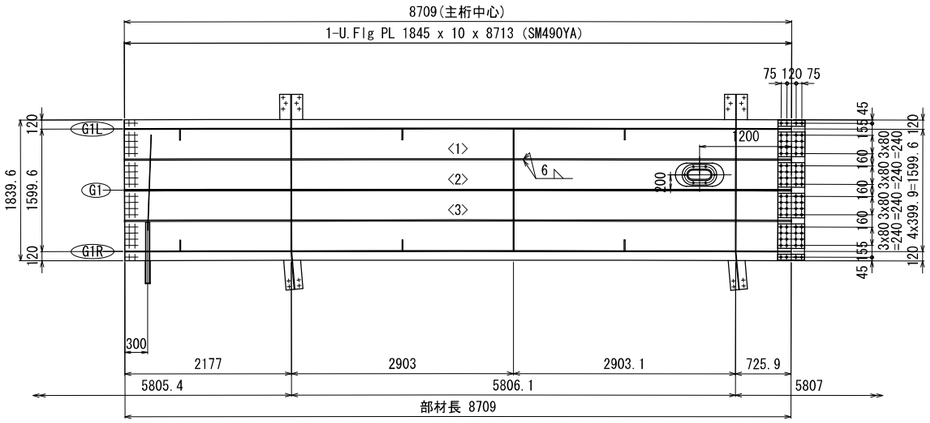

<1>1-Rib PL 160 x 16 x 8711 (SM490YA)
<2>1-Rib PL 160 x 16 x 8710 (SM490YA)
<3>1-Rib PL 160 x 16 x 8708 (SM490YA)
1-Spl PL 80 x 9 x 350 (SM490YA)
4-Spl PL 320 x 9 x 350 (SM490YA)
1-Spl PL 80 x 9 x 350 (SM490YA)
1-Spl PL 1830 x 10 x 350 (SM490YA)
4-TCB M22 x 65 (S10T)
64-TCB M22 x 65 (S10T)
4-TCB M22 x 65 (S10T)

上縦リブ継手部 J12
（使用箇所：3ヶ所）

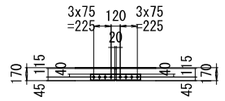

2-Spl PL 80 x 17 x 650 (SM490YB)
8-TCB M22 x 85 (S10T)

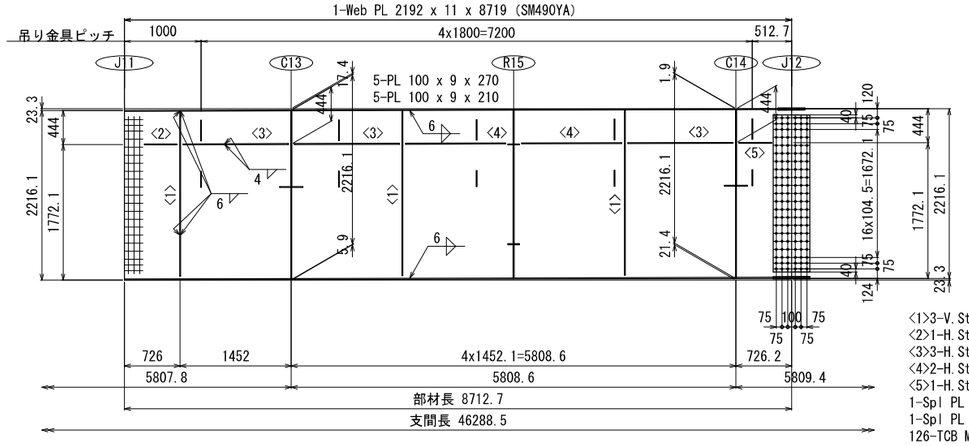

<1>3-V.Stiff PL 140 x 11 x 2157
<2>1-H.Stiff PL 140 x 11 x 426
<3>3-H.Stiff PL 140 x 11 x 1372
<4>2-H.Stiff PL 140 x 11 x 1307
<5>1-H.Stiff PL 140 x 11 x 427
1-Spl PL 2052 x 9 x 480 (SM490YA)
1-Spl PL 2052 x 9 x 480 (SM490YA)
126-TCB M22 x 65 (S10T)

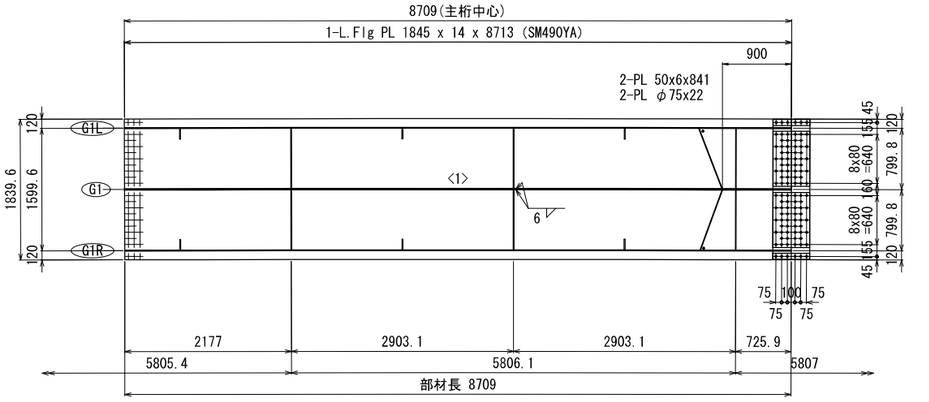

<1>1-Rib PL 160 x 16 x 8710 (SM490YA)
1-Spl PL 1830 x 9 x 480 (SM490YA)
1-Spl PL 80 x 10 x 480 (SM490YA)
2-Spl PL 720 x 10 x 480 (SM490YA)
1-Spl PL 80 x 10 x 480 (SM490YA)
6-TCB M22 x 70 (S10T)
6-TCB M22 x 70 (S10T)
92-TCB M22 x 70 (S10T)

下縦リブ継手部 J12
（使用箇所：1ヶ所）

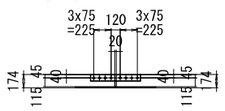

2-Spl PL 80 x 21 x 650 (SM490YB)
8-TCB M22 x 95 (S10T)

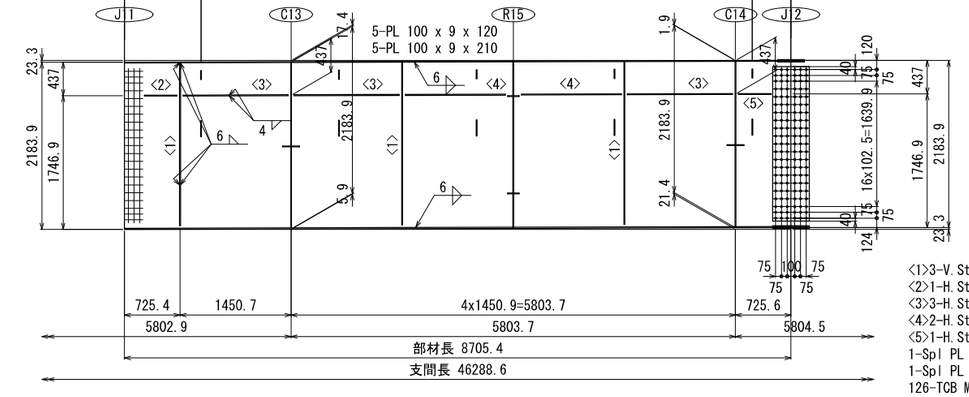

<1>3-V.Stiff PL 140 x 11 x 2128
<2>1-H.Stiff PL 140 x 11 x 425
<3>3-H.Stiff PL 140 x 11 x 1371
<4>2-H.Stiff PL 140 x 11 x 1305
<5>1-H.Stiff PL 140 x 11 x 426
1-Spl PL 2020 x 9 x 480 (SM490YA)
1-Spl PL 2020 x 9 x 480 (SM490YA)
126-TCB M22 x 65 (S10T)

配置図

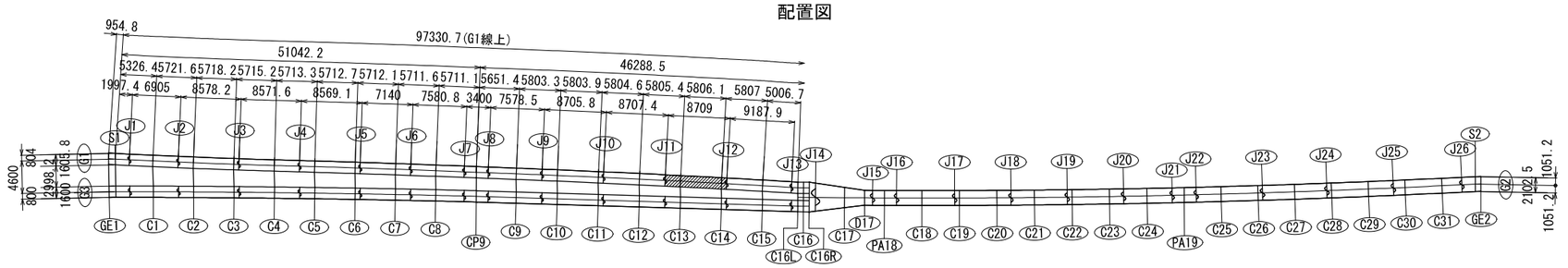

注記
1. 特記なき材質は全てSM400Aとする。
2. 特記なきスカーラップは全て35Rとする。
3. ＋印は、高力ボルト TCB M22(S10T)を示す。

Cランプ第2橋　主桁G1(その11)　S=1:40

工事名	広島高速５号線温品ＪＣＴ鋼上部工事（２工区）			
図面番号	35 / 190	縮尺	1/40	
図名	Cランプ第2橋 主桁G1(その11)	番号	-	
路線名	広島高速5号線			
広島高速道路公社				

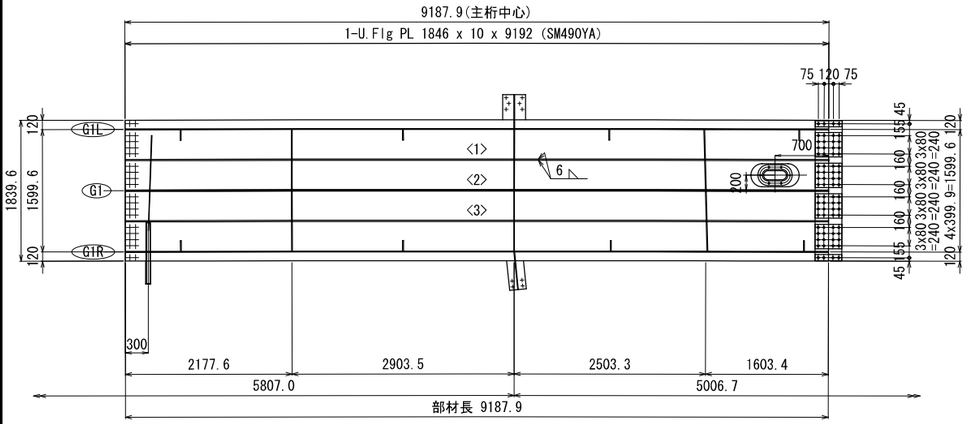

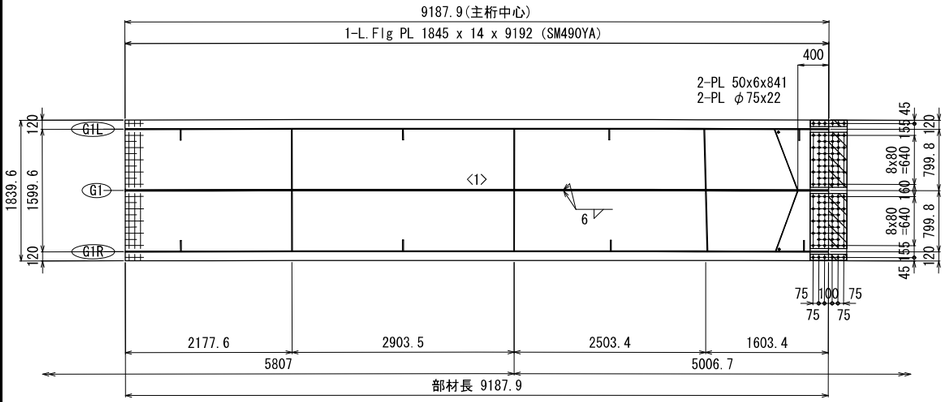

上縦リブ継手部 J13
（使用箇所：3ヶ所）

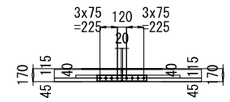

2-Spl PL 80 x 17 x 650 (SM490YB)
8-TCB M22 x 85 (S10T)

<1>1-Rib PL 160 x 16 x 9190 (SM490YA)
<2>1-Rib PL 160 x 16 x 9188 (SM490YA)
<3>1-Rib PL 160 x 16 x 9187 (SM490YA)
1-Spl PL 80 x 9 x 350 (SM490YA)
4-Spl PL 320 x 9 x 350 (SM490YA)
1-Spl PL 80 x 9 x 350 (SM490YA)
1-Spl PL 1830 x 10 x 350 (SM490YA)
4-TCB M22 x 65 (S10T)
64-TCB M22 x 65 (S10T)
4-TCB M22 x 65 (S10T)

<1>1-Rib PL 160 x 16 x 9188 (SM490YA)
1-Spl PL 1830 x 9 x 480 (SM490YA)
1-Spl PL 80 x 10 x 480 (SM490YA)
2-Spl PL 720 x 10 x 480 (SM490YA)
1-Spl PL 80 x 10 x 480 (SM490YA)
2-Fill PL 80 x 2.3 x 240 (SS400)
2-Fill PL 720 x 2.3 x 240 (SS400)
6-TCB M22 x 70 (S10T)
6-TCB M22 x 70 (S10T)
92-TCB M22 x 70 (S10T)

下縦リブ継手部 J13
（使用箇所：1ヶ所）

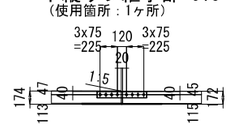

2-Spl PL 80 x 21 x 650 (SM490YB)
8-TCB M22 x 95 (S10T)

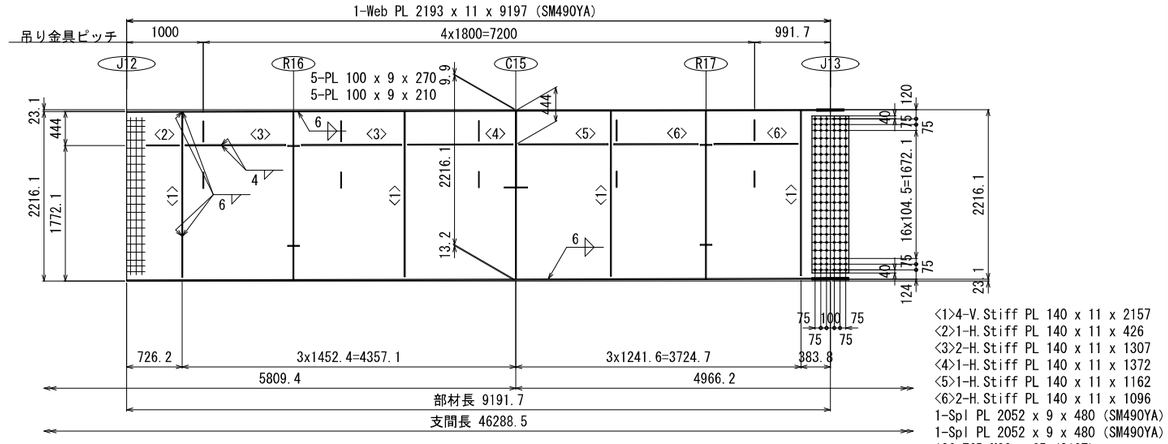

<1>4-V.Stiff PL 140 x 11 x 2157
<2>1-H.Stiff PL 140 x 11 x 426
<3>2-H.Stiff PL 140 x 11 x 1307
<4>1-H.Stiff PL 140 x 11 x 1372
<5>1-H.Stiff PL 140 x 11 x 1162
<6>2-H.Stiff PL 140 x 11 x 1096
1-Spl PL 2052 x 9 x 480 (SM490YA)
1-Spl PL 2052 x 9 x 480 (SM490YA)
126-TCB M22 x 65 (S10T)

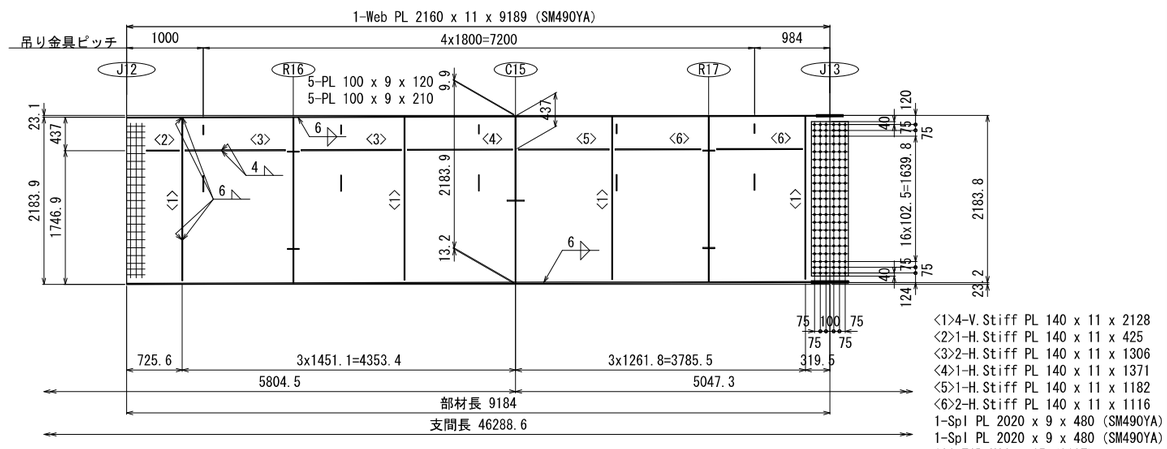

<1>4-V.Stiff PL 140 x 11 x 2128
<2>1-H.Stiff PL 140 x 11 x 425
<3>2-H.Stiff PL 140 x 11 x 1306
<4>1-H.Stiff PL 140 x 11 x 1371
<5>1-H.Stiff PL 140 x 11 x 1182
<6>2-H.Stiff PL 140 x 11 x 1116
1-Spl PL 2020 x 9 x 480 (SM490YA)
1-Spl PL 2020 x 9 x 480 (SM490YA)
126-TCB M22 x 65 (S10T)

配置図

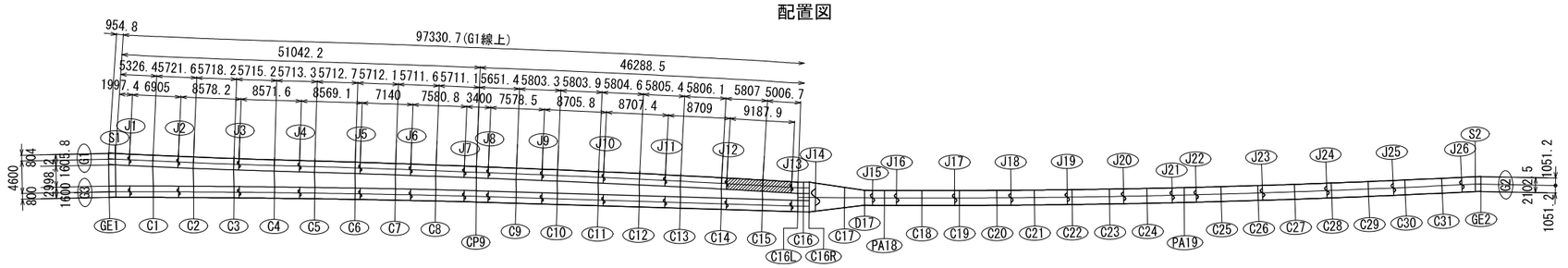

注記
1. 特記なき材質は全てSM400Aとする。
2. 特記なきスカーラップは全て35Rとする。
3. ✦印は、高力ボルト TCB M22(S10T)を示す。

工事名	広島高速５号線湯品ＪＣＴ鋼上部工事（２工区）			
図面番号	36 / 190	縮尺	1/40	
図名	Cランプ第2橋 主桁G2(その1)	番号	-	
路線名	広島高速5号線			
広島高速道路公社				

Cランプ第2橋　主桁G2(その1)　S=1:40

A-A　S=1:30

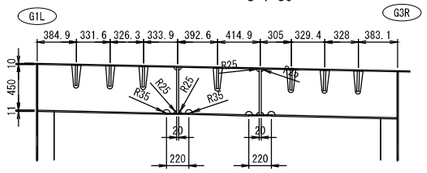

B-B　S=1:30

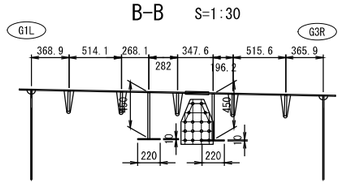

STL-1<STL-2>

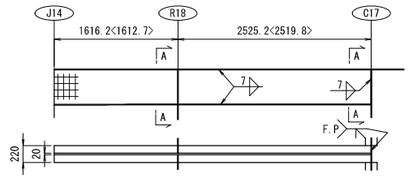

1-Web PL 451<476> x 20 x 4138<4128> (SM490YB)
1-U.Flg PL 220 x 10 x 4112<4100> (SM490YA)

上縦リブ継手部 J15

（使用箇所：2ヶ所）

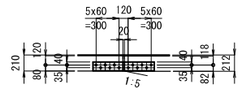

2-Spl PL 115 x 20 x 800 (SM490YB)
12-TCB M22 x 95 (S10T)

下縦リブ継手部 J15

（使用箇所：5ヶ所）

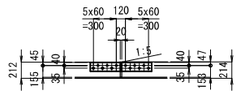

2-Spl PL 115 x 18 x 800 (SM490YB)
12-TCB M22 x 95 (S10T)

R18横リブ縦継手部

（使用箇所：2ヶ所）

2-Spl PL 326 x 11 x 315 (SS400)
16-TCB M22 x 70 (S10T)

R18横リブ内リブ補剛材継手部

（使用箇所：2ヶ所）

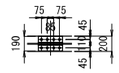

1-Spl PL 190 x 9 x 315 (SS400)
2-Spl PL 80 x 9 x 315 (SS400)
8-TCB M22 x 65 (S10T)

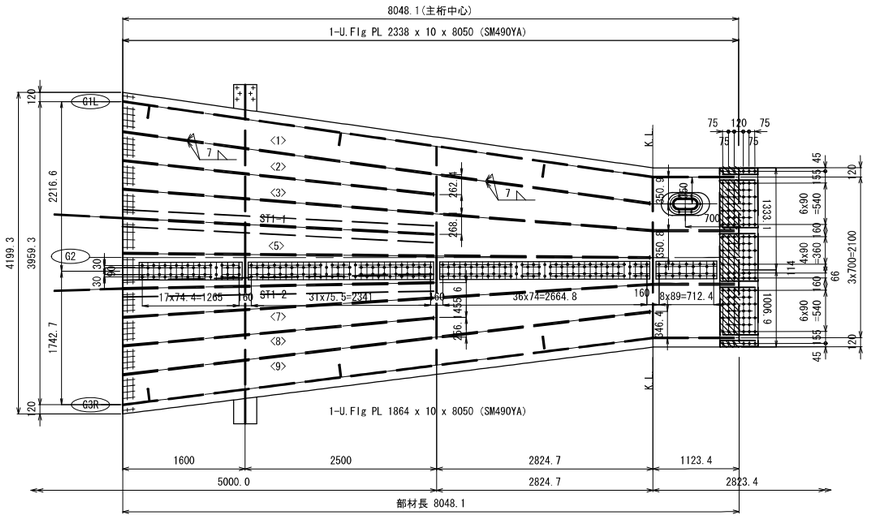

<1>1-Rib PL 200 x 20 x 6938 (SM490YB)
<2>1-Rib PL 200 x 20 x 4074 (SM490YB)
<3>1-Rib PL 200 x 20 x 8049 (SM490YB)
<5>1-Rib PL 200 x 20 x 6875 (SM490YB)
<7>1-Rib PL 200 x 20 x 8033 (SM490YB)
<8>1-Rib PL 200 x 20 x 4067 (SM490YB)
<9>1-Rib PL 200 x 20 x 6924 (SM490YB)
2-Spl PL 80 x 9 x 500 (SM490YA)
3-Spl PL 620 x 9 x 500 (SM490YA)
1-Spl PL 2330 x 10 x 500 (SM490YA)
2-Fill PL 80 x 2.3 x 250 (SS400)
3-Fill PL 620 x 2.3 x 250 (SS400)
12-TCB M22 x 70 (S10T)
108-TCB M22 x 70 (S10T)
2-Spl PL 230 x 9 x 1345 (SM490YA)
2-Spl PL 230 x 9 x 2421 (SM490YA)
2-Spl PL 230 x 9 x 2745 (SM490YA)
2-Spl PL 230 x 9 x 792 (SM490YA)
192-TCB M22 x 70 (S10T)

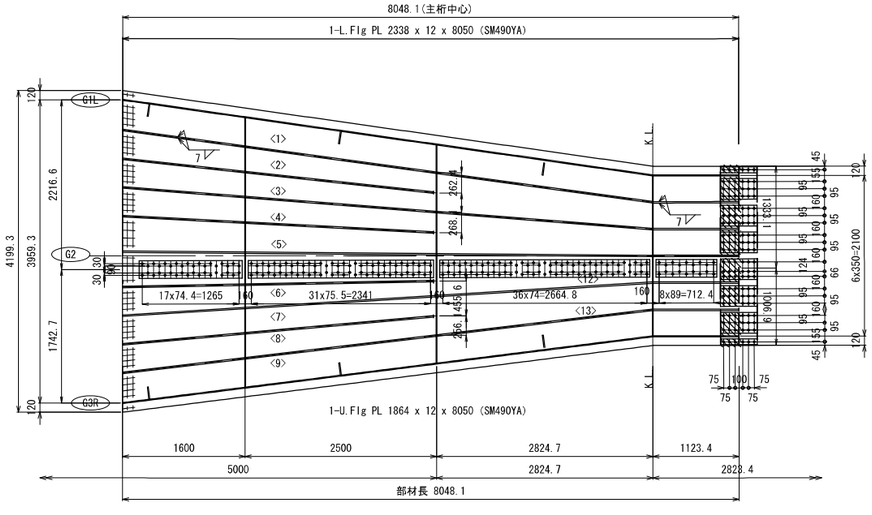

<1>1-Rib PL 200 x 20 x 8081 (SM490YB)
<2>1-Rib PL 200 x 20 x 4074 (SM490YB)
<3>1-Rib PL 200 x 20 x 8049 (SM490YB)
<4>1-Rib PL 200 x 20 x 4056 (SM490YB)
<5>1-Rib PL 200 x 20 x 8029 (SM490YB)
<6>1-Rib PL 200 x 20 x 4052 (SM490YB)
<7>1-Rib PL 200 x 20 x 8042 (SM490YB)
<8>1-Rib PL 200 x 20 x 4067 (SM490YB)
<9>1-Rib PL 200 x 20 x 8078 (SM490YB)
1-Spl PL 2330 x 9 x 480 (SM490YA)
2-Spl PL 80 x 9 x 480 (SM490YA)
6-Spl PL 270 x 9 x 480 (SM490YA)
2-Fill PL 80 x 2.3 x 240 (SS400)
6-Fill PL 270 x 2.3 x 240 (SS400)
12-TCB M22 x 70 (S10T)
108-TCB M22 x 70 (S10T)
2-Spl PL 230 x 9 x 1345 (SM490YA)
2-Spl PL 230 x 9 x 2421 (SM490YA)
2-Spl PL 230 x 9 x 2745 (SM490YA)
2-Spl PL 230 x 9 x 792 (SM490YA)
192-TCB M22 x 70 (S10T)

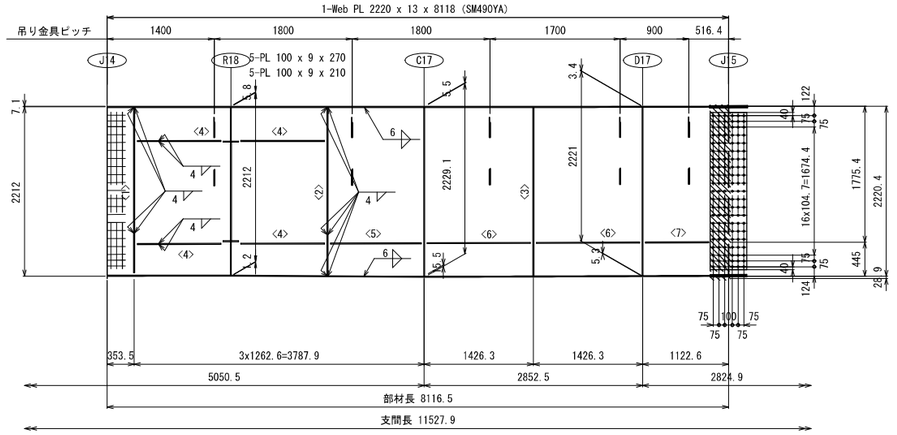

<1>1-V.Stiff PL 160 x 13 x 2155
<2>1-V.Stiff PL 160 x 13 x 2198
<3>1-V.Stiff PL 160 x 13 x 2203
<4>4-H.Stiff PL 150 x 12 x 1091
<5>1-H.Stiff PL 150 x 12 x 1182
<6>2-H.Stiff PL 150 x 12 x 1345
<7>1-H.Stiff PL 150 x 12 x 823
1-Spl PL 2054 x 9 x 480 (SM490YA)
1-Spl PL 2054 x 9 x 480 (SM490YA)
1-Fill PL 2054 x 2.3 x 240 (SS400)
126-TCB M22 x 70 (S10T)

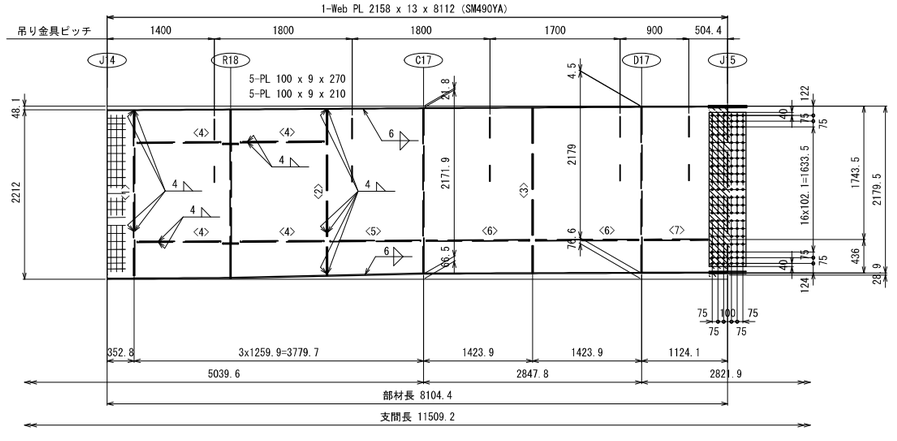

<1>1-V.Stiff PL 160 x 13 x 2155
<2>1-V.Stiff PL 160 x 13 x 2170
<3>1-V.Stiff PL 160 x 13 x 2157
<4>4-H.Stiff PL 150 x 12 x 1088
<5>1-H.Stiff PL 150 x 12 x 1179
<6>2-H.Stiff PL 150 x 12 x 1343
<7>1-H.Stiff PL 150 x 12 x 825
1-Spl PL 2014 x 9 x 480 (SM490YA)
1-Spl PL 2014 x 9 x 480 (SM490YA)
1-Fill PL 2014 x 2.3 x 240 (SS400)
126-TCB M22 x 70 (S10T)

配置図

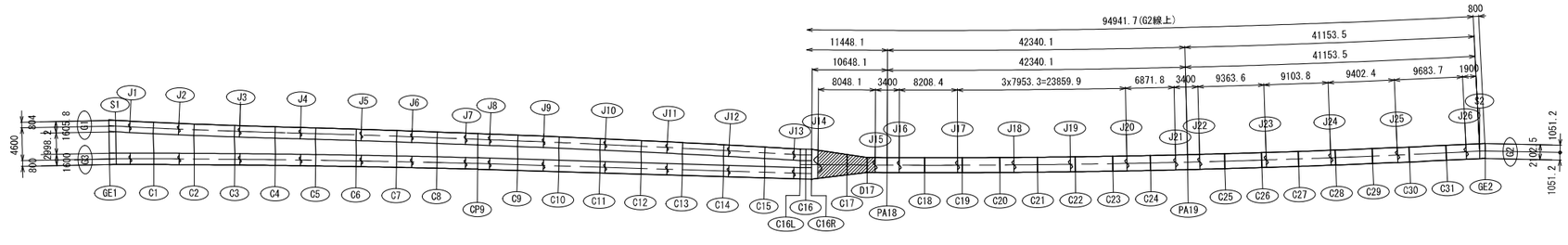

注記
1. 特記なき材質は全てSM400Aとする。
2. 特記なきスカーラップは全て35Rとする。
3. ✦ 印は、高力ボルト TCB M22(S10T)を示す。

Cランプ第2橋　主桁G2(その2)　S=1:40

工事名	広島高速５号線温品ＪＣＴ鋼上部工事（２工区）			
図面番号	37 / 190	縮尺	1/40	
図名	Cランプ第2橋 主桁G2(その2)	番号	-	
路線名	広島高速5号線			
広島高速道路公社				

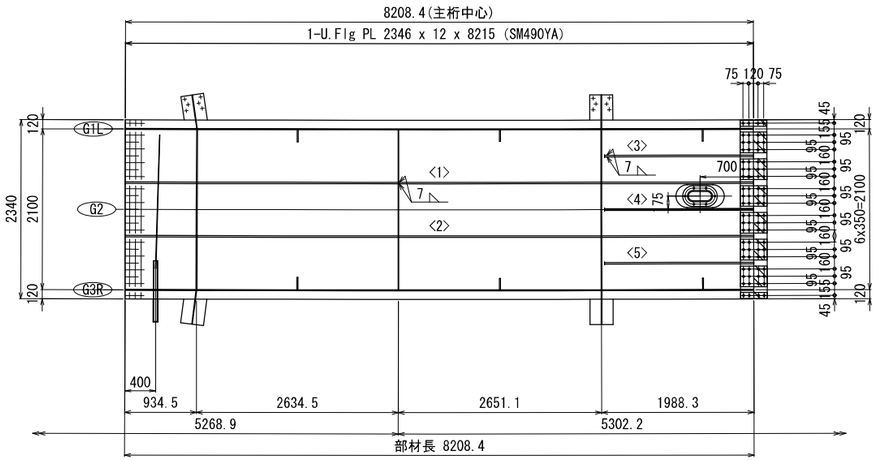

<1>1-Rib PL 200 x 20 x 8187 (SM490YB)
<2>1-Rib PL 200 x 20 x 8191 (SM490YB)
<3>1-Rib PL 200 x 20 x 1938 (SM490YB)
<4>1-Rib PL 200 x 20 x 1939 (SM490YB)
<5>1-Rib PL 200 x 20 x 1940 (SM490YB)
2-Spl PL 80 x 9 x 350 (SM490YA)
6-Spl PL 270 x 9 x 350 (SM490YA)
1-Spl PL 2330 x 10 x 350 (SM490YA)
2-Fill PL 80 x 2.3 x 175 (SS400)
6-Fill PL 270 x 2.3 x 175 (SS400)
8-TCB M22 x 70 (S10T)
72-TCB M22 x 70 (S10T)

上縦リブ継手部 J17
(使用箇所：5ヶ所)

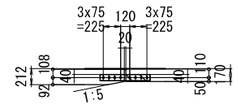

2-Spl PL 80 x 21 x 650 (SM490YB)
2-Fill PL 80 x 2.3 x 315 (SS400)
8-TCB M22 x 100 (S10T)

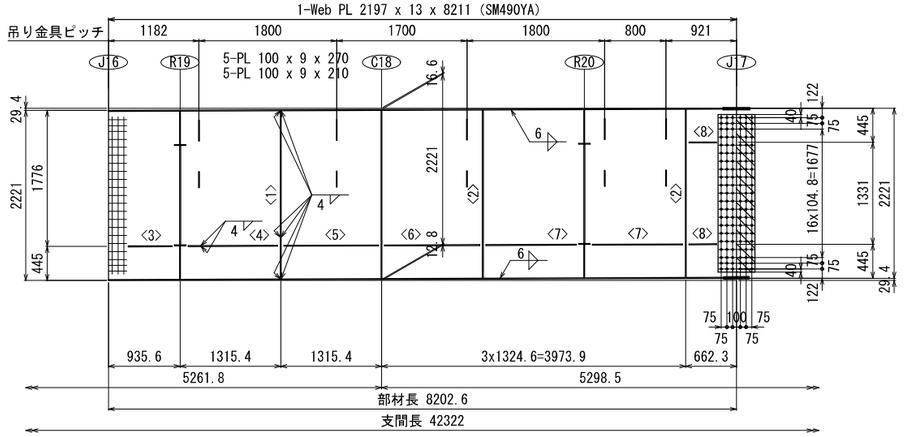

<1>1-V.Stiff PL 160 x 13 x 2197
<2>2-V.Stiff PL 150 x 12 x 2197
<3>1-H.Stiff PL 140 x 11 x 571
<4>1-H.Stiff PL 140 x 11 x 1169
<5>1-H.Stiff PL 140 x 11 x 1235
<6>1-H.Stiff PL 140 x 11 x 1244
<7>2-H.Stiff PL 140 x 11 x 1179
<8>2-H.Stiff PL 140 x 11 x 361
1-Spl PL 2057 x 9 x 480 (SM490YA)
1-Spl PL 2057 x 9 x 480 (SM490YA)
1-Fill PL 2057 x 2.3 x 240 (SS400)
126-TCB M22 x 70 (S10T)

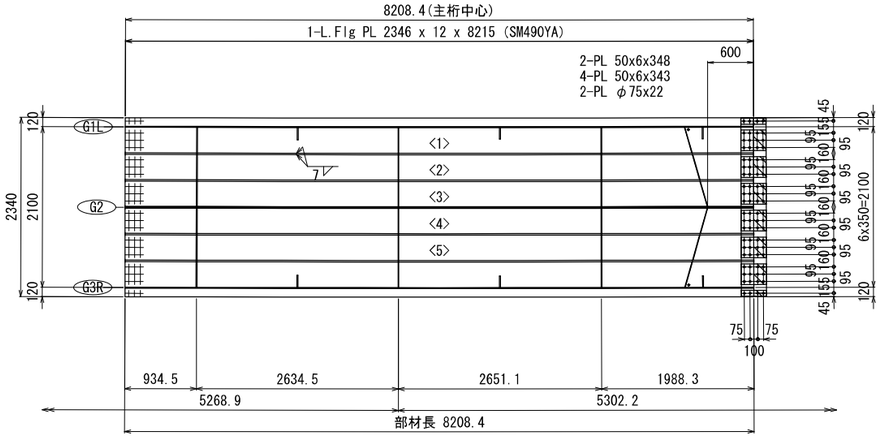

<1>1-Rib PL 200 x 20 x 8185 (SM490YB)
<2>1-Rib PL 200 x 20 x 8187 (SM490YB)
<3>1-Rib PL 200 x 20 x 8189 (SM490YB)
<4>1-Rib PL 200 x 20 x 8191 (SM490YB)
<5>1-Rib PL 200 x 20 x 8193 (SM490YB)
1-Spl PL 2330 x 9 x 330 (SM490YA)
2-Spl PL 80 x 9 x 330 (SM490YA)
6-Spl PL 270 x 9 x 330 (SM490YA)
2-Fill PL 80 x 2.3 x 165 (SS400)
6-Fill PL 270 x 2.3 x 165 (SS400)
8-TCB M22 x 65 (S10T)
72-TCB M22 x 65 (S10T)

下縦リブ継手部 J17
(使用箇所：5ヶ所)

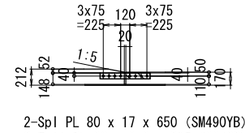

2-Spl PL 80 x 17 x 650 (SM490YB)
2-Fill PL 80 x 2.3 x 315 (SS400)
8-TCB M22 x 90 (S10T)

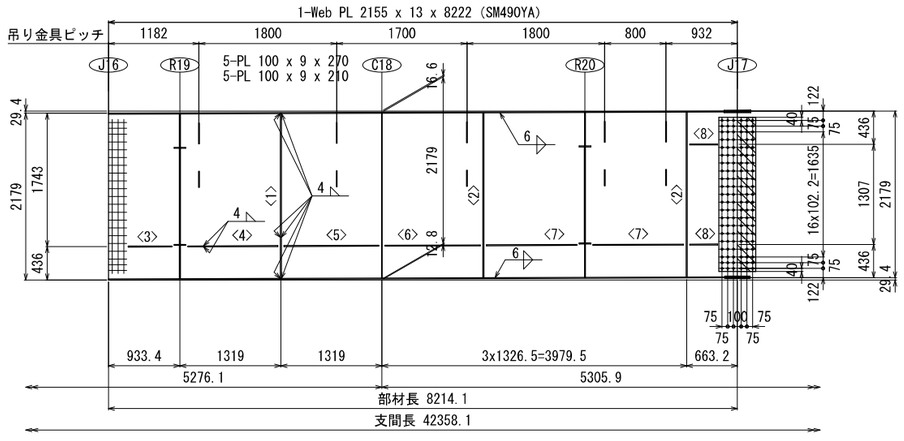

<1>1-V.Stiff PL 160 x 13 x 2158
<2>2-V.Stiff PL 150 x 13 x 2158
<3>1-H.Stiff PL 140 x 11 x 568
<4>1-H.Stiff PL 140 x 11 x 1173
<5>1-H.Stiff PL 140 x 11 x 1238
<6>1-H.Stiff PL 140 x 11 x 1246
<7>2-H.Stiff PL 140 x 11 x 1180
<8>2-H.Stiff PL 140 x 11 x 362
1-Spl PL 2015 x 9 x 480 (SM490YA)
1-Spl PL 2015 x 9 x 480 (SM490YA)
1-Fill PL 2015 x 2.3 x 240 (SS400)
126-TCB M22 x 70 (S10T)

配置図

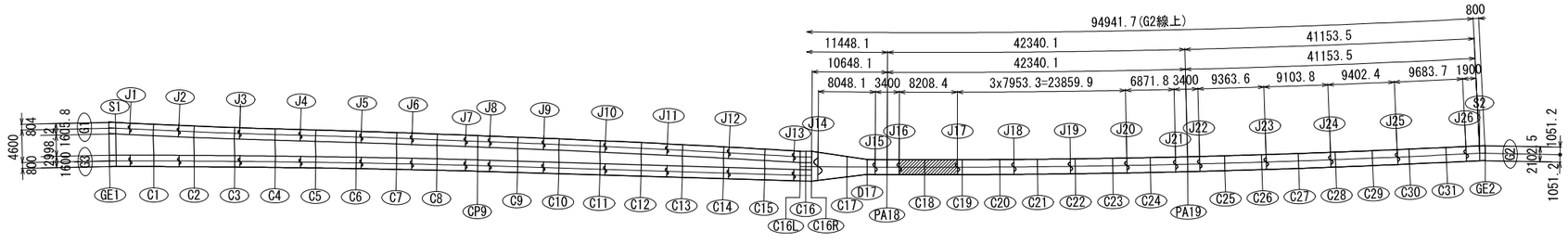

注記
1. 特記なき材質は全てSM400Aとする。
2. 特記なきスカーラップは全て35Rとする。
3. ＋印は、高力ボルト TCB M22(S10T)を示す。

Cランプ第2橋　主桁G2(その3)　S=1:40

工事名	広島高速５号線温品ＪＣＴ鋼上部工事（２工区）			
図面番号	38 / 190	縮尺	1/40	
図名	Cランプ第2橋 主桁G2(その3)	番号	-	
路線名	広島高速5号線			
広島高速道路公社				

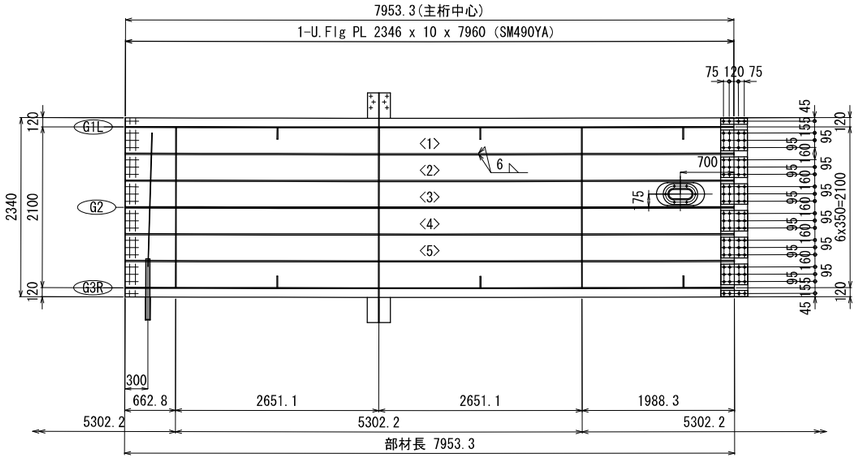

<1>1-Rib PL 160 x 16 x 7930 (SM490YA)
<2>1-Rib PL 160 x 16 x 7932 (SM490YA)
<3>1-Rib PL 160 x 16 x 7934 (SM490YA)
<4>1-Rib PL 160 x 16 x 7936 (SM490YA)
<5>1-Rib PL 160 x 16 x 7938 (SM490YA)
2-Spl PL 80 x 9 x 350 (SM490YA)
6-Spl PL 270 x 9 x 350 (SM490YA)
1-Spl PL 2330 x 10 x 350 (SM490YA)
8-TCB M22 x 65 (S10T)
72-TCB M22 x 65 (S10T)

上縦リブ継手部 J18
(使用箇所：5ヶ所)

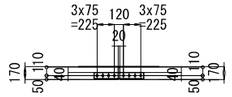

2-Spl PL 80 x 17 x 650 (SM490YB)
8-TCB M22 x 85 (S10T)

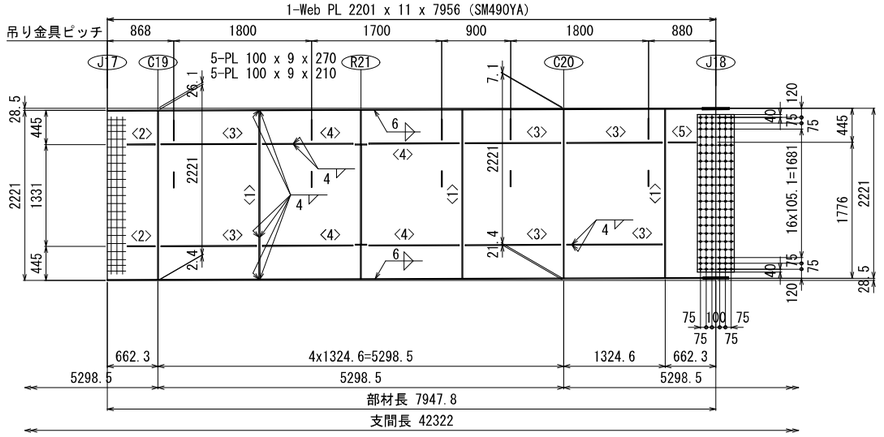

<1>3-V.Stiff PL 150 x 12 x 2201
<2>2-H.Stiff PL 140 x 11 x 363
<3>6-H.Stiff PL 140 x 11 x 1244
<4>4-H.Stiff PL 140 x 11 x 1179
<5>1-H.Stiff PL 140 x 11 x 361
1-Spl PL 2061 x 9 x 480 (SM490YA)
1-Spl PL 2061 x 9 x 480 (SM490YA)
126-TCB M22 x 65 (S10T)

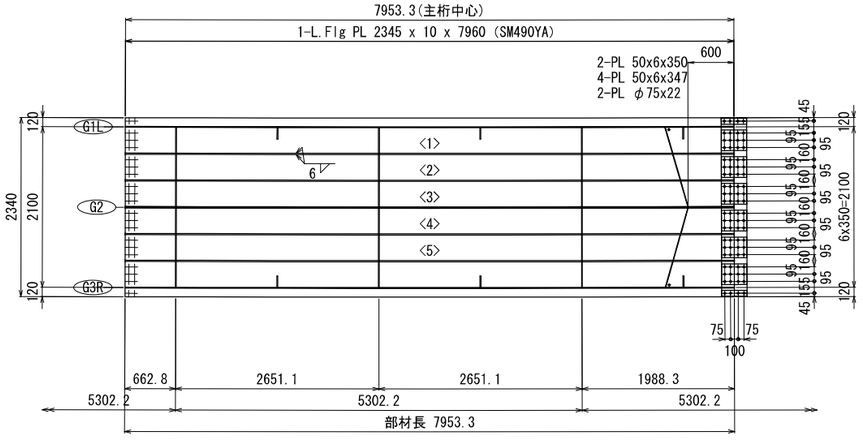

<1>1-Rib PL 160 x 16 x 7930 (SM490YA)
<2>1-Rib PL 160 x 16 x 7932 (SM490YA)
<3>1-Rib PL 160 x 16 x 7934 (SM490YA)
<4>1-Rib PL 160 x 16 x 7936 (SM490YA)
<5>1-Rib PL 160 x 16 x 7938 (SM490YA)
1-Spl PL 2330 x 9 x 330 (SM490YA)
2-Spl PL 80 x 9 x 330 (SM490YA)
6-Spl PL 270 x 9 x 330 (SM490YA)
8-TCB M22 x 65 (S10T)
72-TCB M22 x 65 (S10T)

下縦リブ継手部 J18
(使用箇所：5ヶ所)

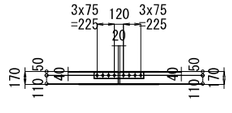

2-Spl PL 80 x 21 x 650 (SM490YB)
8-TCB M22 x 95 (S10T)

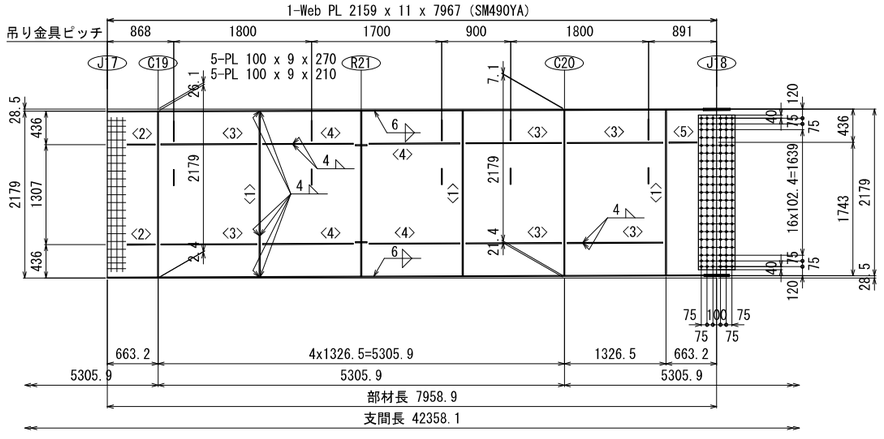

<1>3-V.Stiff PL 150 x 13 x 2162
<2>2-H.Stiff PL 140 x 11 x 364
<3>6-H.Stiff PL 140 x 11 x 1246
<4>4-H.Stiff PL 140 x 11 x 1180
<5>1-H.Stiff PL 140 x 11 x 362
1-Spl PL 2019 x 9 x 480 (SM490YA)
1-Spl PL 2019 x 9 x 480 (SM490YA)
126-TCB M22 x 65 (S10T)

配置図

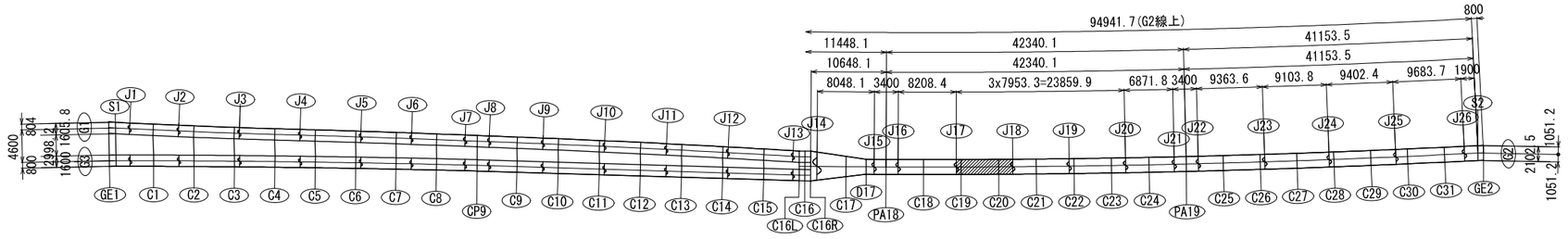

注記
1. 特記なき材質は全てSM400Aとする。
2. 特記なきスカーラップは全て35Rとする。
3. ＋印は、高力ボルト TCB M22(S10T)を示す。

Cランプ第2橋　主桁G2(その4)　S=1:40

工事名	広島高速５号線温品ＪＣＴ鋼上部工事（２工区）			
図面番号	39 / 190	縮 尺	1/40	
図 名	Cランプ第2橋 主桁G2(その4)	番号	-	
路線名	広島高速5号線			
広島高速道路公社				

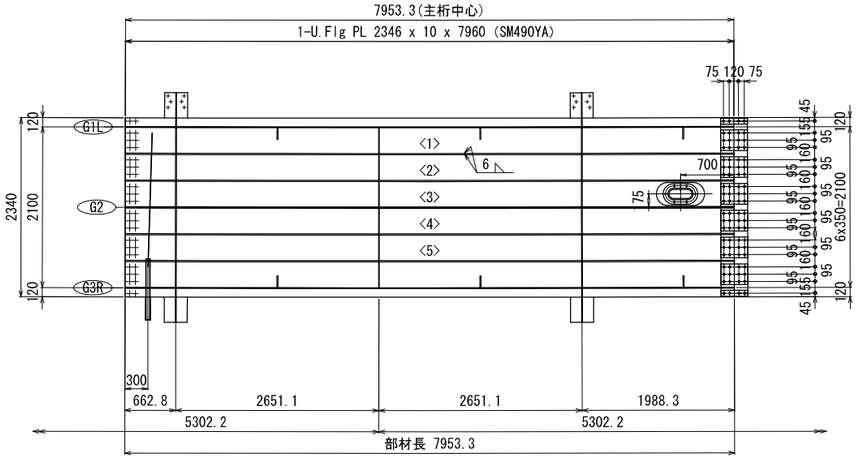

<1>1-Rib PL 160 x 16 x 7930 (SM490YA)
<2>1-Rib PL 160 x 16 x 7932 (SM490YA)
<3>1-Rib PL 160 x 16 x 7934 (SM490YA)
<4>1-Rib PL 160 x 16 x 7936 (SM490YA)
<5>1-Rib PL 160 x 16 x 7938 (SM490YA)
2-Spl PL 80 x 9 x 350 (SM490YA)
6-Spl PL 270 x 9 x 350 (SM490YA)
1-Spl PL 2330 x 10 x 350 (SM490YA)
8-TCB M22 x 65 (S10T)
72-TCB M22 x 65 (S10T)

上縦リブ継手部 J19
(使用箇所：5ヶ所)

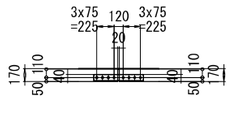

2-Spl PL 80 x 17 x 650 (SM490YB)
8-TCB M22 x 85 (S10T)

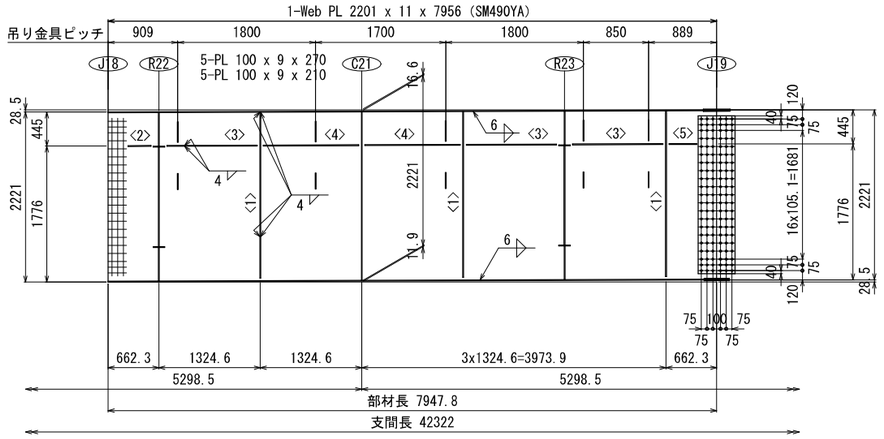

<1>3-V.Stiff PL 150 x 12 x 2166
<2>1-H.Stiff PL 140 x 11 x 297
<3>3-H.Stiff PL 140 x 11 x 1179
<4>2-H.Stiff PL 140 x 11 x 1244
<5>1-H.Stiff PL 140 x 11 x 361
1-Spl PL 2061 x 9 x 480 (SM490YA)
1-Spl PL 2061 x 9 x 480 (SM490YA)
126-TCB M22 x 65 (S10T)

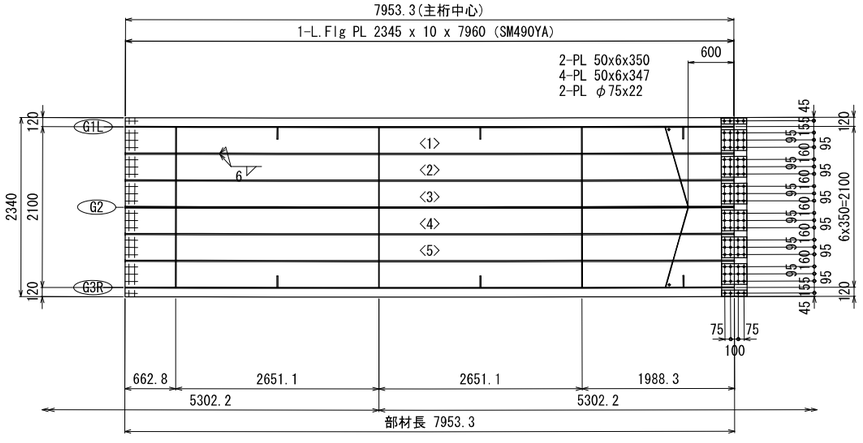

<1>1-Rib PL 160 x 16 x 7930 (SM490YA)
<2>1-Rib PL 160 x 16 x 7932 (SM490YA)
<3>1-Rib PL 160 x 16 x 7934 (SM490YA)
<4>1-Rib PL 160 x 16 x 7936 (SM490YA)
<5>1-Rib PL 160 x 16 x 7938 (SM490YA)
1-Spl PL 2330 x 9 x 330 (SM490YA)
2-Spl PL 80 x 9 x 330 (SM490YA)
6-Spl PL 270 x 9 x 330 (SM490YA)
8-TCB M22 x 65 (S10T)
72-TCB M22 x 65 (S10T)

下縦リブ継手部 J19
(使用箇所：5ヶ所)

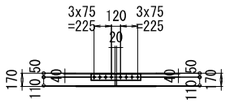

2-Spl PL 80 x 21 x 650 (SM490YB)
8-TCB M22 x 95 (S10T)

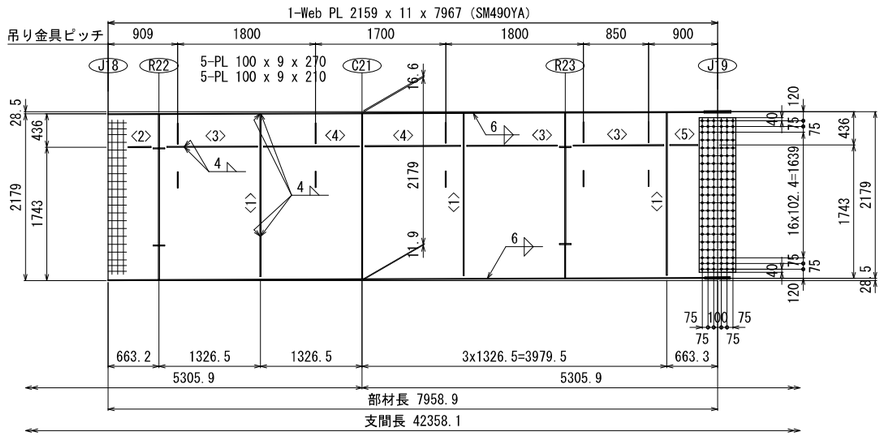

<1>3-V.Stiff PL 150 x 13 x 2127
<2>1-H.Stiff PL 140 x 11 x 298
<3>3-H.Stiff PL 140 x 11 x 1180
<4>2-H.Stiff PL 140 x 11 x 1246
<5>1-H.Stiff PL 140 x 11 x 362
1-Spl PL 2019 x 9 x 480 (SM490YA)
1-Spl PL 2019 x 9 x 480 (SM490YA)
126-TCB M22 x 65 (S10T)

配置図

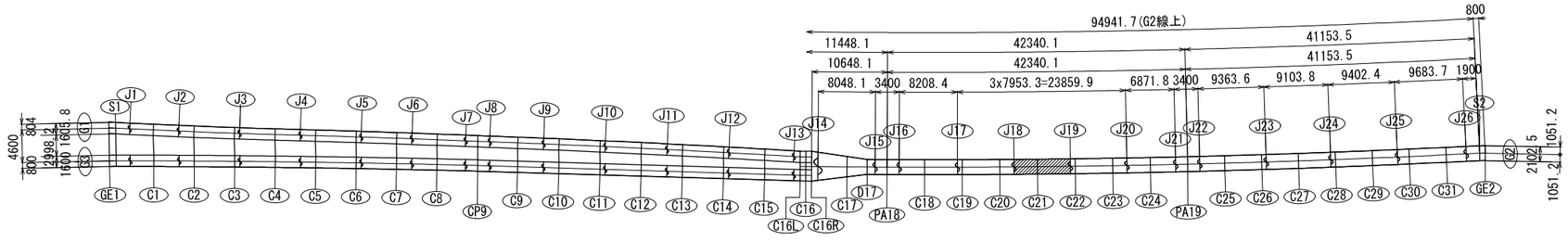

注記
1. 特記なき材質は全てSM400Aとする。
2. 特記なきスカーラップは全て35Rとする。
3. ＋印は、高力ボルト TCB M22(S10T)を示す。

Cランプ第2橋　主桁G2(その5)　S=1:40

工事名	広島高速５号線温品ＪＣＴ鋼上部工事（２工区）			
図面番号	40 / 190	縮 尺	1/40	
図 名	Cランプ第2橋 主桁G2(その5)	番号	-	
路線名	広島高速5号線			
広島高速道路公社				

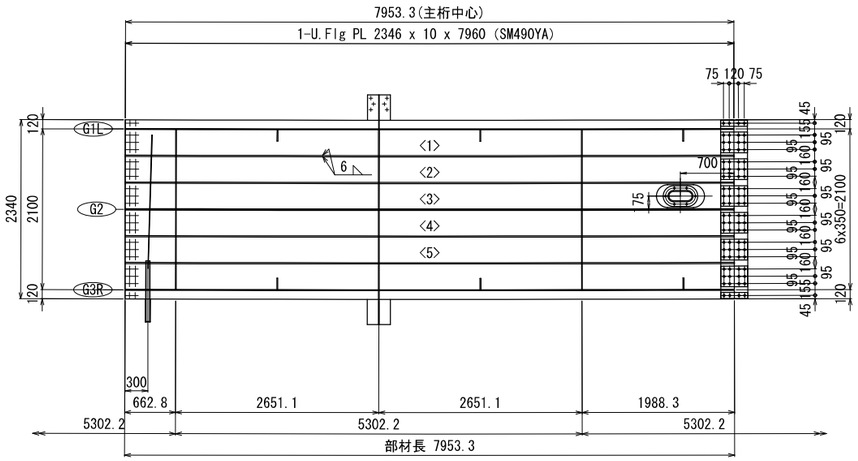

<1>1-Rib PL 160 x 16 x 7930 (SM490YA)
<2>1-Rib PL 160 x 16 x 7932 (SM490YA)
<3>1-Rib PL 160 x 16 x 7934 (SM490YA)
<4>1-Rib PL 160 x 16 x 7936 (SM490YA)
<5>1-Rib PL 160 x 16 x 7938 (SM490YA)
2-Spl PL 80 x 9 x 350 (SM490YA)
6-Spl PL 270 x 9 x 350 (SM490YA)
1-Spl PL 2330 x 10 x 350 (SM490YA)
8-TCB M22 x 65 (S10T)
72-TCB M22 x 65 (S10T)

上縦リブ継手部 J20
(使用箇所：5ヶ所)

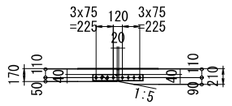

2-Spl PL 80 x 21 x 650 (SM490YB)
2-Fill PL 80 x 2.3 x 315 (SS400)
8-TCB M22 x 100 (S10T)

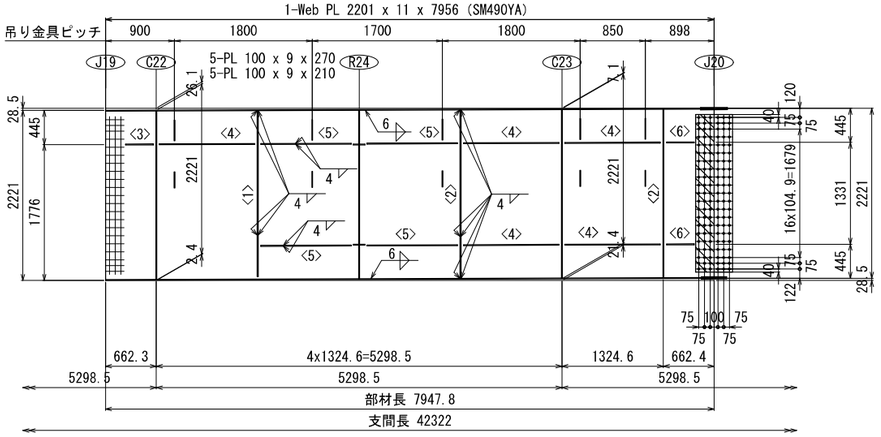

<1>1-V.Stiff PL 150 x 12 x 2166
<2>2-V.Stiff PL 150 x 12 x 2201
<3>1-H.Stiff PL 140 x 11 x 363
<4>5-H.Stiff PL 140 x 11 x 1244
<5>4-H.Stiff PL 140 x 11 x 1179
<6>2-H.Stiff PL 140 x 11 x 361
1-Spl PL 2059 x 9 x 480 (SM490YA)
1-Spl PL 2059 x 9 x 480 (SM490YA)
1-Fill PL 2059 x 2.3 x 240 (SS400)
126-TCB M22 x 70 (S10T)

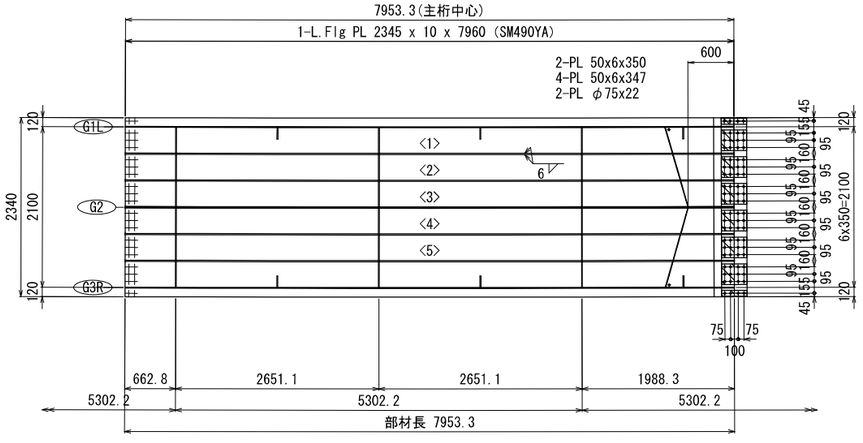

<1>1-Rib PL 160 x 16 x 7930 (SM490YA)
<2>1-Rib PL 160 x 16 x 7932 (SM490YA)
<3>1-Rib PL 160 x 16 x 7934 (SM490YA)
<4>1-Rib PL 160 x 16 x 7936 (SM490YA)
<5>1-Rib PL 160 x 16 x 7938 (SM490YA)
1-Spl PL 2330 x 9 x 330 (SM490YA)
2-Spl PL 80 x 9 x 330 (SM490YA)
6-Spl PL 270 x 9 x 330 (SM490YA)
2-Fill PL 80 x 2.3 x 165 (SS400)
6-Fill PL 270 x 2.3 x 165 (SS400)
8-TCB M22 x 65 (S10T)
72-TCB M22 x 65 (S10T)

下縦リブ継手部 J20
(使用箇所：5ヶ所)

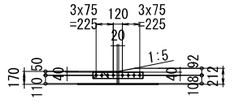

2-Spl PL 80 x 17 x 650 (SM490YB)
2-Fill PL 80 x 2.3 x 315 (SS400)
8-TCB M22 x 90 (S10T)

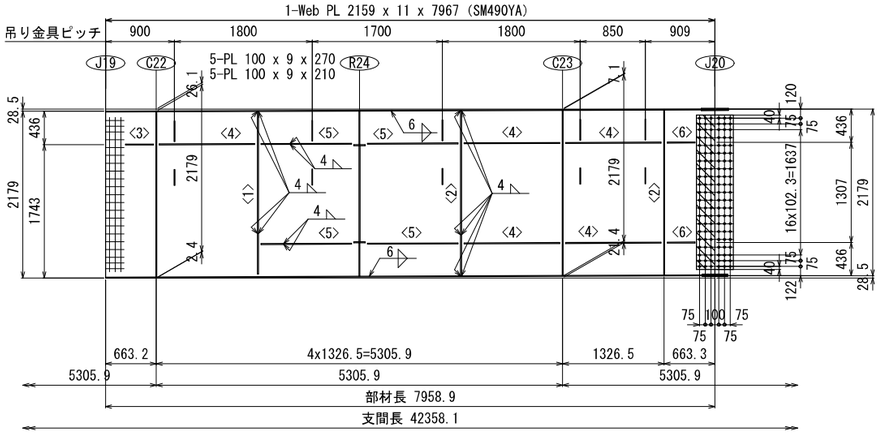

<1>1-V.Stiff PL 150 x 13 x 2127
<2>2-V.Stiff PL 150 x 13 x 2162
<3>1-H.Stiff PL 140 x 11 x 364
<4>5-H.Stiff PL 140 x 11 x 1246
<5>4-H.Stiff PL 140 x 11 x 1180
<6>2-H.Stiff PL 140 x 11 x 362
1-Spl PL 2017 x 9 x 480 (SM490YA)
1-Spl PL 2017 x 9 x 480 (SM490YA)
1-Fill PL 2017 x 2.3 x 240 (SS400)
126-TCB M22 x 70 (S10T)

配置図

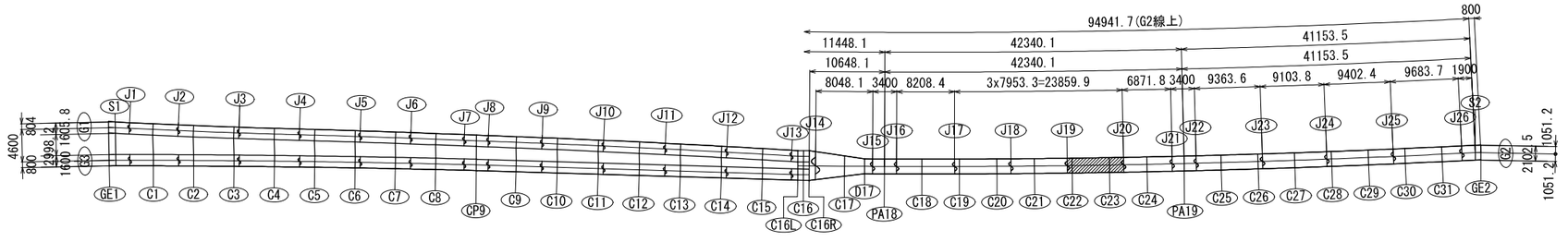

注記
1. 特記なき材質は全てSM400Aとする。
2. 特記なきスカーラップは全て35Rとする。
3. ＋印は、高力ボルト TCB M22(S10T)を示す。

Cランプ第2橋　主桁G2(その6)　S=1:40

工事名	広島高速５号線温品ＪＣＴ鋼上部工事（２工区）			
図面番号	41 / 190	縮尺	1/40	
図名	Cランプ第2橋 主桁G2(その6)	番号	-	
路線名	広島高速5号線			
広島高速道路公社				

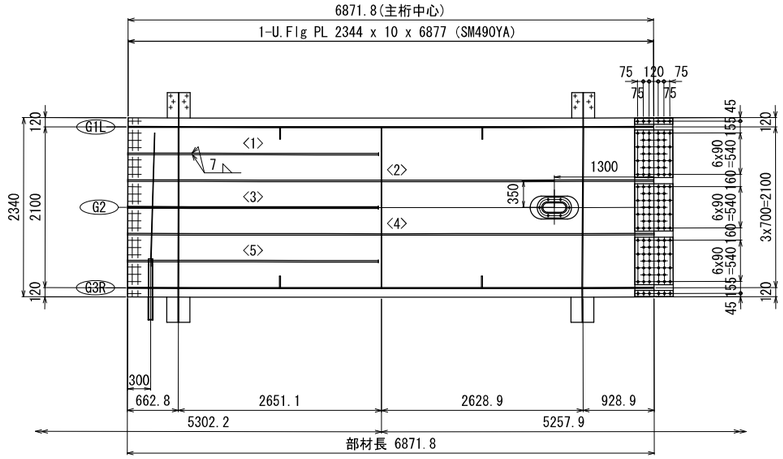

<1>1-Rib PL 200 x 20 x 3264 (SM490YB)
<2>1-Rib PL 200 x 20 x 6851 (SM490YB)
<3>1-Rib PL 200 x 20 x 3265 (SM490YB)
<4>1-Rib PL 200 x 20 x 6854 (SM490YB)
<5>1-Rib PL 200 x 20 x 3267 (SM490YB)
2-Spl PL 80 x 9 x 500 (SM490YA)
3-Spl PL 620 x 9 x 500 (SM490YA)
1-Spl PL 2330 x 10 x 500 (SM490YA)
12-TCB M22 x 65 (S10T)
108-TCB M22 x 65 (S10T)

上縦リブ継手部 J21
(使用箇所：2ヶ所)

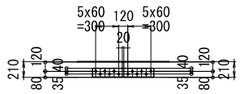

2-Spl PL 115 x 20 x 800 (SM490YB)
12-TCB M22 x 95 (S10T)

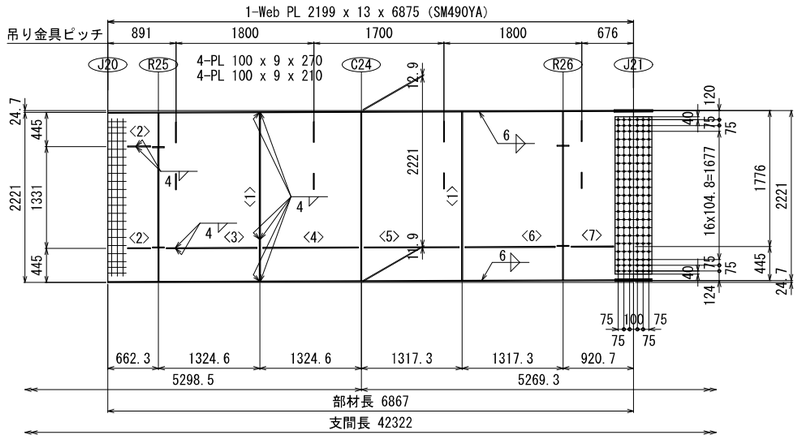

<1>2-V.Stiff PL 150 x 12 x 2199
<2>2-H.Stiff PL 140 x 11 x 297
<3>1-H.Stiff PL 140 x 11 x 1179
<4>1-H.Stiff PL 140 x 11 x 1244
<5>1-H.Stiff PL 140 x 11 x 1237
<6>1-H.Stiff PL 140 x 11 x 1171
<7>1-H.Stiff PL 140 x 11 x 556
1-Spl PL 2057 x 9 x 480 (SM490YA)
1-Spl PL 2057 x 9 x 480 (SM490YA)
126-TCB M22 x 70 (S10T)

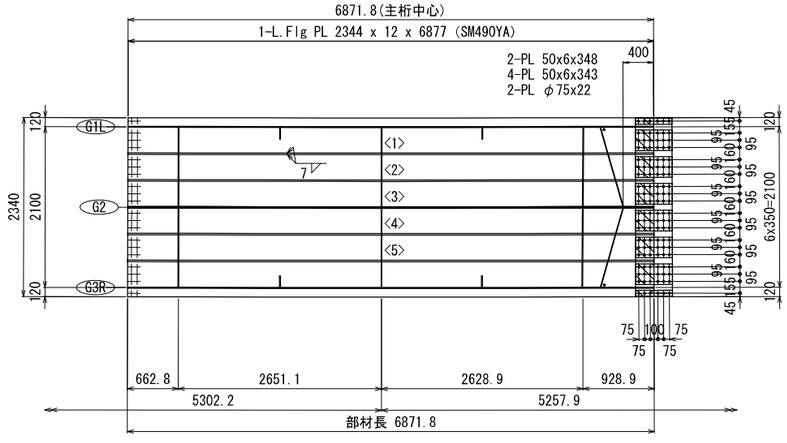

<1>1-Rib PL 200 x 20 x 6849 (SM490YB)
<2>1-Rib PL 200 x 20 x 6851 (SM490YB)
<3>1-Rib PL 200 x 20 x 6853 (SM490YB)
<4>1-Rib PL 200 x 20 x 6854 (SM490YB)
<5>1-Rib PL 200 x 20 x 6856 (SM490YB)
1-Spl PL 2330 x 9 x 480 (SM490YA)
2-Spl PL 80 x 9 x 480 (SM490YA)
6-Spl PL 270 x 9 x 480 (SM490YA)
2-Fill PL 80 x 2.3 x 240 (SS400)
6-Fill PL 270 x 2.3 x 240 (SS400)
12-TCB M22 x 70 (S10T)
108-TCB M22 x 70 (S10T)

下縦リブ継手部 J21
(使用箇所：5ヶ所)

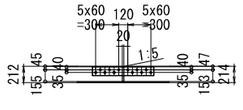

2-Spl PL 115 x 18 x 800 (SM490YB)
12-TCB M22 x 95 (S10T)

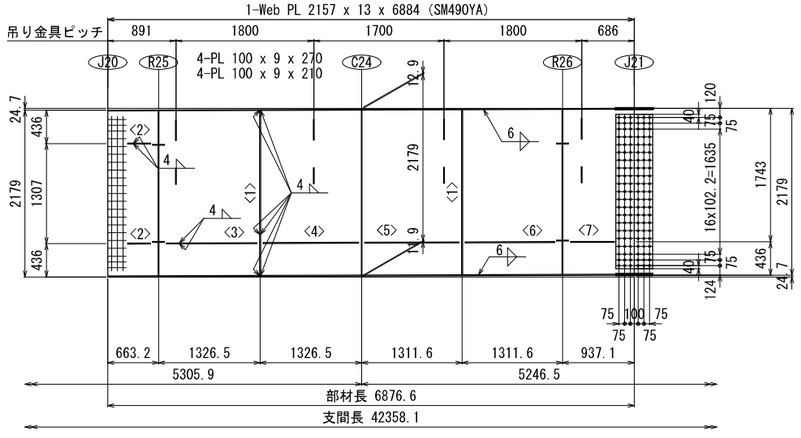

<1>2-V.Stiff PL 150 x 13 x 2160
<2>2-H.Stiff PL 140 x 11 x 298
<3>1-H.Stiff PL 140 x 11 x 1180
<4>1-H.Stiff PL 140 x 11 x 1246
<5>1-H.Stiff PL 140 x 11 x 1231
<6>1-H.Stiff PL 140 x 11 x 1165
<7>1-H.Stiff PL 140 x 11 x 572
1-Spl PL 2015 x 9 x 480 (SM490YA)
1-Spl PL 2015 x 9 x 480 (SM490YA)
126-TCB M22 x 70 (S10T)

配置図

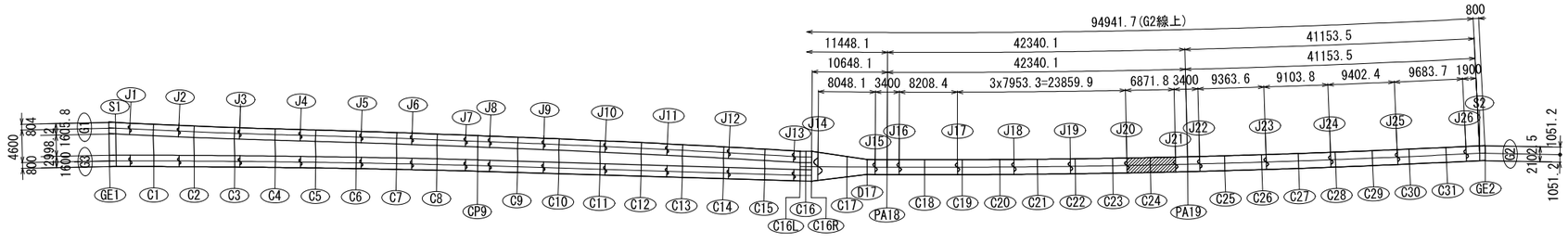

注記
1. 特記なき材質は全てSM400Aとする。
2. 特記なきスカーラップは全て35Rとする。
3. ＋印は、高力ボルト TCB M22(S10T)を示す。

工事名	広島高速５号線温品ＪＣＴ鋼上部工事（２工区）				
図面番号	42 / 190	縮尺	1/40		
図名	Cランプ第2橋 主桁G2(その7)			番号	-
路線名	広島高速5号線				
広島高速道路公社					

Cランプ第2橋　主桁G2(その7)　S=1:40

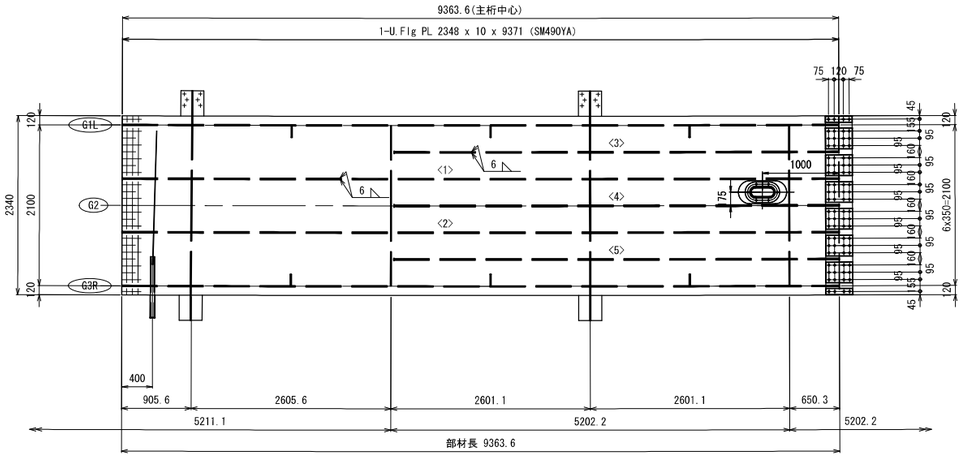

<1>1-Rib PL 160 x 16 x 9362 (SM490YA)
<2>1-Rib PL 160 x 16 x 9366 (SM490YA)
<3>1-Rib PL 160 x 16 x 5810 (SM490YA)
<4>1-Rib PL 160 x 16 x 5813 (SM490YA)
<5>1-Rib PL 160 x 16 x 5816 (SM490YA)
2-Spl PL 80 x 9 x 350 (SM490YA)
6-Spl PL 270 x 9 x 350 (SM490YA)
1-Spl PL 2330 x 10 x 350 (SM490YA)
8-TCB M22 x 65 (S10T)
72-TCB M22 x 65 (S10T)

上縦リブ継手部 J23
（使用箇所：5ヶ所）

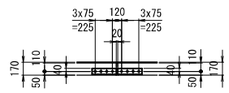

2-Spl PL 80 x 17 x 650 (SM490YB)
8-TCB M22 x 85 (S10T)

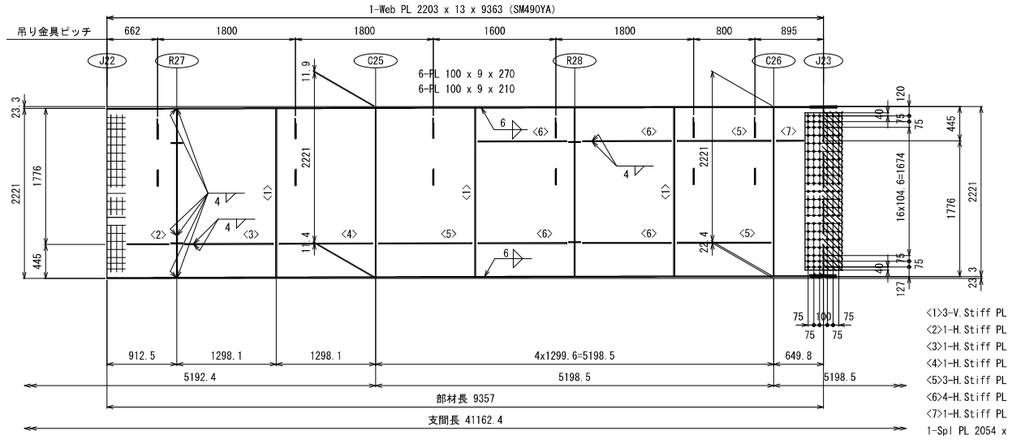

<1>3-V.Stiff PL 150 x 12 x 2200
<2>1-H.Stiff PL 140 x 11 x 548
<3>1-H.Stiff PL 140 x 11 x 1152
<4>1-H.Stiff PL 140 x 11 x 1218
<5>3-H.Stiff PL 140 x 11 x 1219
<6>4-H.Stiff PL 140 x 11 x 1154
<7>1-H.Stiff PL 140 x 11 x 350
1-Spl PL 2054 x 9 x 480 (SM490YA)
1-Spl PL 2054 x 9 x 480 (SM490YA)
1-Fill PL 2054 x 2.3 x 240 (SS400)
126-TCB M22 x 70 (S10T)

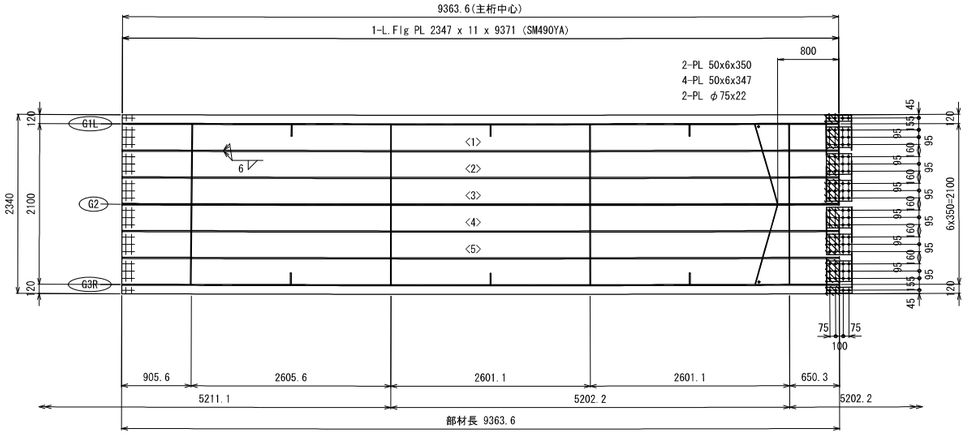

<1>1-Rib PL 160 x 16 x 9359 (SM490YA)
<2>1-Rib PL 160 x 16 x 9362 (SM490YA)
<3>1-Rib PL 160 x 16 x 9364 (SM490YA)
<4>1-Rib PL 160 x 16 x 9366 (SM490YA)
<5>1-Rib PL 160 x 16 x 9368 (SM490YA)
1-Spl PL 2330 x 9 x 330 (SM490YA)
2-Spl PL 80 x 9 x 330 (SM490YA)
6-Spl PL 270 x 9 x 330 (SM490YA)
2-Fill PL 80 x 6 x 165 (SS400)
6-Fill PL 270 x 6 x 165 (SS400)
8-TCB M22 x 70 (S10T)
72-TCB M22 x 70 (S10T)

下縦リブ継手部 J23
（使用箇所：5ヶ所）

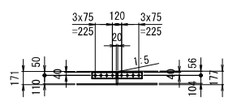

2-Spl PL 80 x 21 x 650 (SM490YB)
8-TCB M22 x 95 (S10T)

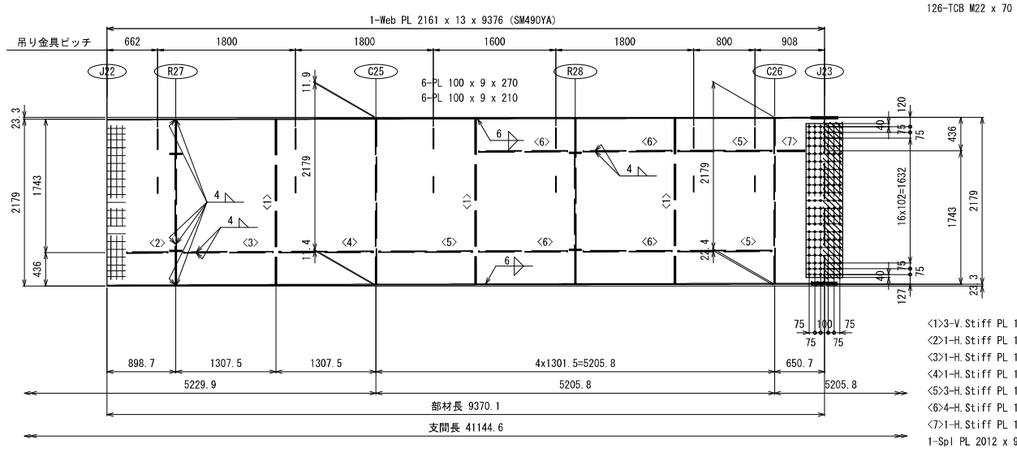

<1>3-V.Stiff PL 150 x 13 x 2161
<2>1-H.Stiff PL 140 x 11 x 534
<3>1-H.Stiff PL 140 x 11 x 1161
<4>1-H.Stiff PL 140 x 11 x 1227
<5>3-H.Stiff PL 140 x 11 x 1221
<6>4-H.Stiff PL 140 x 11 x 1155
<7>1-H.Stiff PL 140 x 11 x 351
1-Spl PL 2012 x 9 x 480 (SM490YA)
1-Spl PL 2012 x 9 x 480 (SM490YA)
1-Fill PL 2012 x 2.3 x 240 (SS400)
126-TCB M22 x 70 (S10T)

配置図

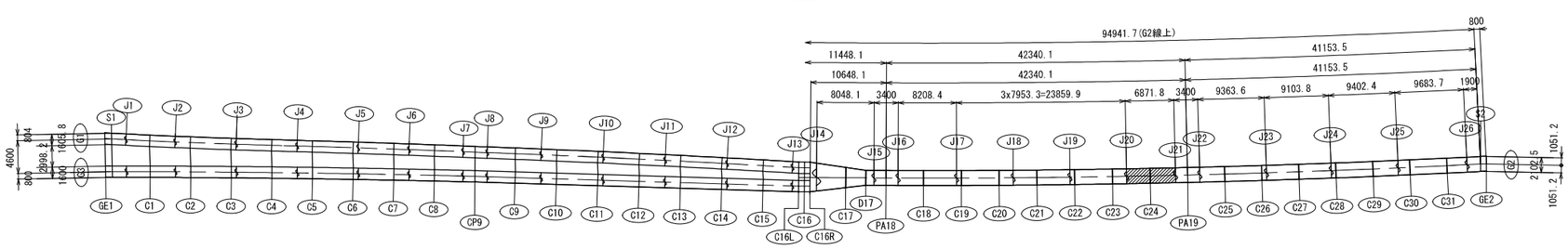

注記
1.特記なき材質は全てSM400Aとする。
2.特記なきスカーラップは全て35Rとする。
3. ✦ 印は、高力ボルト TCB M22(S10T)を示す。

Cランプ第2橋　主桁G2(その8)　S=1:40

工事名	広島高速５号線温品ＪＣＴ鋼上部工事（２工区）			
図面番号	43 / 190	縮尺	1/40	
図名	Cランプ第2橋 主桁G2(その8)		番号	-
路線名	広島高速5号線			
広島高速道路公社				

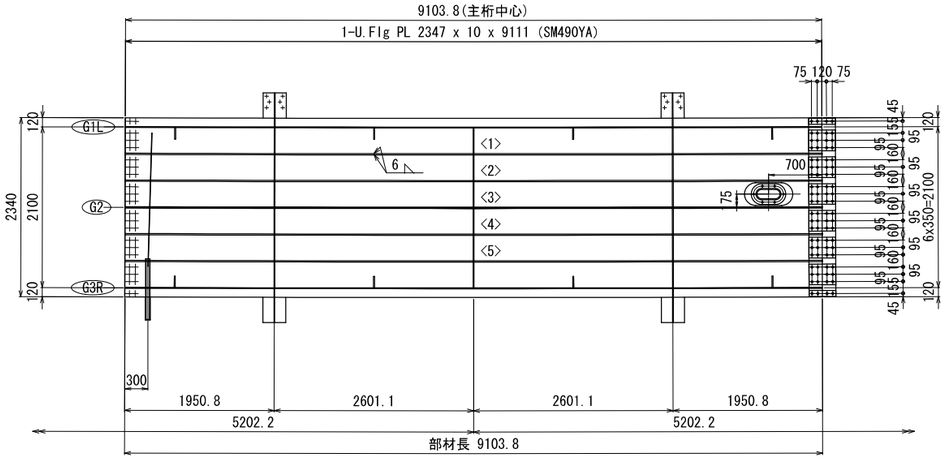

<1>1-Rib PL 160 x 16 x 9100 (SM490YA)
<2>1-Rib PL 160 x 16 x 9102 (SM490YA)
<3>1-Rib PL 160 x 16 x 9104 (SM490YA)
<4>1-Rib PL 160 x 16 x 9106 (SM490YA)
<5>1-Rib PL 160 x 16 x 9108 (SM490YA)
2-Spl PL 80 x 9 x 350 (SM490YA)
6-Spl PL 270 x 9 x 350 (SM490YA)
1-Spl PL 2330 x 10 x 350 (SM490YA)
8-TCB M22 x 65 (S10T)
72-TCB M22 x 65 (S10T)

上縦リブ継手部 J24
(使用箇所：5ヶ所)

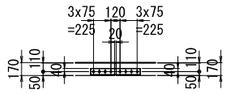

2-Spl PL 80 x 17 x 650 (SM490YB)
8-TCB M22 x 85 (S10T)

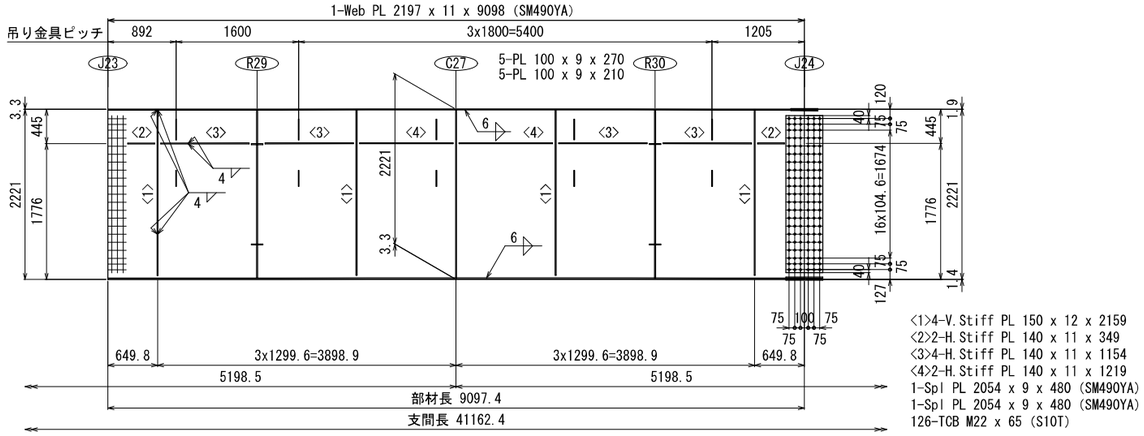

<1>4-V.Stiff PL 150 x 12 x 2159
<2>2-H.Stiff PL 140 x 11 x 349
<3>4-H.Stiff PL 140 x 11 x 1154
<4>2-H.Stiff PL 140 x 11 x 1219
1-Spl PL 2054 x 9 x 480 (SM490YA)
1-Spl PL 2054 x 9 x 480 (SM490YA)
126-TCB M22 x 65 (S10T)

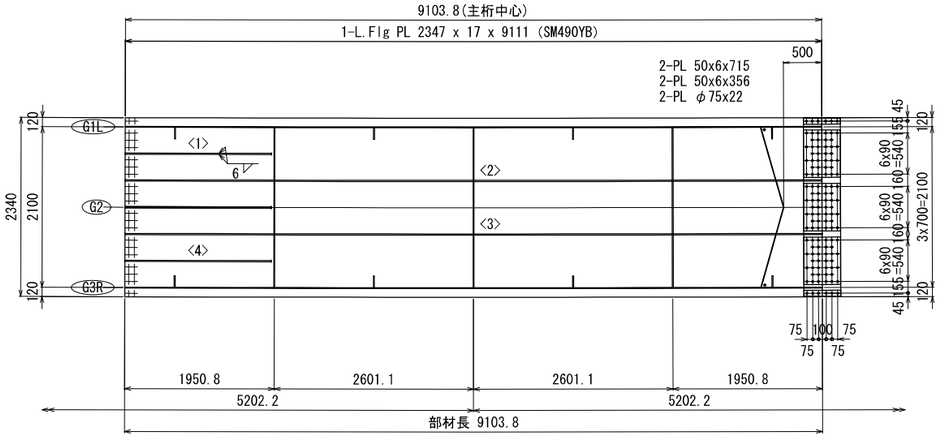

<1>2-Rib PL 160 x 16 x 1910 (SM490YA)
<2>1-Rib PL 160 x 16 x 9102 (SM490YA)
<3>1-Rib PL 160 x 16 x 9106 (SM490YA)
<4>1-Rib PL 160 x 16 x 1911 (SM490YA)
1-Spl PL 2330 x 10 x 480 (SM490YA)
2-Spl PL 80 x 12 x 480 (SM490YA)
3-Spl PL 620 x 12 x 480 (SM490YA)
12-TCB M22 x 75 (S10T)
108-TCB M22 x 75 (S10T)

下縦リブ継手部 J24
(使用箇所：2ヶ所)

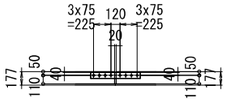

2-Spl PL 80 x 21 x 650 (SM490YB)
8-TCB M22 x 95 (S10T)

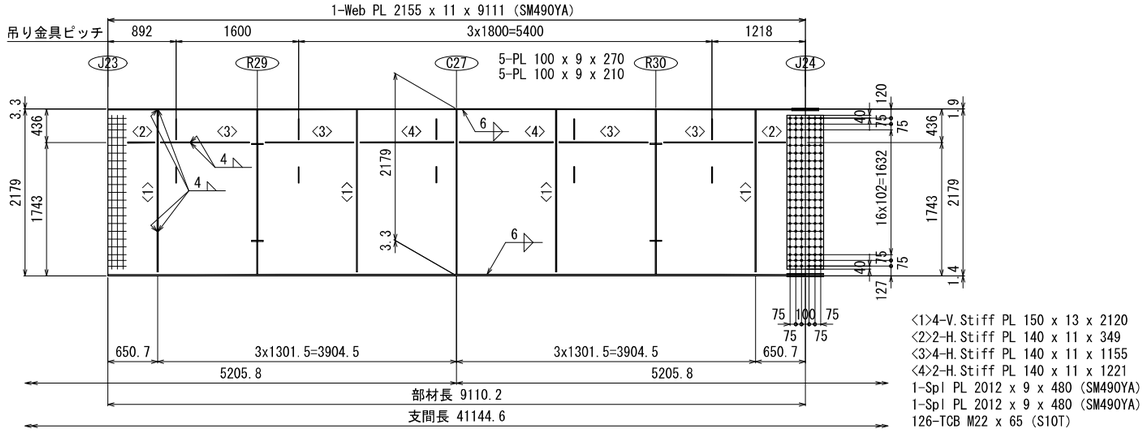

<1>4-V.Stiff PL 150 x 13 x 2120
<2>2-H.Stiff PL 140 x 11 x 349
<3>4-H.Stiff PL 140 x 11 x 1155
<4>2-H.Stiff PL 140 x 11 x 1221
1-Spl PL 2012 x 9 x 480 (SM490YA)
1-Spl PL 2012 x 9 x 480 (SM490YA)
126-TCB M22 x 65 (S10T)

配置図

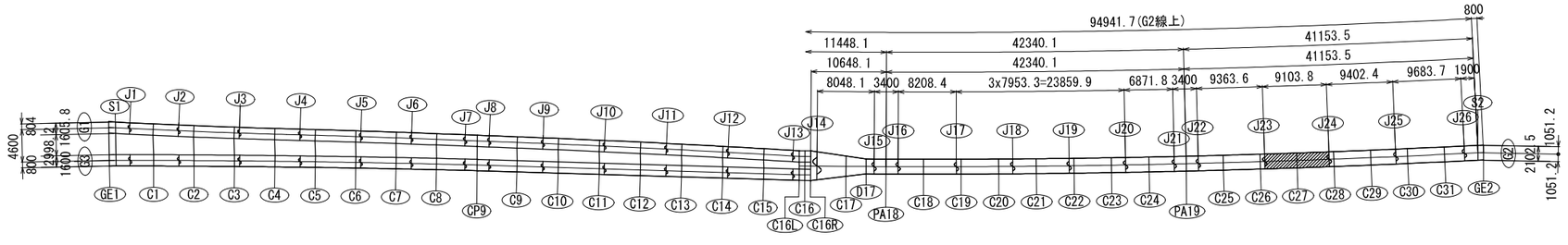

注記
1. 特記なき材質は全てSM400Aとする。
2. 特記なきスカーラップは全て35Rとする。
3. ＋印は、高力ボルト TCB M22(S10T)を示す。

Cランプ第2橋　主桁G2(その9)　S＝1:40

工事名	広島高速5号線温品JCT鋼上部工事（2工区）		
図面番号	44 / 190	縮 尺	1/40
図 名	Cランプ第2橋 主桁G2(その9)	番号	-
路線名	広島高速5号線		
広島高速道路公社			

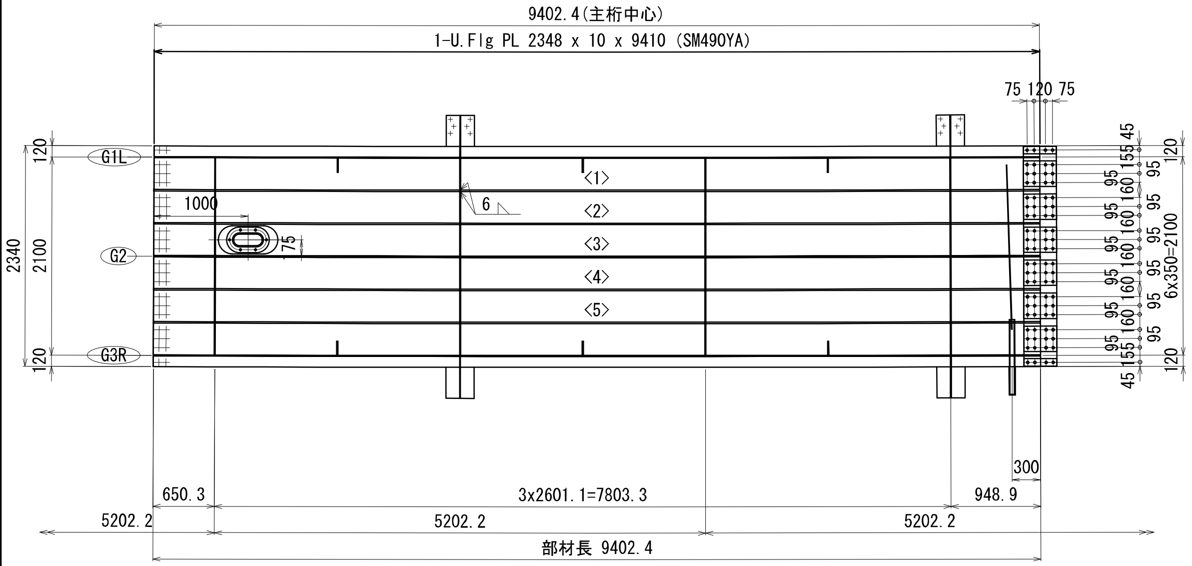

1-U.Flg PL 2348 x 10 x 9410 (SM490YA)

<1>1-Rib PL 160 x 16 x 9398 (SM490YA)
<2>1-Rib PL 160 x 16 x 9401 (SM490YA)
<3>1-Rib PL 160 x 16 x 9403 (SM490YA)
<4>1-Rib PL 160 x 16 x 9405 (SM490YA)
<5>1-Rib PL 160 x 16 x 9407 (SM490YA)
2-Spl PL 80 x 9 x 350 (SM490YA)
6-Spl PL 270 x 9 x 350 (SM490YA)
1-Spl PL 2330 x 10 x 350 (SM490YA)
8-TCB M22 x 65 (S10T)
72-TCB M22 x 65 (S10T)

上縦リブ継手部 J25

（使用箇所：5ヶ所）

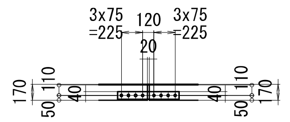

2-Spl PL 80 x 17 x 650 (SM490YB)
8-TCB M22 x 85 (S10T)

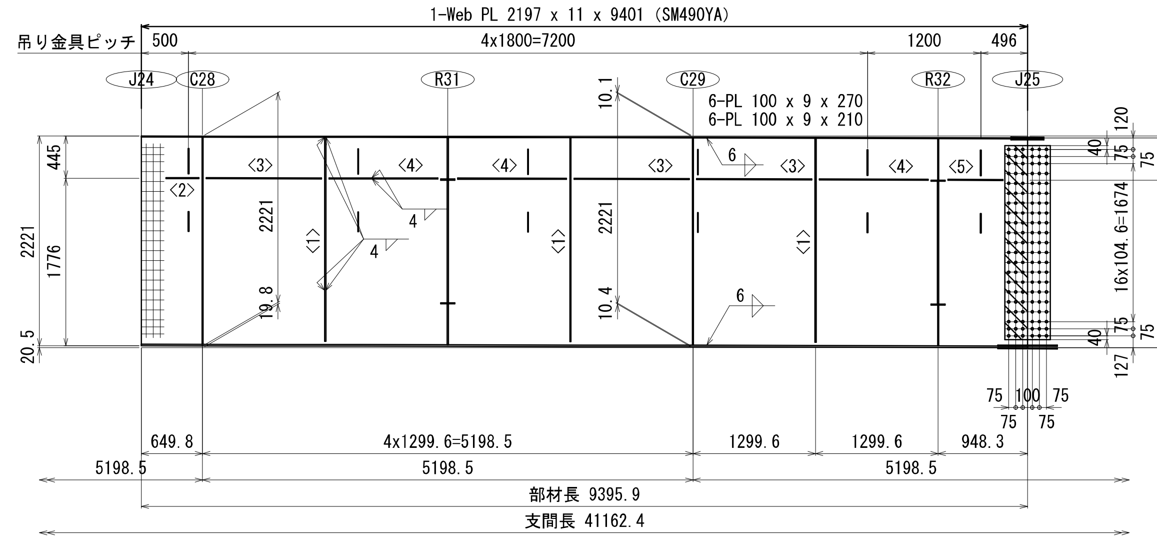

1-Web PL 2197 x 11 x 9401 (SM490YA)

<1>3-V.Stiff PL 150 x 12 x 2159
<2>1-H.Stiff PL 140 x 11 x 350
<3>3-H.Stiff PL 140 x 11 x 1219
<4>3-H.Stiff PL 140 x 11 x 1154
<5>1-H.Stiff PL 140 x 11 x 583
1-Spl PL 2054 x 9 x 480 (SM490YA)
1-Spl PL 2054 x 9 x 480 (SM490YA)
1-Fill PL 2054 x 3.2 x 240 (SS400)
126-TCB M22 x 70 (S10T)

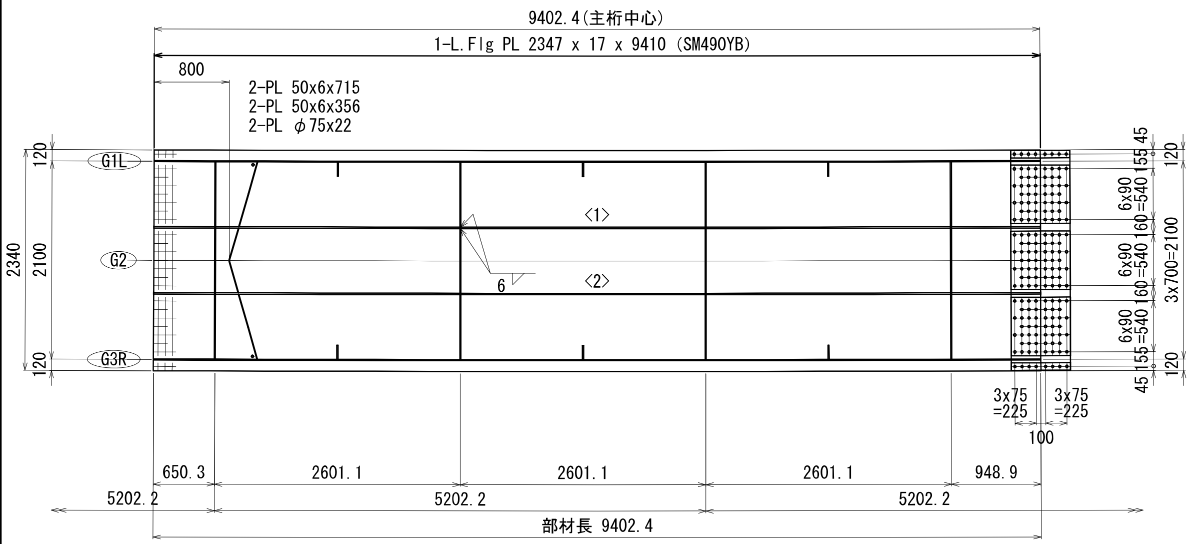

1-L.Flg PL 2347 x 17 x 9410 (SM490YB)

2-PL 50x6x715
2-PL 50x6x356
2-PL φ75x22

<1>1-Rib PL 160 x 16 x 9401 (SM490YA)
<2>1-Rib PL 160 x 16 x 9405 (SM490YA)
1-Spl PL 2330 x 10 x 630 (SM490YA)
2-Spl PL 80 x 12 x 630 (SM490YA)
3-Spl PL 620 x 12 x 630 (SM490YA)
16-TCB M22 x 75 (S10T)
150-TCB M22 x 75 (S10T)

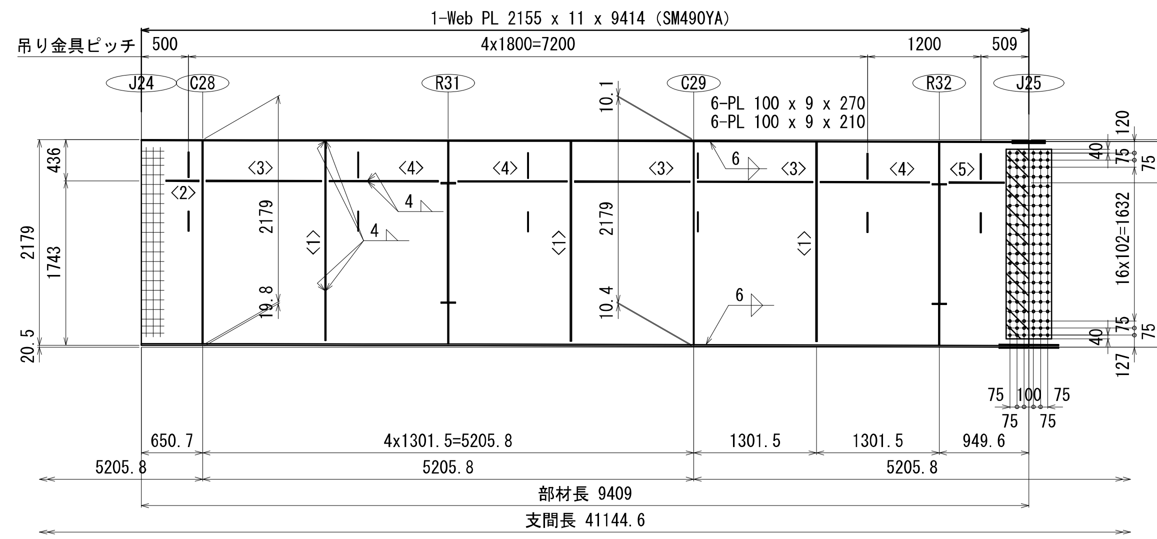

1-Web PL 2155 x 11 x 9414 (SM490YA)

<1>3-V.Stiff PL 150 x 13 x 2120
<2>1-H.Stiff PL 140 x 11 x 351
<3>3-H.Stiff PL 140 x 11 x 1221
<4>3-H.Stiff PL 140 x 11 x 1155
<5>1-H.Stiff PL 140 x 11 x 585
1-Spl PL 2012 x 9 x 480 (SM490YA)
1-Spl PL 2012 x 9 x 480 (SM490YA)
1-Fill PL 2012 x 3.2 x 240 (SS400)
126-TCB M22 x 70 (S10T)

下縦リブ継手部 J25

（使用箇所：2ヶ所）

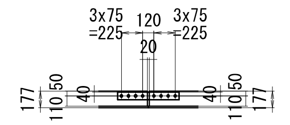

2-Spl PL 80 x 21 x 650 (SM490YB)
8-TCB M22 x 95 (S10T)

配置図

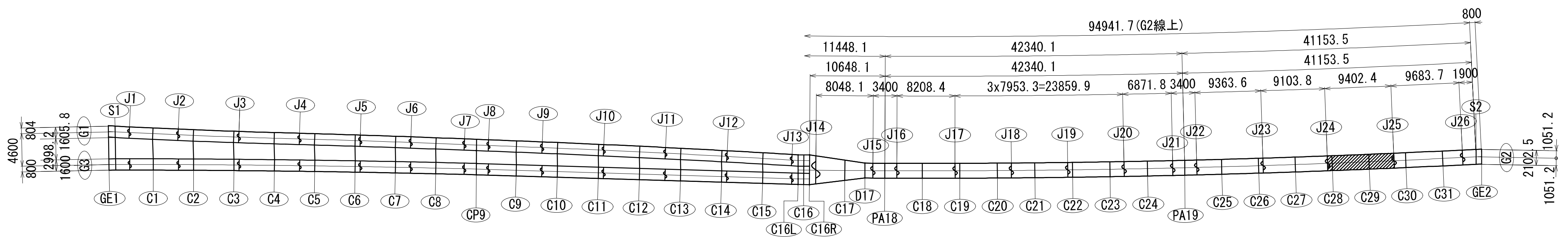

注記
1. 特記なき材質は全てSM400Aとする。
2. 特記なきスカーラップは全て35Rとする。
3. ＋印は、高力ボルト TCB M22(S10T) を示す。